# מכרז מס' 1042/2022

## חריש שכונת הפרחים (המגף)
## מכרז לביצוע שצ"פים (901,902)

חוברת תכניות

בית ליגד 2, רח' המעיין 4, מודיעין, 7177872 | טל. 08-9709020 | פקס. 08-9709010 | office@adihadar.co.il

נאוה כהן - אדריכלות נוף בע"מ מושב מעונה 24920 , טל: 04-9972642, פקס: 04-9571836
ח.פ. 512255902 office@nava-nof.com

10/12/2023

# רשימת תכניות אדריכלות נוף 902-901 - למכרז
## פיתוח שצ"פים 901- 902 שכונת הפרחים חריש

| גיליון | שם התכנית | קנ"מ | מהדורה | | שם הקובץ |
|---|---|---|---|---|---|
| | | | מס' | תאריך | |
| 1-2 | תכנית שלד וגבהים שצ"פ 901 | 1:250 | 1 | 18/9/23 | NP-nof-plan 901-902.dwg |
| 2-2 | תכנית שלד וגבהים שצ"פ 902 | 1:250 | 1 | 18/9/23 | NP-nof-plan 901-902.dwg |
| 1-3 | תכנית סימון, מידות שרוולים ופרוקים שצ"פ 901 | 1:250 | 1 | 18/9/23 | NP-nof-plan 901-902.dwg |
| 2-3 | תכנית סימון, מידות שרוולים ופרוקים שצ"פ 902 | 1:250 | 1 | 18/9/23 | NP-nof-plan 901-902.dwg |
| 1-4 | תכנית עבודות עפר שצ"פ 901 | 1:250 | 1 | 18/9/23 | NP-nof-AFAR 901.dwg |
| 2-4 | תכנית עבודות עפר שצ"פ 902 | 1:250 | 1 | 18/9/23 | NP-nof-AFAR 901-902.dwg |
| 1-5 2-5 | חתכים שצ"פ 901-902 | 1:100 | 1 | 18/9/23 | NP-nof-sections 901-902.dwg |
| 1-5.1 | פרישת קירות 1-20 שצ"פ 901 | 1:100 | 1 | 10/12/23 | NP-nof-prisat kirot 901.dwg |
| 1-5.2 | פרישת קירות 21-40 - שצ"פ 901 | 1:100 | 1 | 10/12/23 | NP-nof-prisat kirot 901.dwg |
| 2-5 | פרישת קירות שצ"פ 902 | 1:100 | 1 | 10/12/23 | NP-nof-prisat kirot 902.dwg |
| 1-6 | תכנית צמחיה שצ"פ 901 | 1:250 | 1 | 18/9/23 | NP-nof-tzimhiya 901-902.dwg |
| 2-6 | תכנית צמחיה שצ"פ 902 | 1:250 | 1 | 18/9/23 | NP-nof-tzimhiya 901-902.dwg |
| 1-7 | תכנית השקיה שצ"פ 901 | 1:250 | 1 | 18/9/23 | NP-nof-hashkaya 901-902.dwg |
| 2-7 | תכנית השקיה שצ"פ 902 | 1:250 | 1 | 18/9/23 | NP-nof-hashkaya 901-902.dwg |
| 1-8 | תכנית מתקני המשחק שצ"פ 901 | 1:250 | 1 | 18/9/23 | NP-nof-mitkanei mishak 901-902 |
| 2-8 | תכנית מתקני המשחק שצ"פ 902 | 1:250 | 1 | 18/9/23 | NP-nof-mitkanei mishak 901-902 |
| 1-9 | תכנית ניקוז שצ"פ 901 | 1:250 | 1 | 18/9/23 | NP-nof-hashkaya 901-902.dwg |
| 2-9 | תכנית ניקוז שצ"פ 902 | 1:250 | 1 | 18/9/23 | NP-nof-hashkaya 901-902.dwg |
| P1 | פרטי פיתוח - קירות, מסלעות, מדרגות, אבני צד, וריצופים | משתנה | 1 | 18/9/23 | NP-nof-details 901-902.dwg |
| P2 | פרטי פיתוח - ריהוט, הצללות, שילוט, מעקות, רשתות יצוב מתלולים | משתנה | 1 | 18/9/23 | NP-nof-details 901-902.dwg |
| P3 | מבנה שומרה - תכנית חתכים חזיתות ופרטים | משתנה | 1 | 18/9/23 | NP-nof-details 901-902.dwg |

# שצ"פים שכונת הפרחים, חריש
# תכנית שלד וגבהים
## שצ"פ 901




## מקרא

גבול ביצוע

קיר בטון מזוין מחופה אבן 'אמעיר' טבעית
ראה פרט מס' 1

קיר ישיבה עם קופינג
אבן 'אמעיר' טבעית בעובי 8 ס"מ
בעיבוד מקושט בכל הפאות הנראות
ראה פרט מס' 2

תכנית שומרה מבטון ואבן
ראה תכניות, חתיכות חתכים ופרטים בגליון 23,
וראה גם תכניות ופרטי קונסט'

שורת סלעים \ מסלעה
ראה פרט מס' 3

סלע ישיבה בודדים
ראה פרט מס' 4

מדרגות מרוחקות גאומטרית ע"פ תכנ' בטון מזוין
המדרגות בטון נורמלי ברובן שטוח וסלע אחורה
ובולד פס ריצוף עם בליטות ברחוב של 60 ס"מ בשווי שחור
בראש ומאחר (בקצותן בתחבירן) ראה פרט מס' 5

תאורת בטון מחופה אבן שכבות טבעית
ברוחב 25 ס"מ בשווי שביבי אספלט \ ריצוף
ראה פרט מס' 6

אבן גז במיבנים שונים כולל:
אבני פינה פנימיות וחיצוניות
ראה פרט מס' 7

תאורת בטון נמתרת בריצוף (בין ריצוף לאספלט
והריצוף אחורנו) ועד מדרגות בשפוע עם שביל ע"ידן)
ראה פרט מס' 7.1

שביבי אספלט (תא"צ 19) בעובי 4 ס"מ
ראה פרט מס' 8

ריצוף באבנים משתלבות בעובי 6 ס"מ, צמ' מחוספס
בצחות סלע (או/או 20,20 ס"מ בגוון טרקוי / בגוון שחור
ראה פרט מס' 9

ריצוף באבנים פס ברוחב 60 ס"מ מאבני הכוונה לכבדי ראיה
בגדילות 20,20/6 ס"מ בגוון שחור, משולב בחדרכות
(כולל ישור אספלט ופוזם או פרוס ריצוף מדרכות) ראה פרט מס' 9

שביבי ע"ידים
ראה פרט מס' 10

מחצבי משחה על גבי משטח בבימה (ריצוף+גומי או חול).
ראה פרט מס' 11 והכניית מחצבי המשחה
(משטח הבימה כולל משטחי אחזה עם גבשושית מאוזי לפי תכנית)

כולנוע שטוח+ריפיפ, תעשית החדרכ, בור השקמה
ראה פרטים מס' 12.1, 12.2, 12.3, 12.4, וראה גם
תכנית וחתכי ניקוז גג 9+1-9=2 וחתכים גב' 2.5+2

ספסלי ישיבה בודד/דוגל
ראה פרט מס' 13

אשפתון
ראה פרט מס' 14

מחנה חניה לזוג באופניים מיניוסטה
כולל לוגו בתחתון ריידר של הרשות המקומית
ראה פרט מס' 15

פרגולה דיזיות ממחכת ועץ תמיכה על עמודים או קיר
ותכנון מלא ובביצוע) ראה פרט מס' 16.1

הצללה ממבנית הבנויה ככל עוגות השנה
(תכנון מלא ובביצוע) ראה פרט מס' 16.2

מערכת ישיבה מבטון.
ראה פרט מס' 17

שלטי הסבר לשביל ביקום ושלטי כניסות לשצ"פ
מרכזת השלטים לפי הנחיות עיריית נשר.
ראה פרטים מס' 18.2 ,18.1

מעטה בטיחותי מעטה הוכנה והפרדה – ראה פרט מס' 19
שער משפש ברוחב 1.08 מ' – ראה פרט מס' 19.1

מאחז יד כמדרגות \ רמפות
ראה פרט מס' 20

גדר רשת זמנית, למניעת גישה למחנכים קיימים סמך כמגדשים
שכבים – ומיקום בתסמול בתכנית (\או לפי הנחיית המפקח באתר
ראה פרט מס' 21

רשת עם עוגנים כמניעת דרדרת במחוכלים קיימים
תכנון ובביצוע
ראה פרט מס' 22

קו מים לזיהוב מתשתית קיימת לראש מערכת השקיה
ואחזון לראש מערכת השקיה
ראה פרטים בתכניות השקיה

שרוולים למערכת השקיה
בכמות, בתוכ' ומסוג כמפורט בתכנית
ראה פרט מס' 23

גוף תאורה על עמודי הפלדה,עמוד תאורה
פנסים שונים ללוח, הצפוי למפוח והתמצאות לשביל
ראה תכניות מפרט השפעל

שטחי גינון אינטנסיבי (צמחיית בר מכוונת)
לחילופי שכבת אדמת גן מערכת בהתפוסים
ובכל מטר משופע בעובי 30 ס"מ רסס מדי.
ומעריה שכבה בעובי 10 ס"מ רסס גזם

שטחים לשימוש נופי – זריעת עמידה מבצעת תחומית
לחילופי שכבת אדמת גן מערכת בהתפוסים
הגב מטר משופע בעובי 30 ס"מ מדי.
ומעריה (כאחד תחזיעה) שכבה בעובי 10 ס"מ רסס גזם

שטחי אי-שעת – לשימוש עמידה ועבים ניתיים
יש נצר שמדים אז נתני מחיה ביצוע ובבניות בשטח
(מחוזק נציוני עבודע לפי הפצב הנרים בשטח)
באחוזים אז בחוק עב הפיחוח יטמ עבים ישתה מבצעי גישופים

עץ מתוכנן : בור שתילה וסמכות לעץ
ראה פרט מס' 24

עץ פרטי לשימור
יש לגדר ולהגן על עצים אלו עם גדר אינסטרית
במידה והוא נמצא מחוץ לשטחי 'אל-נעת'

עץ מתוכנן באזור המיועד לשימור הצמחיה הקבועה
המיטבמים המדויקים לנטיעה יבצעו עם המתכננת באתר

| מס' | תאריך | תיאור השינוי |
|---|---|---|
| 1 | 18/6/23 | ג' אדרת, דמה תכלי, ג'ריסים, יעמים - לכנרת |
| 2 | 28/8/23 | ג' אדרת, ג' מרים, יעמים - לכנרת |
| 3 | 06/9/23 | ג' אדרת, ג' מרים, יעמים |
| 4 | 22/10/23 | ג' אדרת, ג' מרים, יעמים |
| 5 | 31/11/23 | ג' אדרת, ג' מרים, יעמים |
| 6 | 21/12/23 | ג' אדרת, ג' מרים, יעמים |
| 7 | 25/12/23 | ג' אדרת, ג' מרים, יעמים |
| 8 | 3/1/24 | מרכז תרבות יעמ הנשמה |
| 9 | 18/6/23 | ג' אדרת, דמה תכלי, ג'ריסים, יעמים |

| תאריך | מהדורה | נושא | נוסחו | רישום | מהדורה מרשים |
|---|---|---|---|---|---|


באוה כהן
אדריכלית נוף בע"מ
מושב מגוזה 04-9972642 טל.
24920 04-9571836 פקס
e-mail: office@nava-nof.com


| | |
|---|---|
| קנה 1:250 | |
| תאריך 09/23 | |
| מהדורה 1 | |
| מכתב | |
| שם הפרויקט | פיתוח שצ"פים שכונת הפרחים, חריש |
| מס' הגרסן 143X90 | |
| קובץ 90-NOF-PLAN-מס-שצפ | |
| קבצים נוספים | |
| הנחיות הדפסה 990-nof-navat.ctb | |
| מס' הגרסן | 1-2 |
| תוכן הגרסן | תכנית שלד וגבהים שצ"פ 901 |
| מס' הפרויקט | 7409-1 |

קנה מידה 1 : 250
0 5 10 15 20 25 מטר

# שצ"פים שכונת הפרחים, חריש
# ת.סימון מידות פרוקים ושרוולים
# שצ"פ 901

## מקרא

גבול ביצוע

קיר בטון מזוין מחופה אבן 'אמעי' טבעית
ראה פרט מס' 1

קיר יבשה עם קופינג
אבן 'אמעי' טבעית בעובי 8 ס"מ
בעיבוד מקטש בכל הפאות הנראות
ראה פרט מס' 2

תכנית שומרה מבטון ואבן
ראה תכניות, חתיכות חתכים ופרטים בגליון 23,
וראה גם תכניות ופרטי קונסט'

שורת סלעים \ מסלעה
ראה פרט מס' 3

סלע יבשה בודדים
ראה פרט מס' 4

מדרגות מרוחקות וגושיות ע"ג מסד בטון מזוין
המדרגות בטון נורמלי ו'דבוש' שטוח ומסד אחורה
ובולד פס ריצוף עם בליטת ברחוב של 60 ס"מ בגוון שחור
בראש מדרך (בקטמון בתכניות) ראה פרט מס' 5

תאורת בטון מחופה אבן שכבות סלעית
ברחוב. 25 ס"מ בשולי שביבי אספלט \ ריצוף
ראה פרט מס' 6

אבני גן במיבנים שונים כולל:
אבני פינה פנימיות וחיצוניות
ראה פרט מס' 7

תאורת בטון נמוכה, בריצוף (בין ריצוף לאספלט
והריצוף אחורה) מעל מדרגות בשפוע עם שביל ע"ידם
ראה פרט מס' 7.1

שביבי אספלט (תא"צ 19) בעובי 4 ס"מ
ראה פרט מס' 8

ריצוף באבנים משתלבות בעובי 6 ס"מ, צמ' מחוספס
בגוונים סלע"א (או 20,20 ס"מ בגוון טרוטר / בגוון שחור
ראה פרט מס' 9

ריצוף באבנים פס ברוחב 60 ס"מ מאבני הכוונה לכבדי ראיה
בגדלים של 20,20/6 ס"מ בגוון שחור, משובץ בחדקות
(כולל ניתוב אספלט ופוש או פוש ריצוף מדרכות) ראה פרט מס' 9

שביבי ע"ידים
ראה פרט מס' 10

מחצלי משחה על גבי משטח בלימה (ריצוף+פוגמי או חול).
ראה פרט מס' 11 והכנית מחצלי המשחה
(משטח הבלימה כולל משטחי אחזה עם גבשושית מאוד לפי תכנית)

כוכבו שטח+ריפיד, תעלת החדרה בור השקמה
ראה פרטים מס' 12.3, 12.2, 12.1, וראה גם
תכנית וחתכי ניקוז גג' 9+1+2 וחתכים גג' 2.5+2

ספסלי ישיבה בודדי/דוגל
ראה פרט מס' 13

אשפתון
ראה פרט מס' 14

מתקני חניה לזוג האופניים מיניסטה
כולל לוגו בתחתון ריידל' של הרשות המקומית
ראה פרט מס' 15

פרגולה דיזיין מתחת ועת תמיכה על עמודים או קיר
תכנון מלא ובביצוע) ראה פרט מס' 16.1

הצללה מקורקרת קבועה ככל עוגות השצה
(תכנון מלא ובביצוע) ראה פרט מס' 16.2

מערכת ישיבה מבטון.
ראה פרט מס' 17

שלטי הסבר לשביבי ניקוז ושלטי כניסות לשצ"פ
מיקום השלטים לפי הנחיות נשפת.
ראה פרטים מס' 18.2, 18.1

מעטה בטיחות/ מעטה הוכנה והפרדה – ראה פרט מס' 19
שער משפש בגובה 1.08 מ' – ראה פרט מס' 19.1

מאחז יד למדרגות \ רמפות
ראה פרט מס' 20

גדר רשת זמנית, למניעת גישה למתכוננים כרימים סחר למגרשים
סגנים – המיקום במסמך בתכנית ג'וא לפי הנחיית המפקח באתר
ראה פרט מס' 21

רשת עם עוגנים כמניעת דרדרת במתוכננים כרימים
תכנון ובביצוע
ראה פרט מס' 22

קו מים לחיבור מושעדות כרימים לראש מערכת השקיה
וארון לראש מערכת השקיה
ראה פרטים בתכניות השקיה

שרוולים למערכת השקיה
בכמות, בקוטר ומיסוג כמפורט בתכנית
ראה פרט מס' 23

צוף האורה על עמודי הפלדה,עמוד האורה
פנסים שונים לקיר, הפסה לפעמים והתאמות לשביל
ראה תוכניות מהנדס החשמל

שטחי גינון אינטנסיבי (צמחייה רב מכוונית)
למילוי שבבת אדמה, גן מעורבת, בהנחפסים
לפני מטע, מאושר, בעובי 30 ס"מ מינ'
ומעליה שכבת קומפוסט בעובי 10 ס"מ רסס גזם

שטחים לשימוש נופי – זריעת צמחיה מבוית מתאימה
למילוי שבבת אדמה, גן מעורבת, בהנחפסים
לפני מטע, מאושר, בעובי 30 ס"מ מינ'

שטחי אי-נעות – לשימוש צמחיה, ועצים כרימים
יש לגדל שטחים אלו כפני תחילת ביצוע העבודות בשטח
ההחזק כלילה יעשקו לפי הפנה הגרים בשטח)
באחוזים אלו נחוש עב' הפיתוח יכול עצים ושתול מבנני ביאופיים

עץ מתוכנן : בור שתילה וסמנוכות לעץ
ראה פרט מס' 24

עץ קיים לשימור
יש לגדר ולהגן על עצים אלו עם גדר אסכנטית
בגדילה הזהא נמצא מיוון לשטוח 'אי-נעות'

עץ מתוכנן באחזור המדוגל בשימור הצמחיה הסבבית
הפיתוחים והמילויים לנמעיה יבנעו עם המתכנית באתר

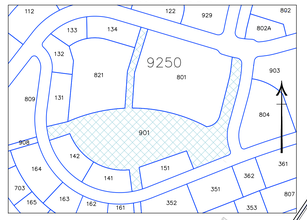


| מספר | תאריך | שם | נושא השינוי |
|---|---|---|---|
| 1 | 16/4/23 | ג'אדון, יסמה חסון, ג'אדון, יעמים | הכנת תכנית לאישור |
| 2 | 26/4/23 | ג'אדון, יסמה חסון, ג'אדון, יעמים | הכנת תכנית לאישור |
| 3 | 06/5/23 | ג'אדון, יסמה חסון, ג'אדון, יעמים | עדכון תכנון הרכיבה |
| 4 | 23/5/23 | ג'אדון, יסמה חסון, ג'אדון, יעמים | |
| 5 | 11/7/23 | ג'אדון, יסמה חסון, ג'אדון, יעמים | |
| 6 | 31/10/23 | ג'אדון, יסמה חסון, ג'אדון, יעמים | |
| 7 | 23/11/23 | ג'אדון, יסמה חסון, ג'אדון, יעמים | |
| 8 | 31/12/23 | ג'אדון, יסמה חסון, ג'אדון, יעמים | |
| 9 | 19/4/24 | ג'אדון, יסמה חסון, ג'אדון, יעמים | |

| מ.ק. | כמה | לאישור | לתכלו | לביצוע | שטיחה שטיים |
|---|---|---|---|---|---|


באוה כהן
אדריכלות נוף בע"מ
מושב מעונה 24920 מ. 04-9972642 פ. 04-9571836
e-mail: office@nava-nof.com


| | |
|---|---|
| קנ"מ | 1:250 |
| תאריך | 09/23 |
| מהדורה | 1 |
| שם הפרויקט | פיתוח שצ"פים<br>שכונת הפרחים, חריש |
| מס' הגליון | 1-3 |
| תוכן הגליון | ת.סימון מידות פירוקים<br>ושרוולים שצ"פ 901 |
| מס' הפרויקט | 7409-1 |


מתכנן
עדי הדר - ייזום ייעוץ וניהול הנדסי בעים
משרד הבינוי והשיכון


| | |
|---|---|
| מספר הגליון | 1-3 |
| מספר הגרסה | 143X90 |
| קובץ | 23-NOF-9147-INS-PRICING |
| הנחיות הדפסה | 23-nof-plot.ctb |

קנה מידה 1 : 250

# שצ"פים שכונת הפרחים, חריש
# תכנית עבודות עפר
## שצ"פ 901

**A**
204898.24, 706830.27

**B**
205016.04, 706807.37

### הערות :

1. רשת עבודות העפר במידות 20x20 מ'
2. תחילת סימון הרשת מנק' A (1-E) אל נקודה B (6-K) המסומנות בתכנית.

### מקרא

- חפירה\חציבה
- מילוי
- קו אפס
- כמות מילוי במשבצת F=0.00
- כמות חפירה במשבצת C=37.12
- גובה מתוכנן | מס' נקודה D4 | 212.51
  (גובה קיים) | הפרש -0.26 | (212.77)
- קו אי רציפות
- גבול תחום עבודות העפר
- עץ קיים לשימור – אין לבצע ע.עפר סביבו במקטר של 3 מ'

### סיכום כמויות

| חפירה\חציבה (נ"ק) | מילוי (נ"ק) | הפרש |
|---|---|---|
| -7,862 | 1,193 | -6,669 |

קנה מידה 1 : 250
0 5 10 15 20 25 מטר

GRID CELLS TABLE: Volume Surface - afar 901

| נתוני המשבצות | | נפח חפירה/מילוי במשבצת | | סיכום נפחים מצטבר | |
|---|---|---|---|---|---|
| שורה | עמודה | חפירה | מילוי | חפירה | מילוי |
| F | 0 | 0.00 | 0.00 | 0.00 | 0.00 |
| F | 1 | 15.96 | 55.04 | 15.96 | 55.04 |
| M | 1 | 16.46 | 0.00 | 32.43 | 55.04 |
| F | 2 | 8.15 | 36.35 | 40.58 | 91.39 |
| M | 2 | 102.46 | 0.00 | 143.04 | 91.39 |
| F | 3 | 306.38 | 0.94 | 449.42 | 92.33 |
| M | 3 | 15.88 | 10.67 | 465.31 | 103.00 |
| F | 4 | 296.49 | 0.61 | 761.80 | 103.61 |
| M | 4 | 95.35 | 20.63 | 857.15 | 124.24 |
| F | 5 | 127.19 | 2.41 | 984.34 | 126.65 |
| M | 5 | 141.41 | 10.41 | 1125.75 | 137.06 |
| E | 6 | 4.64 | 4.82 | 1130.39 | 141.87 |
| F | 6 | 537.02 | 2.46 | 1667.41 | 144.33 |
| G | 6 | 131.64 | 0.02 | 1799.06 | 144.35 |
| H | 6 | 55.53 | 0.56 | 1854.59 | 144.92 |
| I | 6 | 41.33 | 0.16 | 1895.92 | 145.08 |
| J | 6 | 0.91 | 9.77 | 1896.83 | 154.84 |
| K | 6 | 0.34 | 0.18 | 1897.16 | 155.02 |
| L | 6 | 33.77 | 0.05 | 1930.94 | 155.07 |
| M | 6 | 130.85 | 2.26 | 2061.79 | 157.33 |
| C | 7 | 0.06 | 112.92 | 2061.85 | 270.25 |
| D | 7 | 35.02 | 77.16 | 2096.87 | 347.41 |
| E | 7 | 105.01 | 2.13 | 2201.88 | 349.54 |
| F | 7 | 33.59 | 0.08 | 2500.62 | 349.62 |
| G | 7 | 29.64 | 0.09 | 2530.27 | 349.71 |
| H | 7 | 1.44 | 0.01 | 2531.70 | 349.72 |
| I | 7 | 0.02 | 0.07 | 2531.73 | 349.79 |
| J | 7 | 2.93 | 35.39 | 2534.66 | 385.18 |
| K | 7 | 8.50 | 58.03 | 2543.16 | 443.20 |
| L | 7 | 33.59 | 285.11 | 2576.75 | 728.31 |
| M | 7 | 274.19 | 64.36 | 2850.93 | 792.67 |
| N | 7 | 1.97 | 0.00 | 2852.91 | 792.67 |
| A | 8 | 1.11 | 6.31 | 2854.02 | 798.98 |
| B | 8 | 231.97 | 8.80 | 3085.99 | 807.78 |
| C | 8 | 105.88 | 137.03 | 3191.87 | 944.80 |
| D | 8 | 103.78 | 19.25 | 3295.65 | 964.05 |
| E | 8 | 60.88 | 0.50 | 3356.53 | 964.55 |
| F | 8 | 35.32 | 0.40 | 3391.85 | 964.95 |
| G | 8 | 5.60 | 0.08 | 3397.45 | 965.03 |
| H | 8 | 0.19 | 0.05 | 3397.64 | 965.08 |
| I | 8 | 49.47 | 0.10 | 3447.11 | 965.18 |
| J | 8 | 82.78 | 10.89 | 3529.89 | 976.07 |
| K | 8 | 142.06 | 103.08 | 3671.95 | 1079.15 |
| L | 8 | 770.45 | 40.72 | 4442.40 | 1119.86 |
| M | 8 | 462.28 | 1.00 | 4904.68 | 1120.86 |
| N | 8 | 38.93 | 0.00 | 4943.61 | 1120.86 |
| A | 9 | 185.24 | 6.74 | 5128.85 | 1127.60 |
| B | 9 | 359.99 | 0.74 | 5488.84 | 1128.35 |
| C | 9 | 172.46 | 5.28 | 5661.30 | 1133.63 |
| D | 9 | 172.62 | 1.70 | 5833.92 | 1135.32 |
| E | 9 | 8.12 | 0.42 | 5842.04 | 1135.74 |
| F | 9 | 12.52 | 0.08 | 5854.56 | 1135.82 |
| G | 9 | 49.23 | 0.46 | 5903.78 | 1136.28 |
| H | 9 | 155.11 | 0.37 | 6058.89 | 1136.65 |
| I | 9 | 173.46 | 0.90 | 6232.35 | 1137.54 |
| J | 9 | 45.85 | 0.14 | 6278.21 | 1137.68 |
| K | 9 | 5.09 | 6.94 | 6283.29 | 1144.63 |
| L | 9 | 313.32 | 0.36 | 6596.61 | 1144.98 |
| M | 9 | 25.41 | 3.94 | 6622.02 | 1148.92 |
| C | 10 | 0.28 | 0.10 | 6622.31 | 1149.02 |
| D | 10 | 32.20 | 28.53 | 6654.51 | 1177.54 |
| E | 10 | 117.96 | 3.69 | 6772.47 | 1181.24 |
| F | 10 | 141.96 | 1.25 | 6914.43 | 1182.49 |
| G | 10 | 600.22 | 0.10 | 7514.65 | 1182.59 |
| H | 10 | 179.94 | 0.79 | 7694.59 | 1183.38 |
| I | 10 | 1.75 | 0.00 | 7696.35 | 1183.38 |
| F | 11 | 1.29 | 0.00 | 7697.64 | 1183.38 |
| G | 11 | 50.64 | 0.00 | 7748.28 | 1183.38 |
| H | 11 | 102.32 | 9.22 | 7850.59 | 1192.60 |
| G | 12 | 0.08 | 0.00 | 7850.67 | 1192.60 |
| H | 12 | 11.21 | 0.04 | 7861.88 | 1192.63 |

| מספר | שינוי | תאריך | בוצע |
|---|---|---|---|
| 1 | הוספת קו גבול תכנון ומספור נקודות | 18/9/23 | ק.ארוך |
| 2 | עדכון גבולות תכנון | 22/10/23 | ק.ארוך |
| 3 | עדכון גבולות תכנון | 15/11/23 | ק.ארוך |
| 4 | עדכון גבולות תכנון | 31/12/23 | ק.ארוך |
| 5 | עדכון גבולות תכנון | 18/9/24 | ק.ארוך |

| | |
|---|---|
| קנ"מ | 1:250 |
| תאריך | 09/23 |
| מהדורה | 1 |
| שם המתכנן | מנוף מטוחה 04-9972642 טל. 04-9571836 פקס. 24920 e-mail: office@nava-nof.com |
| שם הפרויקט | פיתוח שצ"פים שכונת הפרחים, חריש |
| מס' הגיליון | 1-4 |
| תוכן הגיליון | תכנית עבודות עפר שצ"פ 901 |
| מס' הפרויקט | 7409-1 |
| המזמין | עדי הדר - ייזום ייעוץ וניהול הנדסי בע"מ משרד הבינוי והשיכון |
| שם המתכנן | אדריכלות נוף בע"מ |
| קנה המידה המקורי | A1=90.00x60.00 A3=42.00x30.00 |
| הגדרות הדפסה | nava-nof-mavat.ctb |

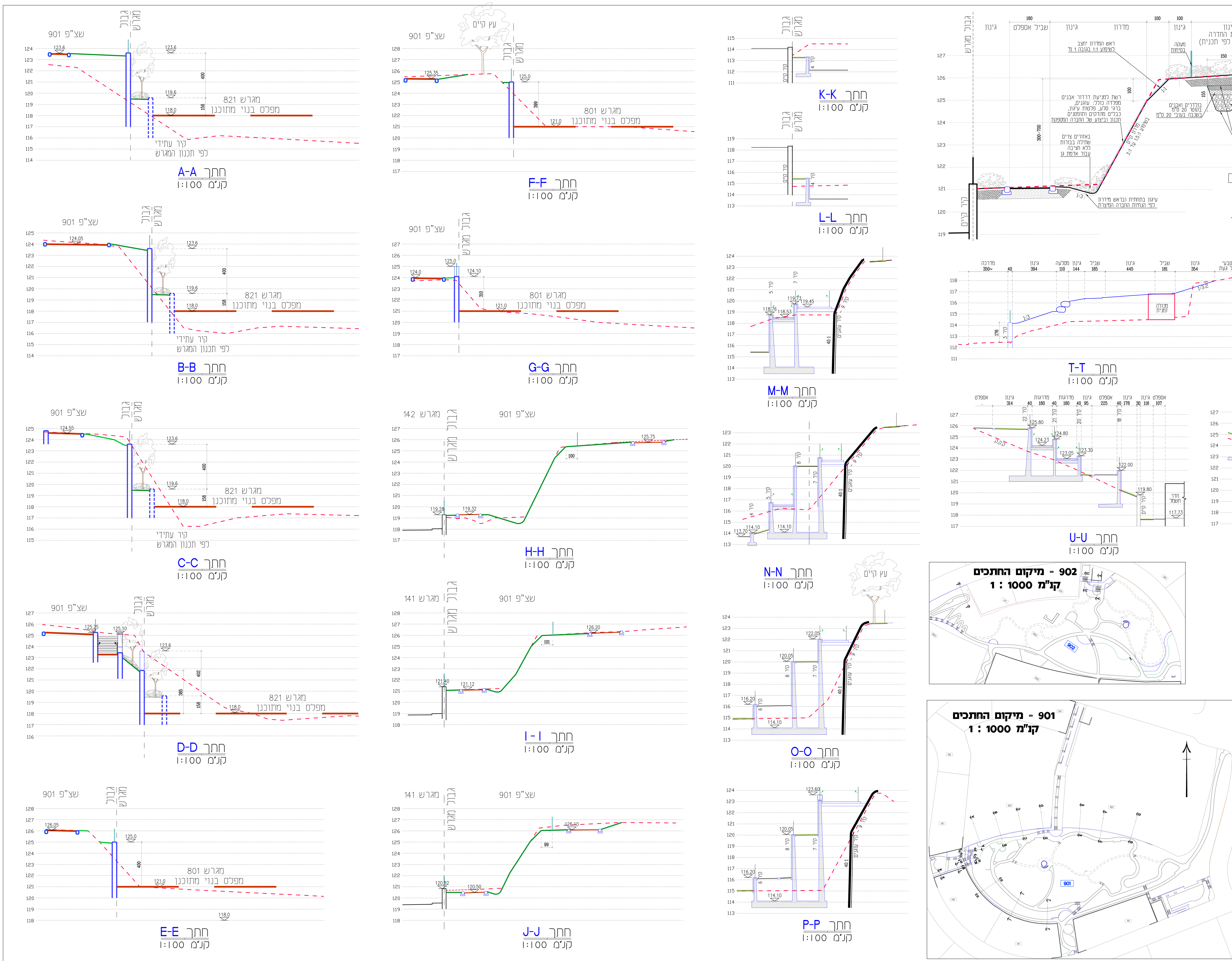


## הערות כלליות:

החתכים הם חתכים אדריכליים סכמטיים בלבד

יש לראות ולבצע לפי חתכים ופרטים הקונסטרוקטור

| תאריך | תפוצה | כמות | לאישור | למכרז | לביצוע | מהדורה | שינויים |
|---|---|---|---|---|---|---|---|
| 18/9/23 | ע.אהרון, דפנה תמיר, ע.חריש, יועצים -למכרז | 1 | | X | X | 1 | |
| 11/4/23 | ע.אהרון, ד.תמיר, ע.חריש, יועצים | 1 | | X | X | 0 | עדכון לפי הערות יועץ הקרקע |
| 22/1/23 | ע.אהרון, ד.תמיר, ע.חריש, יועצים | 1 | | X | X | 0 | |
| 11/1/23 | ע.אהרון, ד.תמיר, ע.חריש, יועצים | 1 | X | | | 0 | עדכון מ.משחק לפי הנחיות ע.חריש וכל העדכונים שנגרמו עקב כך |
| 31/10/22 | ע.אהרון, ד.תמיר, ע.חריש, יועצים | 1 | X | | | 0 | עדכון חתכים N, O, P ועדכון חתך ניקוז |
| 23/10/22 | ע.אהרון, ד.תמיר, ע.חריש, יועצים | 1 | X | | | 0 | הוספת חתכים לבקשת קונסט' |
| 19/9/22 | ע.אהרון, דפנה תמיר, ע.חריש, יועצים | 1 | X | X | | 0 | |

נאוה כהן
אדריכלות נוף בע"מ
מושב מעונה 24920
טל: 04-9972642
פקס: 04-9571836
e-mail: office@nava-nof.com

| | |
|---|---|
| קנ"מ | 1:100 |
| תאריך | 09/23 |
| מהדורה | 1 |
| תכנן | |
| שרטט | |
| ממדי הגליון | 130x90 |
| קובץ | NP-NOF-PLAN .901-902DWG |
| קבצים נספחים | |
| הגדרות הדפסה | ÞÞO-nof-mavat. ctb |

המזמין: עדי הדר - ייזום ייעוץ וניהול הנדסי בע"מ
משרד הבינוי והשיכון

שם הפרויקט: **פיתוח שצ"פים**
**שכונת הפרחים, חריש**

תוכן הגליון: **חתכים סכמטיים**
**שצ"פ 901-902**

מס' הגליון: **1+2-5**

מס' הפרויקט: 7409-1

| | | | |
|---|---|---|---|
| 10/12/23 | א.אורנ. יוסי טוטח, ג.מרים יעמים - להכרז | 1 | |
| 16/9/23 | א.אורנ. רחמי חסד, ג.מרים יעמים - להכרז | 1 | |
| 22/1/23 | א.אורנ. ג.מרים יעמים | 0 | |
| 11/1/23 | א.אורנ. ג.מרים יעמים | 0 | |
| 31/10/22 | א.אורנ. ג.מרים יעמים | 0 | |
| 23/10/22 | א.אורנ. ג.מרים יעמים | 0 | |
| 3/10/22 | א.אורנ. ג.מרים יעמים | 0 | |
| 22/9/22 | א.אורנ. רחמי חסד, ג.מרים יעמים | 0 | |
| 19/9/22 | א.אורנ. רחמי חסד, ג.מרים יעמים | 0 | |
| 15/9/22 | א.אורנ. רחמי חסד, ג.מרים יעמים | 0 | |
| 27/8/22 | א.אורנ. רחמי חסד, ג.מרים יעמים | 0 | |

מאזנה כהן אדריכלות נוף בע"מ
מושב מעונה 36 04-9972642
24920 04-9571836
e-mail: office@nava-nof.com

קנה 1:100
תאריך 09/23
מהדורה 1

נושא: עדי הדר - ייזום ייעוץ וניהול תנסי בעים
משרד הבינוי והשיכון

שם הפרויקט: פיתוח שצ"פים
שכונת הפרדיים, חדרים

שם הגליון: פרישת קירות 20-1
שצ"פ 901

מס' הגליון: 1-5.1
מס' הפרויקט: 7409-1

סוג הגליון: ביצוע
גבולות הפרויקט

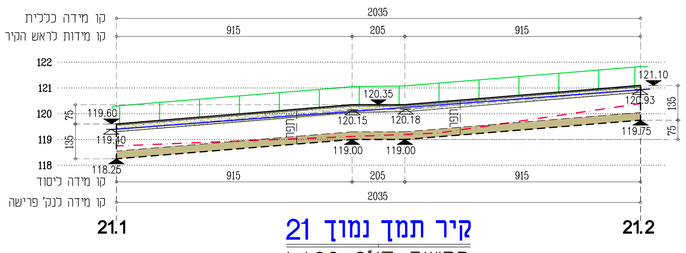


## קיר תמך נמוך 21
פרישה-קנ"מ 1:100

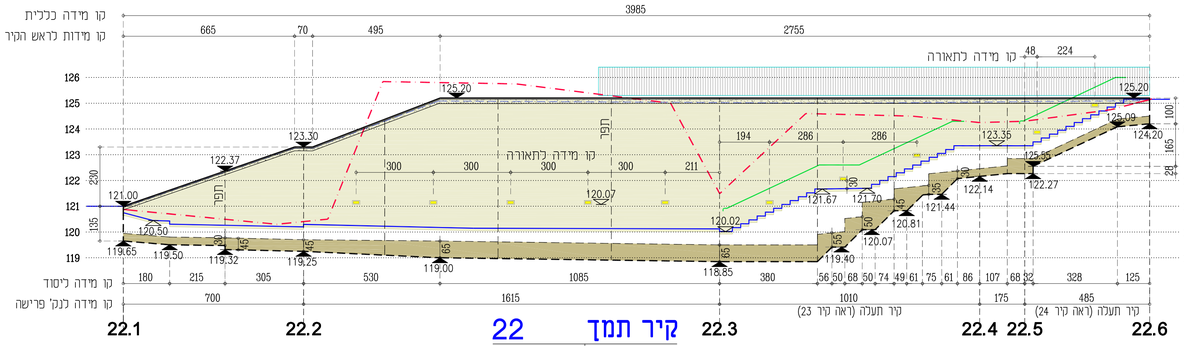


## קיר תמך 22
פרישה-קנ"מ 1:100

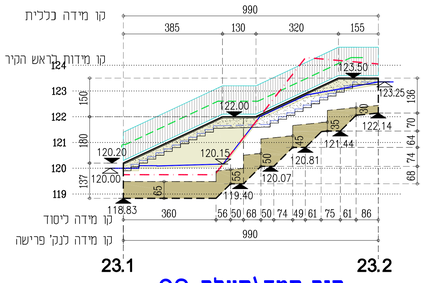


## קיר תמך\תעלה 23
פרישה-קנ"מ 1:100
(ראה קיר 22.3-22.4)

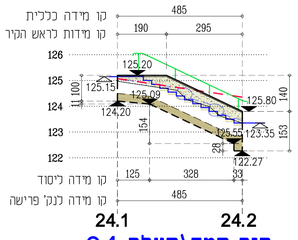


## קיר תמך\תעלה 24
פרישה-קנ"מ 1:100
(ראה קיר 22.5-22.6)

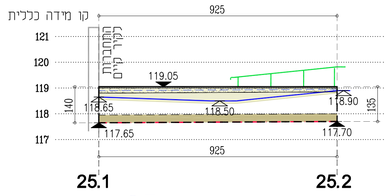


## קיר ישיבה 25
פרישה-קנ"מ 1:100

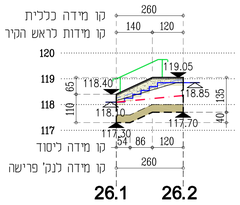


## קיר תמך נמוך 26
פרישה-קנ"מ 1:100

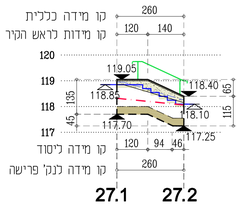


## קיר תמך נמוך 27
פרישה-קנ"מ 1:100

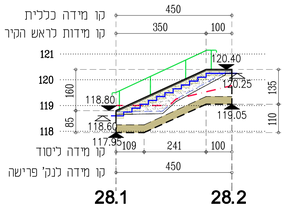


## קיר תמך נמוך 28
פרישה-קנ"מ 1:100

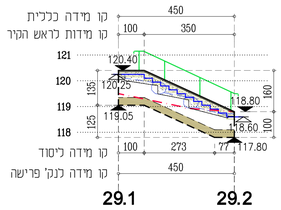


## קיר תמך נמוך 29
פרישה-קנ"מ 1:100

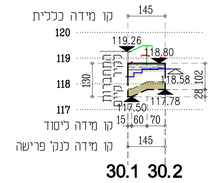


## קיר תמך נמוך 30
פרישה-קנ"מ 1:100

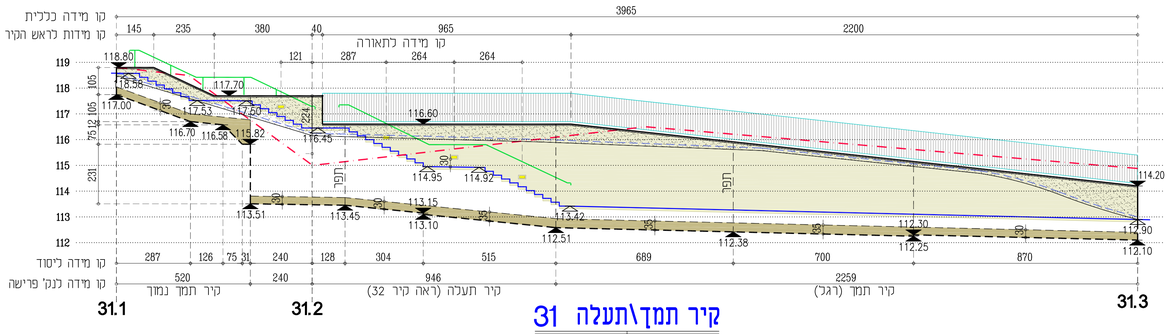


## קיר תמך\תעלה 31
פרישה-קנ"מ 1:100

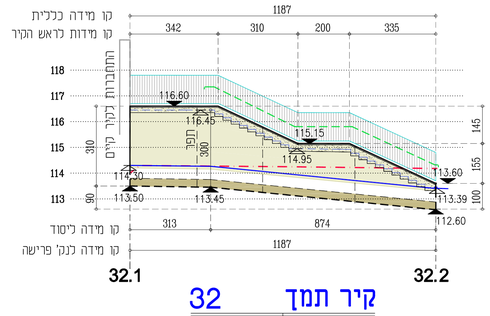


## קיר תמך 32
פרישה-קנ"מ 1:100

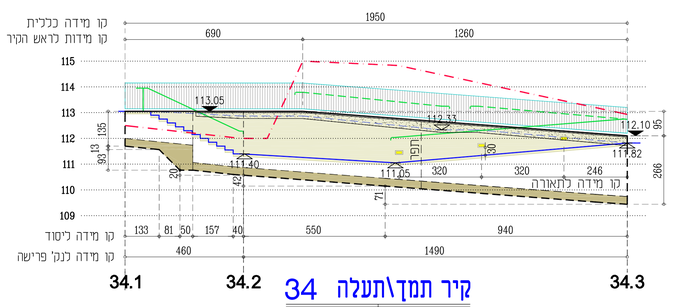


## קיר תמך\תעלה 34
פרישה-קנ"מ 1:100

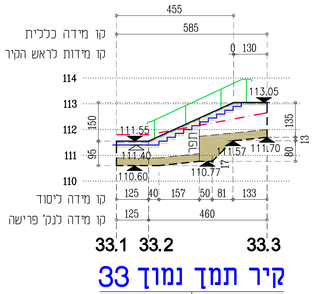


## קיר תמך נמוך 33
פרישה-קנ"מ 1:100

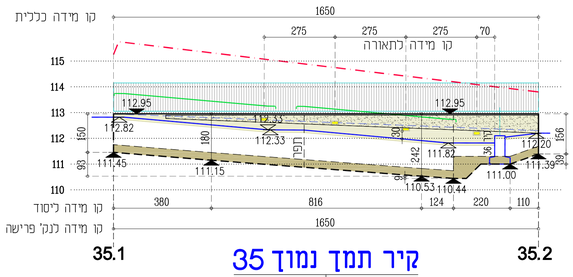


## קיר תמך נמוך 35
פרישה-קנ"מ 1:100

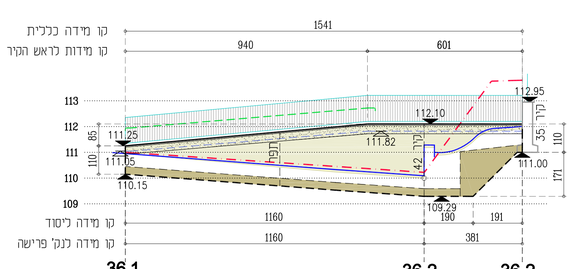


## קיר תמך\תעלה 36
פרישה-קנ"מ 1:100

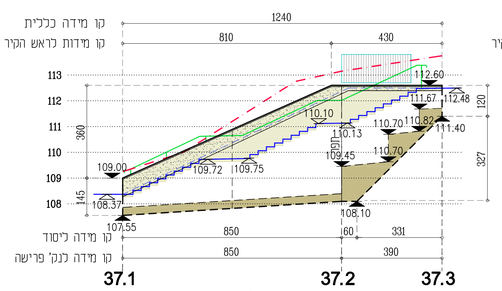


## קיר תמך\תעלה 37
פרישה-קנ"מ 1:100

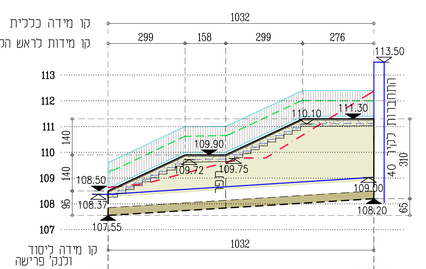


## קיר תמך\תעלה 38
פרישה-קנ"מ 1:100

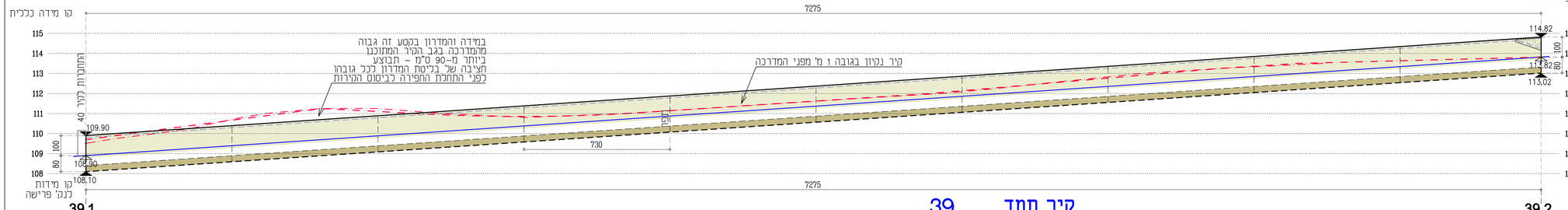


## קיר תמך 39
פרישה-קנ"מ 1:100
**קיר נקיון בגבול הדרך**

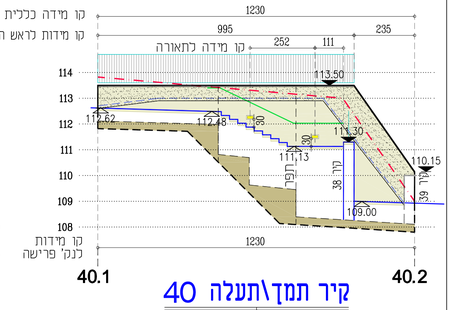


## קיר תמך\תעלה 40
פרישה-קנ"מ 1:100

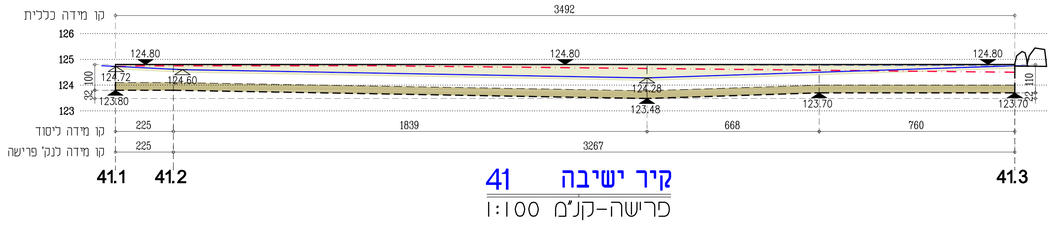


## קיר ישיבה 41
פרישה-קנ"מ 1:100

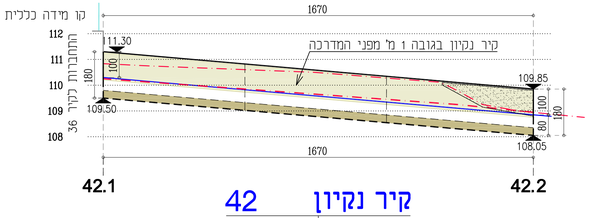


## קיר נקיון 42
פרישה-קנ"מ 1:100
**קיר נקיון בגבול הדרך**

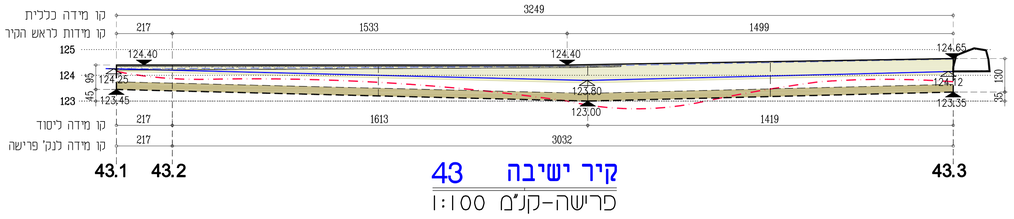


## קיר ישיבה 43
פרישה-קנ"מ 1:100

## מקרא :

- ראש קיר
- תחתית יסוד
- גובה מתוכנן בגב הקיר
- גובה מתוכנן בחזית הקיר
- קו קרקע קיים
- מפלס ראש קיר 201.50
- מפלס קרקע 201.40
- יסוד קיר תומך
- חיפוי אבן חזית הקיר
- חיפוי אבן בגב הקיר
- מעקה בטיחות
- מאחז יד
- גוף תאורה שקוע בקיר

| מהדורה | תאריך | תיאור | נכ"מ | לאישור | למכרז | הערות |
|---|---|---|---|---|---|---|
| 1 | 10/12/23 | ע.אדרוג, יורם שושן, ע.מרים יוצרים -למכרז | 1 | | | |
| 1 | 18/9/23 | ע.אדרוג, רפה הסדר, ע.מרים יוצרים -למכרז | 1 | | | |
| 1 | 22/1/23 | ע.אדרוג, ע.מרים יוצרים | 1 | | | |
| 0 | 11/1/23 | ע.אדרוג, ע.מרים יוצרים | 1 | | | |
| 0 | 8/1/23 | ע.אדרוג, ע.מרים יוצרים | 1 | | | |
| 0 | 23/10/22 | ע.אדרוג, ע.מרים יוצרים | 1 | | | |
| 0 | 3/10/22 | ע.אדרוג, ע.מרים יוצרים | 1 | | | |
| 0 | 22/9/22 | ע.אדרוג, ד.הסדר, ע.מרים יוצרים | 1 | | | |
| 0 | 15/9/22 | ע.אדרוג, ד.הסדר, ע.מרים יוצרים | 1 | | | |
| 0 | 27/6/22 | ע.אדרוג, ד.הסדר, ע.מרים יוצרים | 1 | | | |

הוספת התחזק יסוד תפרים וכרטיסות
התאמה לתוכניות קונסטרוקציה
עדכון בהשפעה לפי הוחלטה ע.מרים
לכל הפרוטוקולים שמרכזים נקב כך
הוספת מרד 4.5 ועדכון מרד 4
עדכון מיקום מפלס שונים ועדכון גיאני
עדכון מאחז יד
עדכון מפרא
עדכון זוויות סמך לאחזי משפחה
הוספת חתך ביניים נוסף ועדכון המדידה


באוה כהן
אדריכלות נוף בע"מ
מושב מעונה מל: 04-9972642
24920 ת.ד. 04-9571836
e-mail: office@nava-nof.com


| | |
|---|---|
| קנ"מ | 1:100 |
| תאריך | 09/23 |
| מהדורה | 1 |
| תכנון | |
| שרטט | |
| מפרי הגיליון | 90x100 |
| קובץ | NP-NOF-PLAN 001-ROZING |
| קבצים נוספים | |
| הגדרות הדפסה | PPD-nof-mavat.ctb |

המזמין: **עדי הדר - ייזום ייעוץ וניהול הנדסי בע"מ**
**משרד הבינוי והשיכון**

שם הפרויקט: **פיתוח שצ"פים**
**שכונת הפרחים, חריש**

מס' הגיליון: **1-5.2**

תוכן הגיליון: **פרישת קירות 40-21**
**שצ"פ 901**

מס' הפרויקט: 7409-1

# שצ"פים שכונת הפרחים, חריש
# תכנית צמחיה
## שצ"פ 901

## רשימת צמחיה — שצ"פ 901

| כמות | גודל (קבוצה) | מרווחי שתילה | שם מדעי | שם עברי |
|---|---|---|---|---|
| | | | **עצים** | |
| 2 | 8.5 (ג) | כמוסומן | Carya pecan spp. | אגוז המלך |
| 3 | 6 | כמוסומן | Pyrus syriaca | אגס סורי |
| 6 | 7 (ג) | כמוסומן | Acer obtusifolium | אדר סורי |
| 7 | 7 | כמוסומן | Pinus pinea | אורן הגלעין ('אורן הצנובר') |
| 19 | 8.5 (ב) | כמוסומן | pistacia atlantica | אלה אטלנטית |
| 20 | 6 | כמוסומן | Pistacia Palaestina | אלה ארץ ישראלית |
| 22 | 7 (ג) | כמוסומן | Quercus Calliprinos | אלון מצוי |
| 9 | 8.5 (ב) | כמוסומן | Quercus Ithaburensis | אלון תבור |
| 7 | 7 (א) | כמוסומן | Quercus boissieri | אלון תולע |
| 70 | 6 | כמוסומן | Cupressus sempervirens | ברוש מצוי |
| 7 | 8.5 (א) | כמוסומן | Olea europea cv. 'syriaca' | זית זן סורי |
| 26 | 8.5 (ב) | כמוסומן | Ceratonia siliqua | חרוב מצוי (נקבה בלבד) |
| 41 | 6 | כמוסומן | Cercis siliquastrum | כליל החורש |
| 9 | 7 | כמוסומן | Celtis australis | מיש דרומי |
| 7 | 7 | כמוסומן | Crataegus azarolus | עוזרר קוצני |
| 9 | 6 | כמוסומן | Laurus nobilis | ער אציל |
| 6 | 7 | כמוסומן | Punica granatum | רימון מצוי (זנים שונים) |
| 7 | 7 | כמוסומן | Prunus ursina | שזיף הדב |
| 3 | 7 | כמוסומן | Prunus dulcis | שקד מצוי (זנים מתוקים שונים) |
| 3 | 7 | כמוסומן | Ficus carica | תאנה (זנים שונים) |
| 2 | 7 (א) | כמוסומן | Morus alba | תות (זנים שונים) |
| | | | **שיחים** | |
| 14 | 4 | כמוסומן | Spartium junceum | אחירותם החורש |
| 171 | 4 | 0.75 | Pistacia lentiscus | אלת המסטיק |
| 36 | 4 | 1.50 | Rosa canina | ורד הכלב (ורד הבר) |
| 146 | 4 | 1.50 | Jasminum fruticans | יסמין שיחני |

## רשימת צמחיה — שצ"פ 901

| כמות | גודל | מרווחי שתילה | שם מדעי | שם עברי |
|---|---|---|---|---|
| | | | **שיחים וצמחי כיסוי** | |
| 368 | 3 | 0.75 | Majorana Syriaca | אזוב מצוי |
| 157 | 3 | 0.75 | Lavandula dentata | אזוביון משונן |
| 35 | 3 | 0.75 | Lavandula angustifolia | אזוביון רפואי |
| 25 | 3 | 0.75 | 0riganum vulgare | אזובית פשוטה (אורגנו) |
| 40 | 3 | 0.75 | Hyssopus officinalis | בן-אזוב רפואי |
| 142 | פלאג | 0.75 | Teucrium capitatum | געדה מצויה |
| 348 | 3 | 0.75 | Teucrium chamaedrys | געדה כרתית |
| 50 | 3 | 0.75 | Teucrium divaricatum | געדה מפושקת |
| 50 | 3 | 0.75 | Micromeria fruticosa | זוטה לבנה |
| 115 | פלאג | 0.75 | Hyparrhenia hirta (L.) Stapf | זקנן שעיר |
| 599 | פלאג | 0.75 | Convolvulus stachydifolius | חבלבל המשי |
| 484 | פלאג | 0.75 | Convolvulus arvensis | חבלבל השדה |
| 156 | פלאג | 0.75 | Convolvulus dorycnium | חבלבל השיח |
| 811 | פלאג | 0.75 | Euphorbia hierosolymitana | חלבלוב מגובשש |
| 60 | פלאג | 0.75 | Malva sylvestris | חלמית גדולה (חוביזית אל-ג'מל) |
| 140 | 4 | 0.75 | Leontodon tuberosus | כתמה עבת-שורשים |
| 222 | 4 | 0.75 | Cistus salviifolius | לוטם מרווני |
| 245 | 4 | 0.75 | Cistus creticus | לוטם שעיר |
| 10 | 4 | 0.75 | Artemisia arborescens | לענה שיחנית (שיבה) |
| 209 | 4 | 0.75 | Salvia Fruticosa Mill | מרווה משולשת |
| 128 | 4 | 0.75 | Salvia dominica | מרווה ריחנית |
| 50 | 4 | 0.75 | Salvia officinalis | מרווה רפואית |
| 20 | 3 | 0.75 | Salvia judaica | מרוות יהודה |
| 55 | 3 | 0.75 | Salvia hierosolymitana | מרוות ירושלים |
| 234 | 3 | 0.75 | Nepata curviflora | נפית כפופה |
| 455 | 3 | 0.75 | Echium angustifolium | עכנאי שרוע |
| 319 | 3 | 0.75 | Ruta chalepensis | פיגם מצוי |
| 105 | פלאג | 0.75 | Phagnalon rupestre | צמרנית הסלעים |
| 40 | 3 | 0.75 | Pelargonium graveolens | צתרה ורודה |
| 349 | פלאג | 0.75 | Thymus capitatus | קורנית מקורקפת |
| 284 | 4 | 0.75 | Rosmarinus officinalis | רוזמרין רפואי |
| 37 | פלאג | 0.75 | Ononis natrix | שברק מצוי |
| 45 | פלאג | 0.75 | Foeniculum vulgare | שומר פשוט |
| 340 | פלאג | 0.75 | Hordeum bulbosum | שעורת הבולבוסין |

## רשימת צמחיה — שצ"פ 901

| כמות | גודל | מרווחי שתילה | שם מדעי | שם עברי |
|---|---|---|---|---|
| | | | **מטפסים** | |
| 43 | 3 | 1.00 | Asparagus aphyllus | אספרג החורש |
| 23 | 4 | 1.00 | Vitis vinifera 'Early Adora' | גפן היין 'ארלי אדורה' (עינב שחור) |
| 12 | 4 | 1.00 | Vitis vinifera 'Timpson' | גפן היין 'טימפסון' (עינב לבן ללא גרעינים) |
| 111 | 4 | 1.50 | Parthenocissus quinquefolia | גפנית מחומשת |
| 10 | 4 | 1.50 | Parthenocissus tricuspidata | גפנית משולשת |
| 357 | 3 | 1.50 | Clematis cirrhosa | זלזלת הקנוקנות |
| 287 | 4 | 0.75 | Lonicera etrusca | יערה איטלקית |
| 76 | 4 | 1.50 | HedeSa helix | קיסוס החורש |
| | | | **גיאופיטים** | |
| 350 | 1 גיאופיטים | 0.25 | Palestine Iris | אירוס א"י [ אי ] |
| 300 | 3 גיאופיטים | 0.25 | Scilla hyacinthoides | בן חצב יקינטוני [ בח.י ] |
| 400 | 3 גיאופיטים | 0.25 | Scilla autmnalis | בן חצב סיתווני [ בח.ס ] |
| 390 | 3 גיאופיטים | 0.25 | Urginea maritima | חצב מצוי [ ח.מ ] |
| 275 | 1 גיאופיטים | 0.25 | Muscari parviflorum | כדן קטן פרחים [ כ.ק ] |
| 280 | 1 גיאופיטים | 0.25 | Anemone coronaria | כלנית מצויה [ כ.מ ] |
| 250 | 1 גיאופיטים | 0.25 | Ranunculus asiaticus | נורית אסיה [ נ.א ] |
| 200 | 1 גיאופיטים | 0.25 | Ornithogalum montanum | נץ חלב הררי [ נ.ח ] |
| 460 | 3 גיאופיטים | 0.25 | Asphodelus ramosus | עירית גדולה [ ע.ג ] |
| 210 | 3 גיאופיטים | 0.25 | Asphodelus fistulosus | עירית נבובה [ ע.נ ] |
| 475 | 2 גיאופיטים | 0.25 | Tulipa agenensis | צבעוני ההרים [ צ.ה ] |
| 390 | 3 גיאופיטים | 0.25 | Cyclamen persicum | רקפת מצויה [ ר.מ ] |
| 200 | 3 גיאופיטים | 0.25 | Allium neapolitanum | שום משולש [ ש.מ ] |

## רשימת צמחיה — שצ"פ 901

### תערובות זרעים לזריעה ידנית

| מ"ר | גרם/מ"ר | (%) בתערובת | שם מדעי | שם עברי |
|---|---|---|---|---|
| 82 | זרעים | מ"ר | | **A** תערובת זרעים (שילוט: **אזוב מצוי + בקיה שעירה**) |
| | 2 גרם למ"ר | 50% - A | Origanum syriacum | אזוב מצוי (זעתר) |
| | | 30% - A | Vicia villosa | בקיה שעירה |
| | | 20% - A | Euphorbia hierosolymitana | חלבלוב מגובשש |
| 145 | זרעים | מ"ר | | **B** תערובת זרעים (שילוט: **זוטה לבנה**) |
| | 2 גרם למ"ר | 50% - B | Micromeria fruticosa | זוטה לבנה |
| | | 35% - B | Salvia pinnata | מרווה מנוצה |
| | | 10% - B | Silene palaestina | ציפורנית ארץ ישראלית |
| | | 5% - B | Chrysanthemum segetum | חרצית השדות |
| 111 | זרעים | מ"ר | | **C** תערובת זרעים (שילוט: **מרווה משולשת + חרדל השדה**) |
| | 2 גרם למ"ר | 50% - C | Salvia fruticosa Mill | מרווה משולשת |
| | | 25% - C | Papaver-sumbonatum | פרג אגסני |
| | | 25% - C | Ononis natrix | שברק מצוי |
| 100 | זרעים | מ"ר | | **D** תערובת זרעים (שילוט: **פיגם מצוי**) |
| | 2 גרם למ"ר | 50% - D | Ruta chalepensis | פיגם מצוי |
| | | 35% - D | Nepeta curviflora | נפית כפופה |
| | | 15% - D | Anthemis pseudocotula | קחוון מצוי |
| 118 | זרעים | מ"ר | | **E** תערובת זרעים (שילוט: **מרוות ירושלים**) |
| | 2 גרם למ"ר | 50% - E | Cistus salviifolius | לוטם מרווני |
| | | 30% - E | Salvia hierosolymitana | מרוות ירושלים |
| | | 20% - E | Senecio vernalis | סביון אביבי |
| 32 | זרעים | מ"ר | | **F** תערובת זרעים (שילוט: **עכנאי שרוע + צתרה ורודה + צלף קוצני**) |
| | 2 גרם למ"ר | 50% - F | Echium angustifolium | עכנאי שרוע |
| | | 30% - F | Satureja thymbra | צתרה ורודה |
| | | 15% - F | Capparis zoharyi | צלף קוצני |
| | | 5% - F | Helichrysum sanguineum | דם המכבים האדום |
| 149 | זרעים | מ"ר | | **G** תערובת זרעים (שילוט: **פשתה שעירה + מרווה דגולה**) |
| | 2 גרם למ"ר | 50% - G | Coridothymus capitatus | קורנית מקורקפת |
| | | 20% - G | Salvia viridis | מרווה דגולה |
| | | 20% - G | Linum-pubescens | פשתה שעירה |
| | | 10% - G | Dactylis glomerata | ציבורת ההרים |
| 148 | זרעים | מ"ר | | **H** תערובת זרעים |
| | 2 גרם למ"ר | 30% - H | Cistus creticus | לוטם שעיר |
| | | 20% - H | Salvia dominica | מרווה ריחנית |
| | | 20% - H | Ranunculus Marginatus | נורית המלל |
| | | 20% - H | Phlomis viscosa | שלהבית דביקה |
| | | 10% - H | Trifolium purpureum | תלתן ארגמן |
| 53 | זרעים | מ"ר | | **I** (שילוט: **תורמוס ההרים + חרצית עטורה + געדה מפושקת + חוטמית זיפנית**) |
| | 2 גרם למ"ר | 40% - I | Teucrium divaricatum | געדה מפושקת |
| | | 30% - I | Lupinus Pilosus | תורמוס ההרים |
| | | 20% - I | Salvia palaestina | מרווה ארץ-ישראלית |
| | | 5% - I | Alcea setosa | חוטמית זיפנית |
| | | 5% - I | Chrysanthemum Coronarium | חרצית עטורה |
| 128 | זרעים | מ"ר | | **J** תערובת זרעים (שילוט: **דרדר כחול + צמרנית הסלעים + שומר פשוט**) |
| | 2 גרם למ"ר | 50% - J | Centaurea cyanoides | דרדר כחול |
| | | 20% - J | Phagnalon rupestre | צמרנית הסלעים |
| | | 20% - J | Foeniculum vulgare | שומר פשוט |
| | | 10% - J | Salvia judaica | מרוות יהודה |
| 135 | זרעים | מ"ר | | **K** תערובת זרעים - אחו |
| | 2 גרם למ"ר | 30% - K | Convolvulus dorycnium | חבלבל המשי |
| | | 30% - K | Leontodon tuberosus | כתמה עבת-שורשים |
| | | 20% - K | Panicum repens | דוחן זוחל |
| | | 10% - K | Teucrium creticum | געדה כרתית |
| | | 10% - K | Hyparrhenia hirta | זקנן שעיר |
| 290 | זרעים | מ"ר | | **L** תערובת זרעים - אחו עשבוני גבוהה |
| | 2 גרם למ"ר | 50% - L | Hordeum bulbosum | שעורת הבולבוסין |
| | | 20% - L | Onosma gigantea | סומקן ענקי |
| | | 10% - L | Piptatherum Holciforme | נשרן שעיר |
| | | 10% - L | Ammi majus | אמיתה גדולה |
| | | 10% - L | Cephalaria joppensis | שלמון יפואי |
| 100 | זרעים | מ"ר | | **N** זרעים - תורמוס ההרים (שילוט: **תורמוס ההרים**) |
| | 5 גרם למ"ר | 100% - N | Lupinus Pilosus | תורמוס ההרים |

## מקרא גיאופיטים

הגיאופיטים יוטמנו בשטחי השיקום באזורי אל-געת והאכילים בינהם, גם סמוך לשבילי ליקוט

- אירוס א"י
- בן חצב יקינטוני
- בן חצב סיתווני
- חצב מצוי
- כדן קטן פרחים
- כלנית מצויה
- נורית אסיה
- נץ חלב הררי
- עירית גדולה — חלקים אכילים: פרחים ושורשים
- עירית נבובה — חלקים אכילים: פרחים
- צבעוני ההרים
- רקפת מצויה — חלקים אכילים: עלים ועוקצי הפרחים
- שום משולש — חלקים אכילים: פרחים, פקעות וגבעולים תת קרקעיים

## מקרא:

- שם הצמח / כמות (מרווח)
- מקבץ גאופיטים (סוג בקוד + כמות במקבץ)
- מטפסים צמודי קירות \ גדרות
- שטחי גינון אינטנסיבי (צמחיית בר מקומית) שתילת שיחים צמחי כיסוי ומטפסים גודל 4 / 3 / פלאג
- שטחים טבעיים בהתערבות צימחית / שיקומית מינימלית הכוללת פיזור מקבצי גאופיטים של צמחיית בר מקומית ושילוב עצי חורש מקומיים (לפי הנחיות באתר)
- שטחים לשיקום נופי - זריעת צמחיה טבעית מקומית תערובת זרעים (במ"ר) ובאחוזי ערבוב - לפי רשימה

אגוז המלך — אדר סורי — ער אציל (דפנה) מעוצב כעץ קטן על מס' גזעים — אלה א"י — אלה אטלנטית — אלון תבור — אלון מצוי — זית סורי — ברוש מצוי — עוזרר אדום — כליל החורש — חרוב מצוי (נקבה בלבד!) — אלון התולע — שקד פרי אכיל זנים שונים — אורן הצנובר — שיח אברהם מעוצב על 3 גזעים — תות-זנים שונים (זנים אכילים - לבן\שחור\ארוך) — שזיף הדב — רימון מצוי — אגס סורי (פרי אכיל) — תאנה-זנים שונים — מיש דרומי — עץ קיים לשימור

## הערות לתוכנית:

1. אין לפזר אדמה אם אינה מעורבת בקומפוסט בשיעור 6.7% (לפי שטח - 20 קוב לדונם)
2. בנוסף, על תוספת הקומפוסט והדשנים לאדמה - יש להקפיד על דיבול ודישון בבורות השתילה - כנדרש במפרט הכללי והמיוחד.
3. בכל אזורי הגינון תפוזר שכבת רסק גזם בעובי 10 ס"מ. (למעט היכן שצוין אחרת בתכנית)
4. שורת הצמחים הראשונה מאבן שפה או גן, תשתל במרחק מרווח השתילה המוגדר של הצמח אלא אם מסומן אחרת בתכנית.
5. שתילת צמחים למעלה משורה אחת תתבצע בסגול.
6. על כל צמח שאינו בנמצא במשתלות, יש לדווח מיידית למתכנן לצורך אישור תחליף.
7. במידה ועץ מתוכנן 'נופל' על תשתית תת קרקעית קיימת - יש לקבל את הנחיות המתכנן למיקום חדש עבור העץ.
8. צמחיה קיימת שסומנה לשימור בתכנית - תישמר בקפדנות. רק בנקודות מגע עם שבילים - יגזמו ויסולקו היבשים, וענפים העלולים להפריע למעבר. בכל אופן החלטה לגבי שימור או סילוק צמחיה קיימת תעשה גם לפי הנחיות הפיקוח והמועצה באתר.
9. עצי פרי מסוג מסויים יהיו כל אחד מזן שונה.
10. גיאופיטים ישתלו במקבצים צפופים, בכמות של 10-25 יחידות במקבץ (בד"כ 20 יח' במקבץ). המקבצים יהיו של סוג אחד.
11. ראה הנחיות במפרט המיוחד לשתילת פלאגים. הפלגים ישתלו עם בוא הגשמים ו\או יושקו במערכת המטרה זמנית רכוש הקבלן, אשר תפונה מהשטח בתום שנת הבדק.
12. ראה הנחיות במפרט המיוחד לזריעה ידנית. הזריעה תבוצע עם בוא הגשמים. במידה והחורף שחון ו\או במידה ויוחלט לזרוע בתקופה אחרת, אזורי הזריעה יושקו במערכת המטרה זמנית רכוש הקבלן, אשר תפונה מהשטח בתום שנת הבדק.

| שינויים | מהדורה | לביצוע | למכרז | לאישור | כמות | תפוצה | תאריך |
|---|---|---|---|---|---|---|---|
| | | | | | | | |
| | 1 | X | X | | 1 | ע.אהרון, דפנה תמיר, ע.חריש, יועצים -למכרז | 18/9/23 |
| | 1 | X | X | | 1 | ע.אהרון, ע.חריש, יועצים | 22/1/23 |
| עדכון מ.משחק לפי הנחיות ע.חריש וכל העדכונים שנגרמו עקב כך | 0 | | | X | 1 | ע.אהרון, ע.חריש, יועצים | 11/1/23 |
| עדכון לפי הערות ארז צוריאל | 0 | | | X | 1 | ארז ב.צוריאל, דפנה תמיר, ע.חריש, יועצים | 15/11/22 |
| עדכון לפי השינוי בקירות 7, 8 | 0 | | | X | 1 | ארז ב.צוריאל, דפנה תמיר, ע.חריש, יועצים | 31/10/22 |
| עדכונים לפי תנוחה שהשתנתה | 0 | | | X | 1 | ארז ב.צוריאל, דפנה תמיר, ע.חריש, יועצים | 23/10/22 |
| עדכון לפי הערות ד.תמיר | 0 | | | X | 1 | ארז ב.צוריאל, דפנה תמיר, ע.חריש, יועצים | 19/9/22 |
| | 0 | | | X | 1 | ע.אהרון, ד.תמיר, ע.חריש, יועצים | 27/06/22 |


**נאוה כהן — אדריכלות נוף בע"מ**
מושב מעונה 24920
טל: 04-9972642
פקס: 04-9571836
e-mail: office@nava-nof.com


קנ"מ: 1:250
תאריך: 09/23
מהדורה: 1
המזמין: עדי הדר - ייזום ייעוץ וניהול הנדסי בע"מ, משרד הבינוי והשיכון
שם הפרויקט: פיתוח שצ"פים, שכונת הפרחים, חריש
תכנן / שרטט / ממדי הגליון: 143X90
קובץ: NP-NOF-PLAN .901-902DWG
קבצים נספחים
הגדרות הדפסה: ppO-nof-mavat.ctb
תוכן הגליון: תכנית צמחיה שצ"פ 901
מס' הגליון: 1-6
מס' הפרויקט: 7409-1

# שצ"פים שכונת הפרחים, חריש
# תכנית השקיה
## שצ"פ 901

## ראש מערכת 901-B השקיה בקוטר 2″
### בארגז יארולייט בלום גארדי להשקיית הגינון בשצ"פ 901

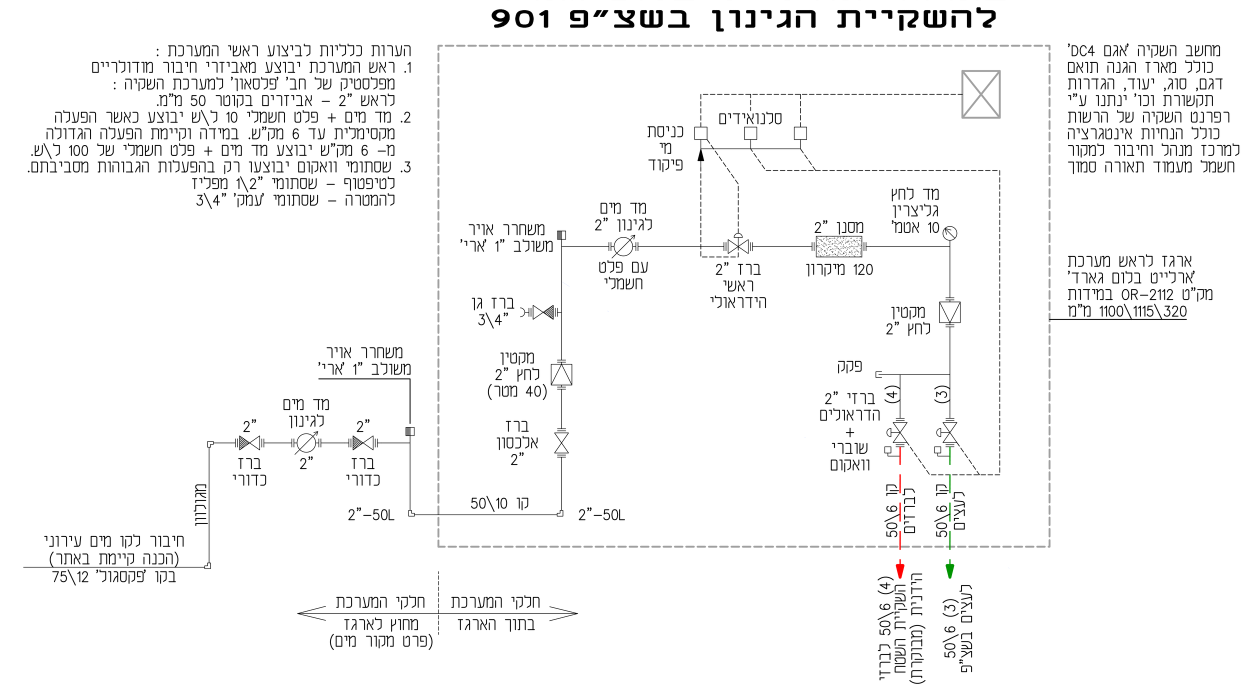

**חריש - לוח הפעלה לראש מערכת 901B בקוטר "2 להשקיית הגינון והעצים בשצ"פ 901 חלק (מיקום: בסמוך לפינת הישיבה הקשתית במעלה שביל המדרגות מצפון)**

| מס' קו | שם החלקה | סוג צמחיה | סוג טפטפת | אורך שלוחות (מ"א) | מרווח הטפטוף (מ') | ספיקת טפטפת או ממטיר (ל\ש) | ספיקה לחלקה (מק"ש) | שטח חלקה (דונם) | שיעור המטרה (מ"מ\שעה) | קוטר קו ראשי (מ"מ) | החזר יומי בקיץ (מ"מ\דונם) לעצים החזר יומי בקיץ ל'\לעץ | כמות מים לקו ביום (מ"ק) | כמות מים לקו בשבוע (מ"ק) | משך השקייה בשעות ובדקות אחת ל- חצי שבוע בקיץ |
|---|---|---|---|---|---|---|---|---|---|---|---|---|---|---|
| **הפעלה מספר (3)** | **השקייה יעודית לעצים בשצ"פ 901 (חלק)** | עצים | טבעות טיפטוף לעצים מצינור 16/2.0-0.30 (2 מ"א לטבעת, 6 טפטפות, 12 ל\ש לעץ) | 250 | 0.30 | 2.0 | **1.667** | 0.075 | 13.33 | **50/6** | 8 | 0.60 | 4.20 | **1:15** |

**הערה: הפעלה מס' (4) בקוטר 50\6 מראש זה מיועדת לברזי שטח, להשקיה ידנית ו\או המטרה זמנית ופריקה, עד קליטת צמחי הבר בשטחי השצ"פ השתולים ו\או הזרועים**

## ראש מערכת 901-A השקיה בקוטר 2″
### בארגז יארולייט בלום גארדי להשקיית הגינון בשצ"פ 901

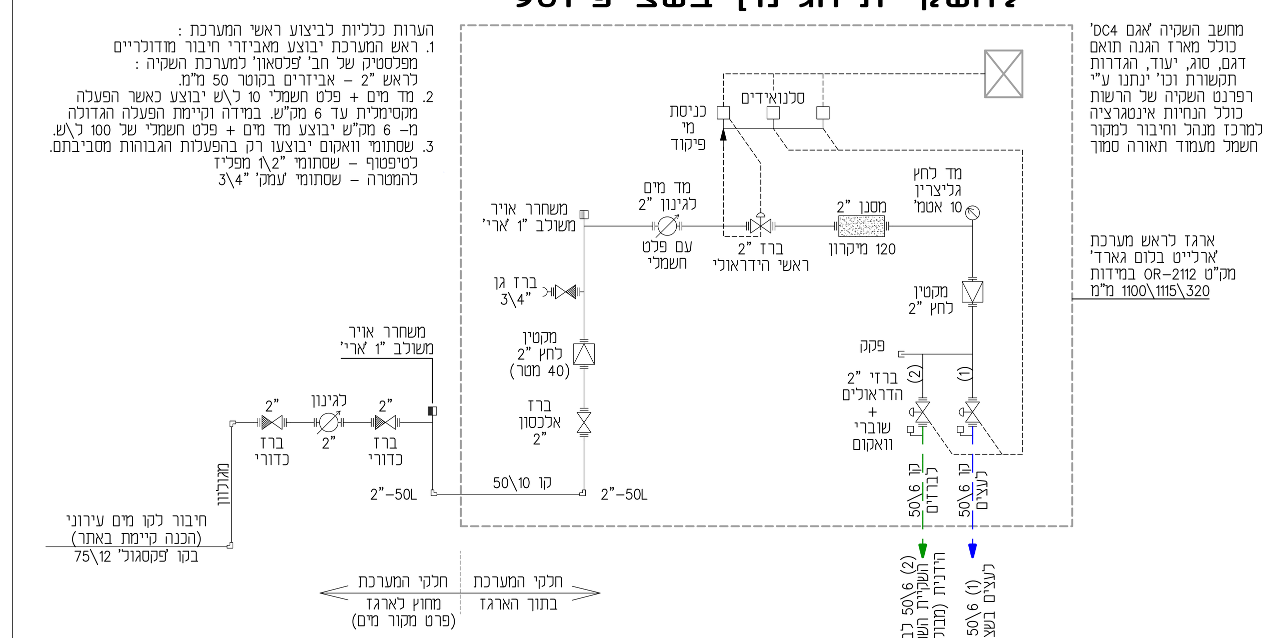

**חריש - לוח הפעלה לראש מערכת 901A בקוטר "2 להשקיית הגינון והעצים בשצ"פ 901 חלק (מיקום: בסמוך למתחם המשחקים הדרום - מזרחי)**

| מס' קו | שם החלקה | סוג צמחיה | סוג טפטפת | אורך שלוחות (מ"א) | מרווח הטפטוף (מ') | ספיקת טפטפת או ממטיר (ל\ש) | ספיקה לחלקה (מק"ש) | שטח חלקה (דונם) | שיעור המטרה (מ"מ\שעה) | קוטר קו ראשי (מ"מ) | החזר יומי בקיץ (מ"מ\דונם) לעצים החזר יומי בקיץ ל'\לעץ | כמות מים לקו ביום (מ"ק) | כמות מים לקו בשבוע (מ"ק) | משך השקייה בשעות ובדקות אחת ל- חצי שבוע בקיץ |
|---|---|---|---|---|---|---|---|---|---|---|---|---|---|---|
| **הפעלה מספר (1)** | **השקייה יעודית לעצים בשצ"פ 901 (חלק)** | עצים | טבעות טיפטוף לעצים מצינור 16/2.0-0.30 (2 מ"א לטבעת, 6 טפטפות, 12 ל\ש לעץ) | 214 | 0.30 | 2.0 | **1.427** | 0.064 | 15.58 | **50/6** | 8 | 0.51 | 3.60 | **1:15** |

**הערה: הפעלה מס' (2) בקוטר 50\6 מראש זה מיועדת לברזי שטח, להשקיה ידנית ו\או המטרה זמנית ופריקה, עד קליטת צמחי הבר בשטחי השצ"פ השתולים ו\או הזרועים**

## ראש מערכת 901-C השקיה בקוטר 1.5″
### בארגז יארולייט בלום גארדי להשקיית הגינון בשצ"פ 901

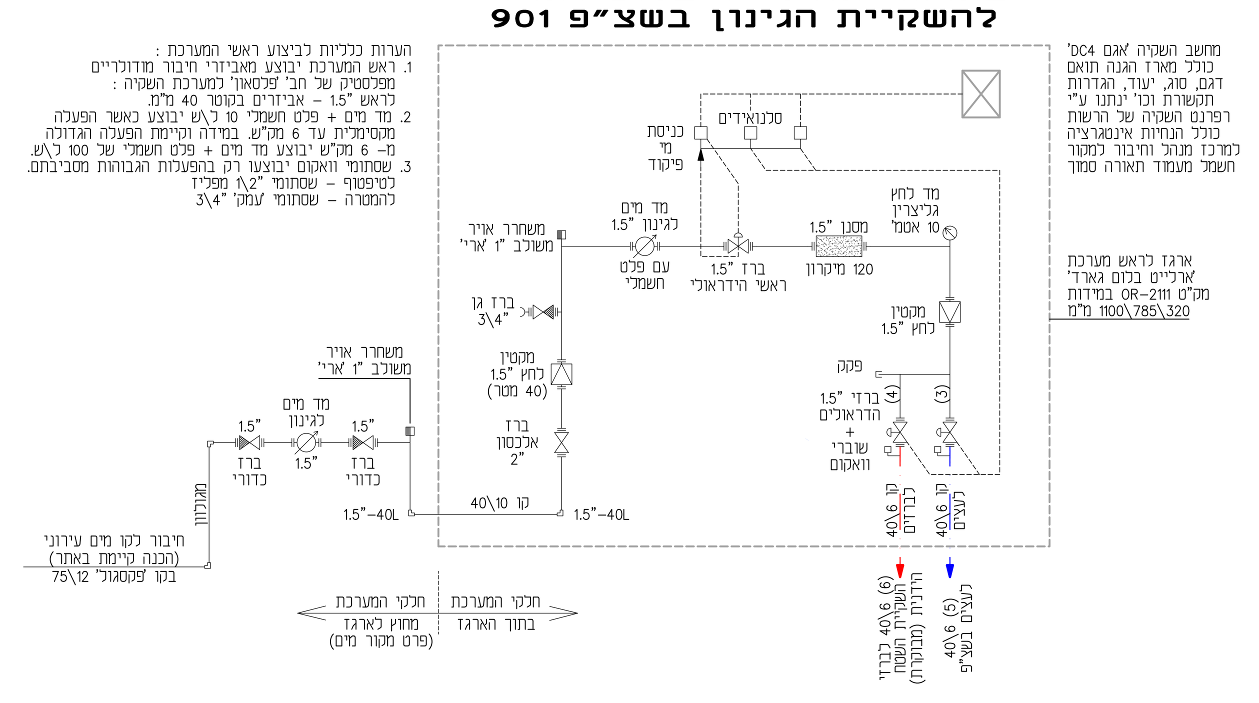

**חריש - לוח הפעלה לראש מערכת 901C בקוטר "1.5 להשקיית הגינון והעצים בשצ"פ 901 חלק (מיקום: בתחתית ובצמוד למצוק מחלקו הדרומי של השצ"פ)**

| מס' קו | שם החלקה | סוג צמחיה | סוג טפטפת | אורך שלוחות (מ"א) | מרווח הטפטוף (מ') | ספיקת טפטפת או ממטיר (ל\ש) | ספיקה לחלקה (מק"ש) | שטח חלקה (דונם) | שיעור המטרה (מ"מ\שעה) | קוטר קו ראשי (מ"מ) | החזר יומי בקיץ (מ"מ\דונם) לעצים החזר יומי בקיץ ל'\לעץ | כמות מים לקו ביום (מ"ק) | כמות מים לקו בשבוע (מ"ק) | משך השקייה בשעות ובדקות אחת ל- חצי שבוע בקיץ |
|---|---|---|---|---|---|---|---|---|---|---|---|---|---|---|
| **הפעלה מספר (5)** | **השקייה יעודית לעצים בשצ"פ 901 (חלק)** | עצים | טבעות טיפטוף לעצים מצינור 16/2.0-0.30 (2 מ"א לטבעת, 6 טפטפות, 12 ל\ש לעץ) | 106 | 0.30 | 2.0 | **0.707** | 0.032 | 31.45 | **40/6** | 8 | 0.25 | 1.78 | **1:15** |

**הערה: הפעלה מס' (6) בקוטר 40\6 מראש זה מיועדת לברזי שטח, להשקיה ידנית ו\או המטרה זמנית ופריקה, עד קליטת צמחי הבר בשטחי השצ"פ השתולים ו\או הזרועים**

### פרט ארון ראש מערכת השקיה

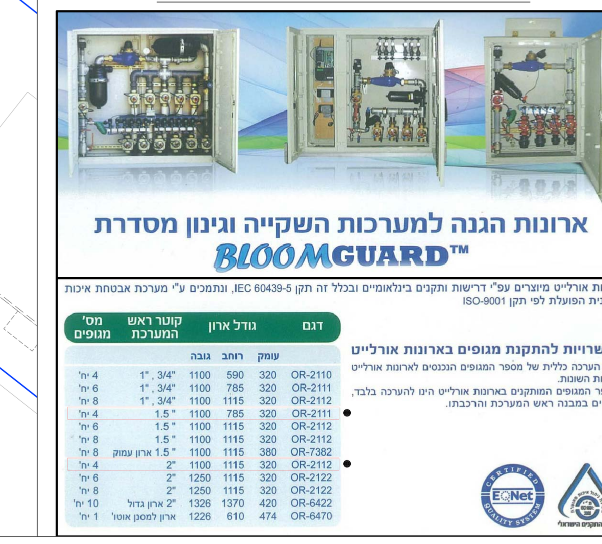

### פרט טבעת טיפטוף לעצים
### פרט אביזר השקיה בארגז הגנה

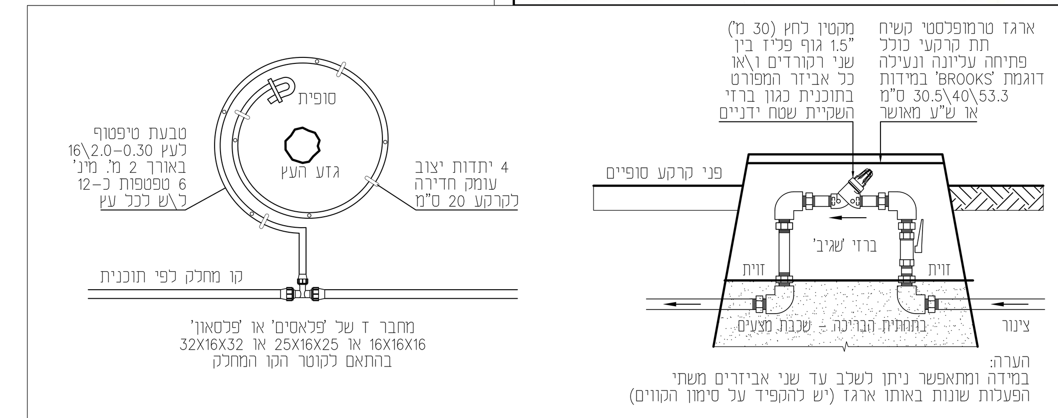

## הערות לביצוע מערכת השקיה:

א. העבודה תבוצע ע"י אנשי מקצוע ועל פי הנחיות המפרט הטכני המיוחד, המפרט הכללי פרק 41 ועל פי הנחיות מנהל מערכות המים ברשות המקומית.
ב. על הקבלן לתאם עבודותו עם מחלקת המים ומחלקת הגינון ברשות המקומית.
ג. על הקבלן להזמין, על חשבונו, מד מים במחלקת הגביה של הרשות המקומית. רק לאחר ששעון המים הותקן ע"י הרשות המקומית רשאי הקבלן לחבר את ראש מערכת ההשקיה למקור המים המאושר.
ד. יש לפרוס את שלוחות ההשקיה לפי המרווחים המצויינים גם בתוכנית צמחיה.
ה. על הקבלן לקבל את אישור המתכנן לסימון רשת ההשקיה ולכל שינוי.

### לפני ביצוע מערכת ההשקיה יש לוודא הנתונים הבאים :

א. יש לוודא השלמת התאום בין פרוייקט זה לפרוייקטים ומערכות המים הסמוכות.
ב. יש לקבל את כל ההנחיות והדרישות מרפרנט מע' מים של הרשות המקומית.
ג. יש לוודא התאמת המידות והנתונים בשטח לפני תחילת ביצוע. במקרה של אי התאמה ו\או אי הבנה, יש לפנות למתכנן לצורך קבלת דגשים.
ד. יש לוודא את מיקום וקוטר מקור המים. וקוטר הצנרת המקשרת בין מקור המים לראש המערכת המתוכנן (צינור 'פקסגול' בקוטר 75 מ"מ ובדרג 12)
ה. יש למדוד ולוודא בשטח את הלחץ הדינאמי של המים באזור המתוכנן לפני ראש המערכת וליידע על - כך את המתכנן. יתכן שבעקבות מידע זה יקבל הקבלן הנחיות שונות מהמצויין בתוכנית.

### מעבר צנרת בשרוולים :

בשצ"פים שרוולי פוליאתילן דרג 6 בקוטר כמפורט בתוכנית יבוצעו בכל מעבר שביל, דרך, קיר וגם בחציית מסלעות. הערה: קווים בקוטר קטן, בעיקר להשקיית העצים אשר עוברים במסלעות ללא שרוולים, יוצנעו לחלוטין בין הסלעים. השרוולים יכללו חוט משיכה וקצוותהם יוגנו במכסים למניעת סתימתם.

### צנרת השקיה :

כל הצינורות יהיו בעלי תו תקן ישראלי. צינור ראשי מספק לראש המערכת יהיה דרג 12, צינורות מובילים, מחלקים ומאספים יהיה בקוטר כמפורט ובדרג 6. מחברים יהיו מחברי פלסטיק לצנרת השקיה של 'פלסים' או 'פלסאון' בלבד. לא יותר שימוש ברוכבים.

### השקית עצים (הפעלות נפרדות) :

טבעת מצינור טיפטוף אינטגרלי מתווסת כולל מנגנון ניקוי עצמי מתמשך ומנגנון 'אל חוזר' באורך 2 מ"א הכולל 6 טפטפות 2.0 ל\ש כל 0.30 (12 ל\ש לכל עץ) כל טבעת תיוצב לקרקע ב- 3 יתדות ייצוב לפחות.

### השקיות עזר ידניות לקליטת צמחית בר מקומית:

בשצ"פים קיימים מקטעי שיתילת צמחי בר מקומיים (בגדלים שונים), פלגים וזרעים שטחים אלו לא יושקו בטיפטוף או המטרה אלא ע"י חיבור השקיית קליטה ידנית לברזים יעודיים בקוטר "1.5 אשר פזורים בשטח בערך כל כ- 50 מ' זה מזה מיקומם מסומן בתוכנית.

### ראש מערכת השקיה :

א. ראש מערכת יוצב בארון חזיתי 'בלום גראד' ויבוצע לפי הפרטים.
ב. מיקומו הסופי, הגדרת מקור המים והנחיות לביצוע ינתנו גם ע"י רפרנט מערכות השקיה של הרשות המקומית תוך תאום עם פרוייקטים ומערכות השקיה סמוכות.
ג. יש לבצע בראש גם הכנות להפעלות עתידיות (לרחובות) במידה וידרש.
ד. כל אביזרי ראש המערכת יהיו מאושרים ובעלי ת"י.
ה. ההרכבה תעשה בצורה שתאפשר גישה, הפעלה ופרוק בצורה נוחה.
ה. רקורדים יותקנו בכל מקום בו עלול להדרש פרוק בעתיד.

### מחשבי השקיה שליטה ובקרה :

א. מחשבי השקיה יהיו תוצ' חב' 'אגם DC'
ב. סוג, יעוד הגדרות שליטה ובקרה, מקור מתח, הגדרות תקשורת וכו' יוגדרו ע"י רפרנט מערכות השקיה של הרשות המקומית תוך תאום מול הפרוייקטים ומערכות ההשקיה והמחשוב הסמוכים.

## מקרא לתוכנית השקיה:

- הפעלות טיפטוף לעצים (1) ו-(5) + קו למתקני המים בשצ"פ 901 + הפעלה מס' (9) לעצים בשצ"פ 902
- הפעלה (2) לברזים הידניים + הפעלה (3) לעצים בשצ"פ 901 + הפעלה מס' (7) לעצים בשצ"פ 902
- הפעלות לברזים הידניים (4) ו-(6) בשצ"פ 901 + הפעלות לברזים הידניים (8) ו-(10) בשצ"פ 902
- שטחים המיועדים לשתילת צמחיה רב\חד שנתית בתערובות כולל שטחי זריעה המבוססים על השקיית קליטה ידנית ו\או השקייה בהמטרה זמנית (שתפורק לאחר קליטה מלאה של הצמחיה !)
- קו 'פקסגול' 75 מ"מ דרג 12 ממקור המים למיקום המתוכנן של ראש מערכת השקייה
- צינור פוליאתילן 50 דרג 6 או 10 כמפורט (מובילים)
- צינור פוליאתילן 40 דרג 6 או 10 כמפורט (מובילים)
- צינור פוליאתילן 32 דרג 6 (מובילים)
- צינור פוליאתילן 32 דרג 6 (מחלקים\מאספים)
- צינור פוליאתילן 25 דרג 6 (מובילים)
- צינור פוליאתילן 25 דרג 6 (מחלקים\מאספים)
- צינור פוליאתילן 16 דרג 6 (קו עיוור)
- מעבר קוטר צנרת השקיה וכיוון זרימה (32\6, 25\6)
- מעבר קו מעל קו (ללא קשר ביניהם)
- סימון לכיוון זרימה בקווים \ ערוגות
- מקטין לחץ "1.5 (ל-30 מ') ו\או קצות קווים עתידיים כמפורט בתוכנית בארגז הגנה תרמופלסטי תת קרקעי נעול
- סיומת לקו השקיה בפקק פוליאתילן תיקני
- טבעת טיפטוף לעץ באורך 2 מ"א בקוטר 16 מ"מ 2.0 ל\ש כל 30 ס"מ 6 טפטפות לפחות בטבעת (12 ל\ש לעץ) יבוצע לכל עץ המסומן תוכנית צמחיה
- סימון מספר הפעלה מראש המערכת כולל: סימון מס' ההפעלה \ מספר קו השקיה
- סימון מספר הפעלה \ קו מראש המערכת
- מיקום ראש מערכת להשקיה (קוטר והגדרה כללית כמפורט בתוכנית)
- מד מים 'וולטמן רקורד' דגם WMR לגינון של 'ארד' או ש"ע כולל חיבור לפלט חשמלי (בקוטר כמפורט)
- ברז אלכסון מפליז תוצ' חב' 'דורות' או ש"ע (בקוטר כמפורט)
- ברז כדורי מפליז תוצ' חב' 'שגיב' או ש"ע (בקוטר כמפורט)
- מקטין לחץ
- ברז גן "3\4
- מד לחץ גליצרין
- משחרר אויר משולב "1
- ווסת לחץ ישיר מתכוונן ממתכת (בקוטר כמפורט)
- מסנן רשת 'קומפקט' תוצ' חב' 'עמיעד' או ש"ע קוטר ודרגת סינון (מיקרון) כמפורט בסכמת ראש מערכת השקיה
- מגוף הידראולי לגינון מפליז כולל ברזון הפעלה ידנית תוצ' 'ברמד' או ש"ע קוטר כמפורט
- שסתום שובר - וואקום "1\2 תוצ' חב' 'ברמד' או ש"ע
- סולונאיד עם בסיס הידראולי תלת-דרכי, מתח רציף 24V AC מותקן על 'סרגל סלונואידים' בתוך ארגז ראש המערכת
- פקק
- מחשב השקיה DC של חב' 'אגם' סוג, יעוד, הגדרות תקשורת וכו' יוגדרו ע"י רפרנט השקיה של הרשות תוך תאום עם מערכות ופרוייקטים סמוכים
- ברזי השקיית שטח ידניים בקוטר "1.5 לחיבור צינורות השקייה ו\או ממטירים עד קליטת כלל צמחית הבר המתוכננת (הברזים ימוקמו בארגזי הגנה טרפופלסטיים)
- שרוולי פוליאתילן למערכת השקיה בכמות, בקוטר ומסוג כמפורט בתכנית ראה פרוט בגיליונות מספר 3-1, 3-2 (2Xs75)

| תאריך | תפוצה | כמות | לאישור | למכרז | לביצוע | מהדורה | שינויים |
|---|---|---|---|---|---|---|---|
| 18/9/23 | ע.אהרון, דפנה תמיר, ע.חריש, יועצים - למכרז | 1 | | X | X | 1 | |
| 22/1/23 | ע.אהרון, ע.חריש, יועצים | 1 | | X | X | 1 | |
| 11/1/23 | ע.אהרון, ע.חריש, יועצים | 1 | X | | | 0 | עדכון מ.משחק לפי הנחיות ע.חריש וכל העדכונים שנגרמו עקב כך |
| 15/11/22 | ארז ב.צוריאל, דפנה תמיר, ע.חריש, יועצים | 1 | X | | | 0 | עדכון לפי הערות ארז צוריאל |
| 31/10/22 | ארז ב.צוריאל, דפנה תמיר, ע.חריש, יועצים | 1 | X | | | 0 | עדכון לפי השינוי בקירות 7, 8 |
| 23/10/22 | ארז ב.צוריאל, דפנה תמיר, ע.חריש, יועצים | 1 | X | | | 0 | עדכונים לפי תנוחה שהשתנתה |
| 19/9/22 | ארז ב.צוריאל, דפנה תמיר, ע.חריש, יועצים | 1 | X | | | 0 | |


נאוה כהן
אדריכלות נוף בע"מ
מושב מעונה 24920
טל: 04-9972642
פקס: 04-9571836
e-mail: office@nava-nof.com


קנ"מ 1:250
תאריך 09/23

המזמין: עדי הדר - ייזום ייעוץ וניהול הנדסי בע"מ
משרד הבינוי והשיכון

מהדורה 1
תכנן
שרטט

שם הפרויקט: פיתוח שצ"פים שכונת הפרחים, חריש

ממדי הגליון 156X90

קובץ NP-NOF-PLAN .901-902DWG
קבצים נספחים
הגדרות הדפסה ppO-nof-mavat.ctb

תוכן הגליון: תכנית השקיה שצ"פ 901

מס' הגליון 1-7

מס' הפרויקט 7409-1

# שצ"פים שכונת הפרחים, חריש
## תכנית מתקני המשחק
שצ"פ 901

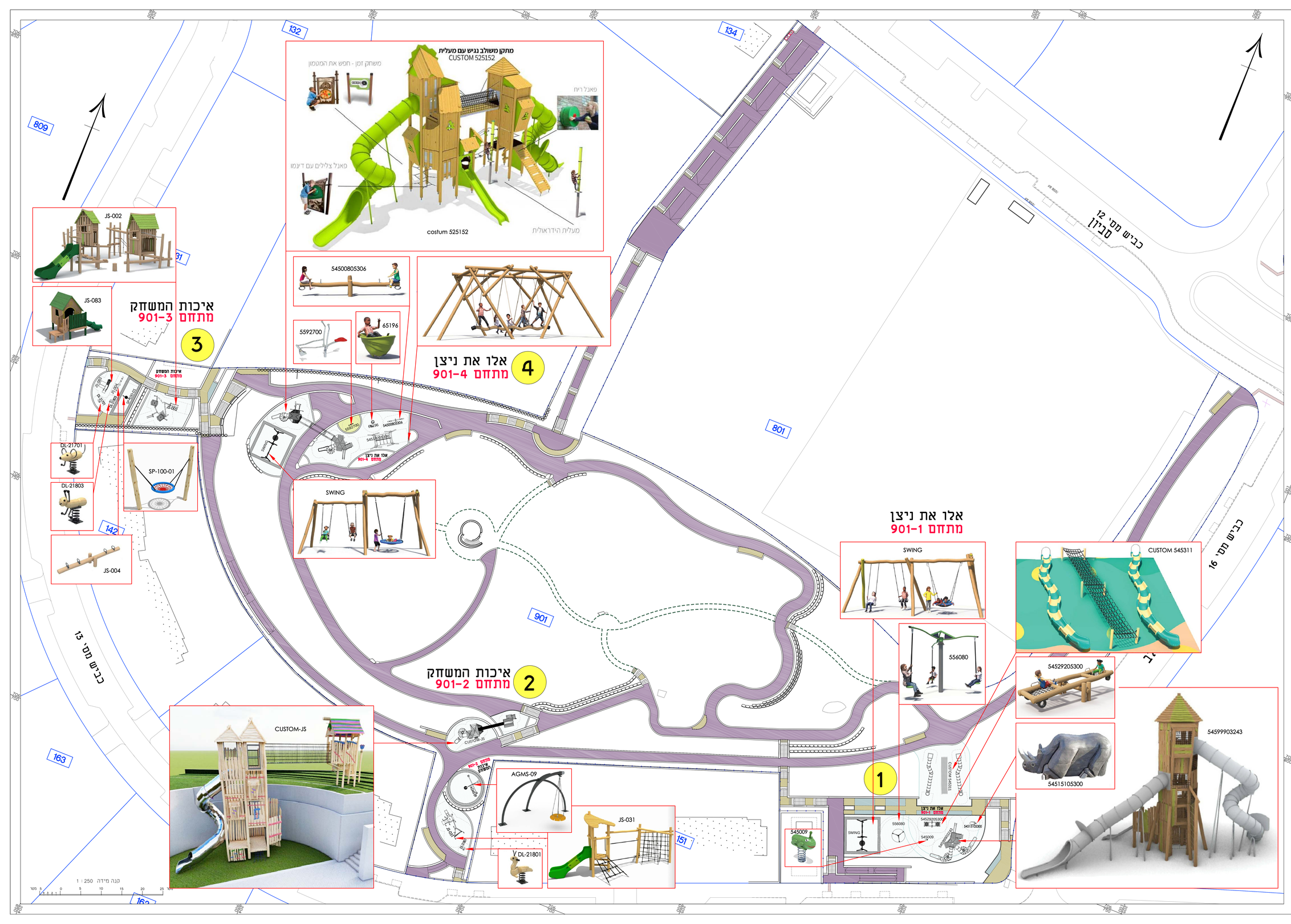


| | | | | | | |
|---|---|---|---|---|---|---|
| 18/9/23 | ק.ארוך. דפוח תכנ. ב.מ"ש יזמים -רכבת | 1 | | | | |
| 7/9/23 | ק.ארוך. דפוח תכנ. ב.מ"ש יזמים -רכבת | 1 | | | | |
| 06/5/23 | מסח ארוך. ב.מ"ש יזמים | 1 | | | | |
| 22/11/22 | מסח ארוך. ב.מ"ש יזמים | 1 | | | | |
| 11/11/22 | מסח ארוך. ב.מ"ש יזמים | 1 | | | | |
| 28/10/22 | מסח ארוך. ב.מ"ש יזמים | 0 | | | | |
| 23/10/22 | עדכון רכב הפחיה שהשתנתה | 0 | | | | |
| 19/9/22 | ק.ארוך. דפוח תכנ. ב.מ"ש יזמים | 0 | | | | |
| תאריך | הסתה | בוצע | נבדק | בקרת | מהדורה | מקרים |


באורה כרמי
אדריכלות נוף בע"מ
מעצב מנוח 04-9972642 מל'
04-9571836 פקס 24920
e-mail: office@nava-nof.com


| | |
|---|---|
| מקנה | עדי הדר - ייזום ייעוץ וניהול הנדסי בע"מ |
| | משרד הבינוי והשיכון |
| שם הפרויקט | פיתוח שצ"פים |
| | שכונת הפרחים, חריש |
| מס' הגרזן | מתקני המשחק |
| | שצ"פ 901 |
| מס' הפרויקט | 7409-1 |

קנה 1:250
תאריך 09/23
מהדורה 1
שרטט
מספר גרזן 143X90
קבצים נספחים
הנחיות הדפסה

# שצ"פים שכונת הפרחים, חריש
# תכנית ניקוז
## שצ"פ 901

## מקרא

גבול ביצוע

קו"מ

טופוגרפיה קיימת

טופוגרפיה מתוכננת

טופוגרפיה חתכים

קטלוג שטח+ריפרפ, ראה פרט מס' 12.1

תעלת החדרה והשהיה בראש מדרון
ראה פרט מס' 12.2 וחתך טיפוסי גג' 2.5+1

בור השהיה בקצה צינור שרשרי בגב קירות
ראה פרט מס' 12.3

תרשים סביבה 1 : 2500







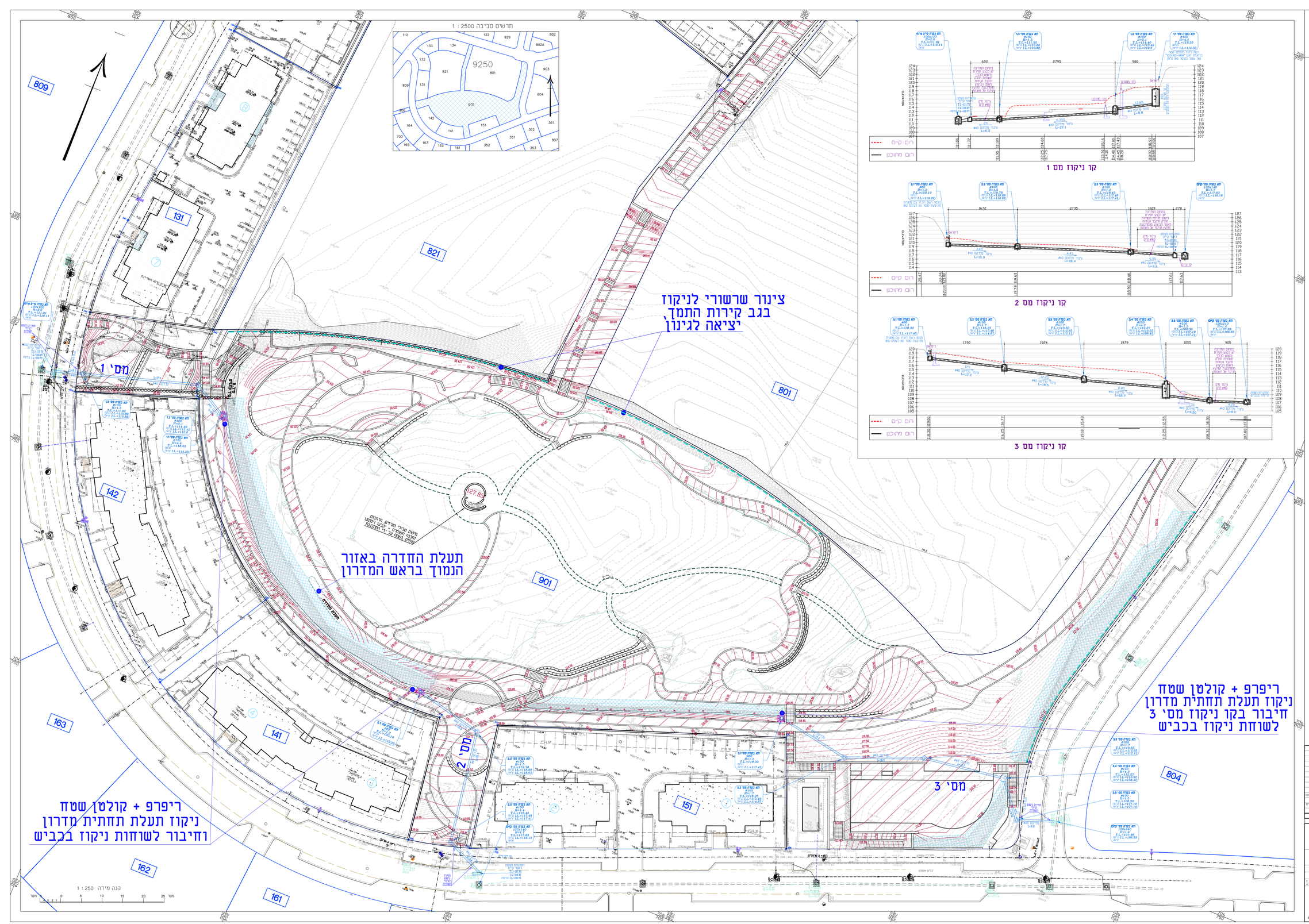


| | | | | |
|---|---|---|---|---|
| 1 | 18/9/23 | ב.ארוך, ר.מה, מהד. ב'תיק 'יצמים -למכרז' | | |
| 2 | 06/9/23 | ב.ארוך, ב'תיק 'יצמים | | |
| 3 | 22/7/23 | ב.ארוך, ב'תיק 'יצמים | | |
| 4 | 11/1/23 | ב.ארוך, ב'תיק 'יצמים | | |
| 5 | 12/12/22 | יואי' רבינא, מלכה מוסא, מה'תיק 'יצמים | | |
| מס' | תיאור | בוצע | נבדק | בקורת עיצוב |


באורה כהן
אדריכלות נוף בע"מ
מושב מעונה מ': 04-9972642
24920 ט.ק. 04-9571836
e-mail: office@nava-nof.com


| | |
|---|---|
| קנה | 1:250 |
| תאריך | 09/23 |
| מהנדס | עדי הדר - ייזום ייעוץ וניהול הנדסי בע"מ<br>משרד הבינוי והשיכון |
| קורדינה | 1 |
| שם הפרויקט | פיתוח שצ"פים<br>שכונת הפרחים, חריש |
| תכנון | |
| שלמה | |
| מסי' הגליון | 143X90 |
| קנה"מ | |
| מס' הגליון | 1-9 |
| תוכן הגליון | תכנית ניקוז<br>שצ"פ 901 |
| מס' הפרויקט | 7409-1 |
| קבצים נוספים | |
| הגדרת הנפשה | |

# שצ"פים שכונת הפרחים, חריש
# תכנית שלד וגבהים
## שצ"פ 902

## מקרא

- גבול ביצוע
- 1 — קיר בטון מזוין מחופה אבן 'ג'מעין' טבעית. ראה פרט מס' 1.
- 2 — קיר ישיבה עם קופינג. אבן 'ג'מעין' טבעית בעובי 8 ס"מ בעיבוד טלטיש בכל הפאות הנראות. ראה פרט מס' 2
- מבנה שומרה מבטון ואבן. ראה תכניות, חזיתות חתכים ופרטים בגליון P3, וראה גם תכניות ופרטי קונסט'
- 3 — שורת סלעים \ מסלעה. ראה פרט מס' 3
- 4 — סלעי ישיבה בודדים. ראה פרט מס' 4
- 5 — מדרגות טרומיות גושניות ע"ג מסד בטון מזוין, המדרגות בגוון כורכרי לרבות שקע וסרט אזהרה וכולל פס ריצוף עם בליטות ברוחב 60 ס"מ בגוון שחור בראש מהלך (כמסומן בתכנית) ראה פרט מס' 5
- 6 — חגורת בטון מחופה אבן שכבות טבעית ברוחב 25 ס"מ בשולי שבילי אספלט \ ריצוף. ראה פרט מס' 6
- 7 — אבן גן במצבים שונים כולל אבני פינה פנימיות וחיצוניות. ראה פרט מס' 7
- 7.1 — חגורת בטון נסתרת לריצוף (בין ריצוף לאספלט ולריצוף אזהרה מעל מדרגות במפגש עם שביל עיזים). ראה פרט מס' 7.1
- 8 — שבילי אספלט (תא"צ 19) בעובי 4 ס"מ. ראה פרט מס' 8
- 9 — ריצוף באבנים משתלבות בעובי 6 ס"מ, גמר מחוספס במידות 20\10 ו\או 20\20 ס"מ בגוון כורכרי / בגוון שחור. ראה פרט מס' 9
- ריצוף באבנים פס ברוחב 60 ס"מ מאבני הכוונה לכבדי ראיה במידות 6\20\20 ס"מ בגוון שחור, משולב במדרכות (כולל ניסור אספלט ופרוק או פרוק ריצוף מדרכות) ראה פרט מס' 9
- 10 — שביל עיזים. ראה פרט מס' 10
- 11 — מתקני משחק על גבי משטח בלימה (ריצוף+גומי או חול). ראה פרט מס' 11 ותכנית מתקני המשחק (משטח הבלימה כולל משטחי אזהרה עם גבשושיות מגומי לפי תכנית)
- 12.1, 12.2, 12.3 — קולטן שטח+ריפרפ, תעלת החדרה, בור השקטה. ראה פרטים מס' 12.1, 12.2, 12.3, וראה גם תכנית וחתכי ניקוז גל' 9-1+9-2 וחתכים גל' 1+2.5
- 13 — ספסלי ישיבה בודד\רגיל. ראה פרט מס' 13
- 14 — אשפתון. ראה פרט מס' 14
- 15 — מתקן חניה לזוג לאופניים מנירוסטה כולל לוגו בחיתוך לייזר של הרשות המקומית. ראה פרט מס' 15
- 16.1 — פרגולה דיזית ממתכת ועץ תמוכה על עמודים או קיר (תכנון מלא וביצוע) ראה פרט מס' 16.1
- 16.2 — הצללה ממברנית קבועה לכל עונות השנה (תכנון מלא וביצוע) ראה פרט מס' 16.2
- 17 — מערכת ישיבה מבטון. ראה פרט מס' 17
- 18.1/18.2 — שלטי הסבר לשבילי ליקוט ושלטי כניסות לשצ"פ מיקום השלטים לפי הנחיות בשטח, ראה פרטים מס' 18.1, 18.2
- 19, 19.1 — מעקה בטיחות\ מעקה הולכה והפרדה – ראה פרט מס' 19. שער פשפש בגובה 1.08 מ' – ראה פרט מס' 19.1
- 20 — מאחז יד למדרגות \ רמפות. ראה פרט מס' 20
- 21 — גדר רשת זמנית, למניעת גישה למתלולים קיימים סמוך למגרשים שכנים – המיקום כמסומן בתכנית ו\או לפי הנחיית המפקח באתר. ראה פרט מס' 21
- 22 — רשת עם עוגנים למניעת דרדרת במתוללים קיימים. תכנון וביצוע. ראה פרט מס' 22
- קו מים לחיבור מתשתית קיימת לראש מערכת השקיה וארון לראש מערכת השקיה. ראה פרטים בתכניות השקיה
- 23 — שרוולים למערכת השקיה בכמות, בקוטר ומסוג כמפורט בתכנית. ראה פרט מס' 23 (2Xs75m)
- גוף תאורה על עמודי הצללה\עמוד תאורה פנסים שקועים לקיר, הצפה למצוק והתמצאות לשביל. ראה תוכניות מהנדס החשמל
- שטחי גינון אינטנסיבי (צמחיית בר מקומית) למילוי שכבת אדמת גן מעורבת בקומפוסט הכל מטיב מאושר בעובי 30 ס"מ מיני. ומעליה שכבה בעובי 10 ס"מ רסק גזם
- שטחים לשיקום נופי – זריעת צמחיה טבעית מקומית למילוי שכבת אדמת גן מעורבת בקומפוסט הכל מטיב מאושר בעובי 30 ס"מ מיני. ומעליה (לאחר הזריעה) שכבה בעובי 10 ס"מ רסק גזם
- שטחי 'אל-געת' – לשימור צמחיה ועצים קיימים. יש לגדר שטחים אלו לפני תחילת ביצוע העבודות בשטח (התחום לגידור יעודכן לפי המצב הקיים בשטח) באזורים אלו בתום עב' הפיתוח ינטעו עצים וישתלו מקבצי גיאופיטים
- עץ מתוכנן : בור שתילה וסמוכות לעץ. ראה פרט 24
- עץ קיים לשימור. יש לגדר ולהגן על עצים אלו עם גדר איסכורית במידה והוא נמצא מחוץ לשטחי 'אל-געת' (חרוב)
- עץ מתוכנן באזור המיועד לשימור הצמחיה הטבעית. המיקומים המדוייקים לנטעיה יקבעו עם המתכננת באתר (אלה אט.)

| תאריך | תפוצה | כמות | לאישור | למכרז | לביצוע | מהדורה | שינויים |
|---|---|---|---|---|---|---|---|
| 18/9/23 | ע.אהרון, דפנה תמיר, ע.חריש, יועצים –למכרז | 1 | | X | X | 1 | עדכון מתקני משחק לאלו את ניצן במתחמים 1-901, 4-901, 1-902 |
| 28/8/23 | ע.אהרון, ע.חריש, יועצים –למכרז | 1 | | X | X | 1 | עדכון מתקני משחק ל-ריינבו ובעקבות כך עדכון מצללות ותאורה |
| 08/5/23 | ע.אהרון, ע.חריש, יועצים | 1 | | X | X | 1 | הוספת קו ניקוז תת"ק לפי הערות מ.נוצה ועדכון גבהים באזור 1-902 |
| 22/1/23 | ע.אהרון, ע.חריש, יועצים | 1 | | X | X | 1 | |
| 11/1/23 | ע.אהרון, ע.חריש, יועצים | 1 | X | | | 0 | עדכון מ.משחק לפי הנחיות ע.חריש וכל העדכונים שנגרמו עקב כך |
| 23/10/22 | ע.אהרון, ע.חריש, יועצים | 1 | X | | | 0 | עדכון קירות מסלעות ותנוחה בחזית הפונה מערבה לכיוון רחוב רקפת |
| 3/10/22 | ע.אהרון, ע.חריש, יועצים | 1 | X | | | 0 | עדכון לפי הערות יועץ הנגישות |
| 19/9/22 | ע.אהרון, דפנה תמיר, ע.חריש, יועצים | 1 | X | X | | 0 | |


נאוה כהן
אדריכלות נוף בע"מ
מושב מעונה 24920
טל: 04-9972642
פקס: 04-9571836
e-mail: office@nava-nof.com


קנ"מ 1:250
תאריך 09/23
מהדורה 1
תכנן
שרטט
ממדי הגליון 143X90
קובץ NP-NOF-PLAN .901-902DWG
קבצים נספחים
הגדרות הדפסה ppo-nof-mavat. ctb

המזמין: עדי הדר - ייזום ייעוץ וניהול הנדסי בע"מ
משרד הבינוי והשיכון

שם הפרויקט: פיתוח שצ"פים
שכונת הפרחים, חריש

תוכן הגליון: תכנית שלד וגבהים
שצ"פ 902

מס' הגליון: 2-2

מס' הפרויקט: 7409-1

# שצ"פים שכונת הפרחים, חריש
# ת.סימון מידות פרוקים ושרוולים
# שצ"פ 902

## מקרא

גבול ביצוע

קיר בטון מזוין מחופה אבן 'אשתין' סבעית
ראה פרט מס' 1

קיר 'יבשה' עם טפיחה
אבן 'אשתין' סבעית בעובי 8 ס"מ
בשיבוד סלכיים בכל הפאות הנראות
ראה פרט מס' 2

מבנה שרותים מבנמון ואבן
ראה חכניות, חזיתות חתכים ופרטים בשלייון פ3,
וראה גם חכניות ופרטי חונסט'

שורת סכיבים \ מסיעה
ראה פרט מס' 3

סקע' ישיבה בודדים
ראה פרט מס' 4

מדרגות גרושיות גושניות ע"ג מסד בטון מזוין
המדרגות בשון בהדרני הרבות שקע הסיס אחזה
וכולל פס ריצוף עם בריכות ברוחב 60 ס"מ בשון שחור
בראש מעוך (בכסמות בחוברים) ראה פרט מס' 5

חומרת בטון מחופה אבן שכבות סבעית
ברוחב 25 ס"מ בשלבי שביכי אספלט \ ריצוף
ראה פרט מס' 6

אבן גז בסיבים שונים כולל
אבני פינה פנימיות וחיצוניות
ראה פרט מס' 7

חומרת בטון נסחרת, בריצוף (בין ריצוף לאספלט
הבריצוף אחהנו מעד מדרגות בשפוע עם שביכ' ע"ידם)
ראה פרט מס' 7.1

שביכי אספלט (תא"צ 19) בעובי 4 ס"מ
ראה פרט מס' 8

ריצוף באבנים משבחכות בעובי 6 ס"מ, גמד מחסמס
במידות סמ"מ (או 20/20 ס"מ בשון נהוג בהדרכי / בשון שחור
ראה פרט מס' 9

ריצוף באבנים פס ברוחב 60 ס"מ מאבני הכוונה לבבדי ראיה
במידות 20/20/6 ס"מ בשון שחור, משולב בהדרכות
(נוהל ניסוי אספלט ופוסו או פוסו ריצוף מדרכות) ראה פרט מס' 9

שביכי עיידים
ראה פרט מס' 10

מחסני משחה על בני נשטח בביסה (ריצוף+אגוד או חוכ).
ראה פרט מס' 11 והכניות מחסני המשחה
(משטח הבביסה נוהל משמר אחהנה עם גשטחות (אגוד בפי הכניות)

טוהטו שטח+דיפרס, חערת החדרה, בור השקטה
ראה פרטים מס' 12.1, 12.2, 12.3 וראה גם
תכניות ותחכי ביסוי גג 9+1+2 ותחכים גל' 2.5+2

ספסלי ישיבה בודד/דוגל
ראה פרט מס' 13

אשפתון
ראה פרט מס' 14

מחסני חניה בזוגי האופניים מיבירוסטה
כולל זוגי בתחתון ביידד של הרשות המסמית
ראה פרט מס' 15

פרגולה דיזית ממחכת ועת חמיכה על עמודים או קיר
(תכנון מלא ובביצוע) ראה פרט מס' 16.1

הצללה ממבנית סבוטה בכל ענות השנה
(תכנון מלא ובביצוע) ראה פרט מס' 16.2

מערכת ישיבה מבטון.
ראה פרט מס' 17

שבור הסבר בשביכי ביסום ושבור כניסות בשב"פ
מיסום הסביים בפי הנחיות בשטח.
ראה פרטים מס' 18.2 ,18.1

מעוה בנשחוון/ מעוה ומכוה והפרה – ראה פרט מס' 19
שער משפש בגובה 1.08 מ' – ראה פרט מס' 19.1

מאחז יד כמדרגות \ רמפות
ראה פרט מס' 20

גדר רשת זמנית, למניעת גישה כמסוכנים סימחם סמוך כמשבשים
שבנים – ומיקום בסמוס בחכנית (או בכי הבחית הסמיכה באתר
ראה פרט מס' 21

רשת עם עוגנים למניעת דרדרת במחוולכים סימחים
תכנון ובביצוע
ראה פרט מס' 22

קו מים לחיבור מושאות סימח לראש מערכת השהיה
ואחון לראש מערכת השהיה
ראה פרטים בחכניות השהיה

שרוולים כמערכת השהיה
בכמות, בגודל ומיקום כמפורט בחכנית
ראה פרט מס' 23

גוף תאורה על עמודי הצללה/עמוד תאורה
פנסים שבוענים לבחר. הצפה למצוה והתאמאות לשביכ'
ראה חכניות מתבים התשמל

שטחי גינון אינטנסיבי (צמחיית בר מקומית)
כולל מיבר מאושר בעובי 30 ס"מ מינ'.
ומערכת שבוה בעובי 10 ס"מ רסה גדם

שטחים לשימוש נופי – דגיעת עמידה סבעית מקומית
כולל מיבר מאושר בעובי 30 ס"מ מינ'.
ומערכת (ראשי וחדשנות) שבוה בעובי 10 ס"מ רסה גדם

שטחי אי-העות – לשימוש עמידה ועיסי נימיים
יש לנהוג שמחים אה נסי מחוים בשנוי העבודות בשטח
(מחוים ליניות יעודכן קני ומצב הגיים בשטח).
באחוים את נחום עב ובפיחות יסמו עניים ושטח מבנני ציאופיים

עץ מחוכנן : בור שחיבה ומסוכות לעץ
ראה פרט מס' 24

עץ קיים לשימור
יש לנהוג הזהו על עניים אלו עם גדר אינסטלית
במידה והוא נמצא מחוץ לשטחי אב-הגיע'

עץ מחוכנן באזור המיועד לשימור הצמחיה הסבניית
המקומדם המדוייקים כנמניה יכבעו עם המחננת באתר

| מס' | שינוי | נושא | מהנדס | מתכנן | בדק | תאריך |
|---|---|---|---|---|---|---|
| 1 | [illegible] | אדריכל נוף | | | | 16/9/23 |
| 2 | [illegible] | אדריכל נוף | | | | 26/8/23 |
| 3 | [illegible] | אדריכל נוף | | | | 06/5/23 |
| 4 | [illegible] | אדריכל נוף | | | | 22/1/23 |
| 5 | [illegible] | אדריכל נוף | | | | 11/1/23 |
| 6 | [illegible] | אדריכל נוף | | | | 23/10/22 |
| 7 | [illegible] | אדריכל נוף | | | | 3/10/22 |
| 8 | [illegible] | אדריכל נוף | | | | 19/9/22 |


באוה כרמן
אדריכלות נוף בע"מ
מושב מעוז מ.ת. 04-9972642
24920 04-9573836 פקס
e-mail: office@bavs-nof.com


| | |
|---|---|
| קנ"מ | 1:250 |
| תאריך | 9/23 |
| מהדורה | 1 |
| שם הפרויקט | פיתוח שצ"פים שכונת הפרחים, חריש |
| מס' גרפיקה | 143X90 |
| שלב | RP-ROF-PLAN RP-WORKING |
| גבולות ומפות | |
| הנדסת הנוף | |

| מס' הגרפיקה | תוכן הגרפיקה | |
|---|---|---|
| 7409-1 | ת.סימון,מידות פירוקים ושרוולים שצ"פ 902 | 2-3 |


עדי הדר - ייזום ישעל וניהול הנדסי בע"מ
משרד הבינוי והשיכון


תרשים סביבה 1 : 2500

קנה מידה 1 : 250

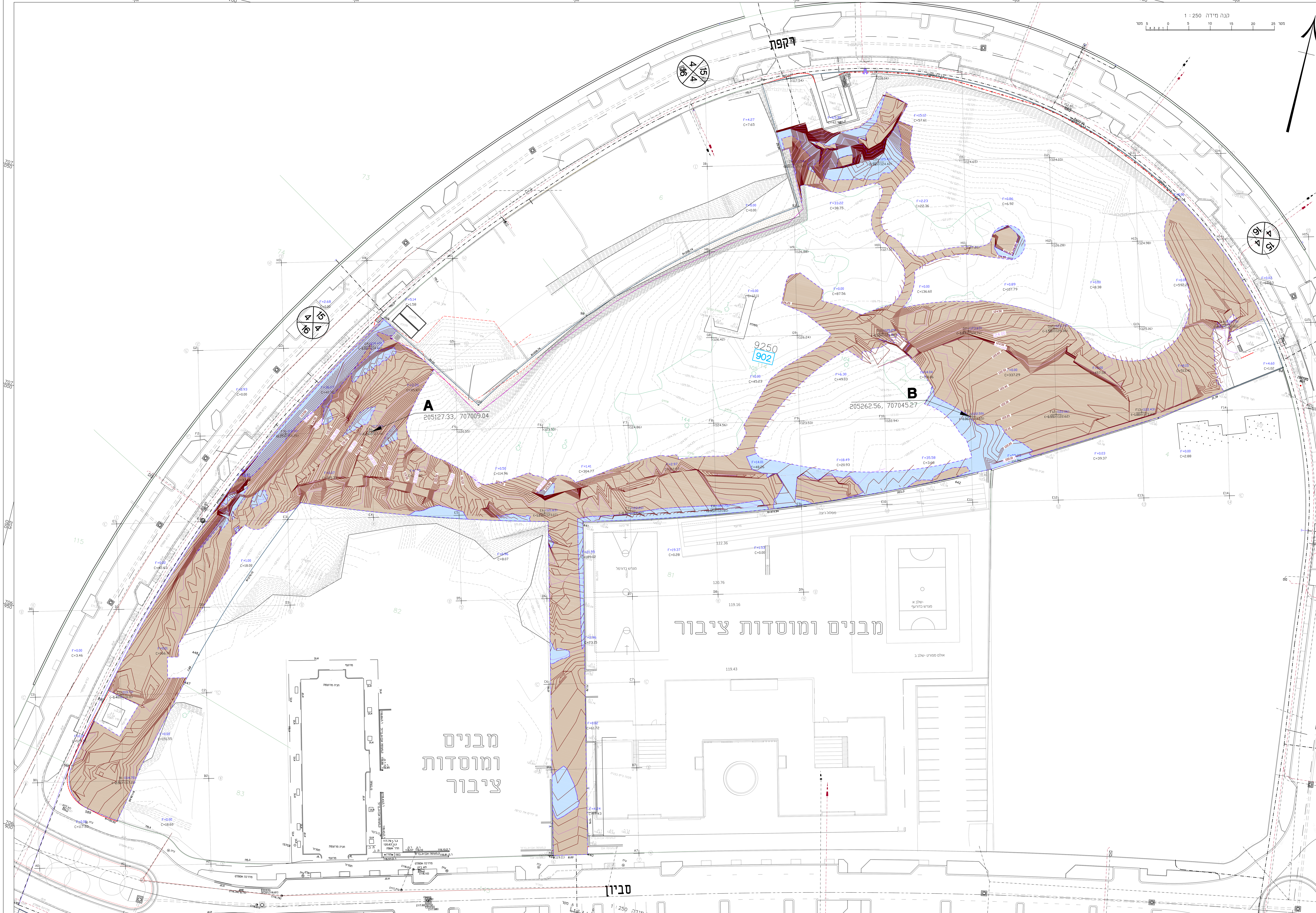


# שצ"פים שכונת הפרחים, חריש
# תכנית עבודות עפר
## שצ"פ 902

GRID CELLS TABLE: Volume Surface - afar

| -CELL ID- | | -INTERMEDIATE VOLUMES- | | --ACCUMULATIVE VOLUMES-- | |
|---|---|---|---|---|---|
| ROW | COLUMN | ---CUT--- | ---FILL--- | ---CUT--- | ---FILL--- |
| A | 0 | 117.53 | 0.00 | 117.53 | 0.00 |
| B | 0 | 125.51 | 0.01 | 243.03 | 0.01 |
| C | 0 | 3.46 | 0.00 | 246.49 | 0.01 |
| A | 1 | 18.60 | 0.00 | 265.10 | 0.01 |
| B | 1 | 151.55 | 0.00 | 416.65 | 0.01 |
| C | 1 | 166.71 | 0.01 | 583.36 | 0.02 |
| D | 1 | 42.63 | 0.02 | 625.99 | 0.03 |
| D | 2 | 18.00 | 1.00 | 643.99 | 1.03 |
| E | 2 | 37.18 | 15.07 | 681.17 | 16.10 |
| F | 2 | 0.00 | 0.93 | 681.17 | 17.03 |
| E | 3 | 185.33 | 0.07 | 866.51 | 17.10 |
| F | 3 | 40.32 | 36.07 | 906.82 | 53.16 |
| G | 3 | 0.00 | 2.68 | 906.82 | 55.84 |
| E | 4 | 180.32 | 0.70 | 1087.14 | 56.54 |
| F | 4 | 95.87 | 3.35 | 1183.01 | 59.89 |
| G | 4 | 1.58 | 5.14 | 1184.59 | 65.03 |
| D | 5 | 8.07 | 0.96 | 1192.66 | 65.98 |
| E | 5 | 114.96 | 0.50 | 1307.62 | 66.48 |
| A | 6 | 17.43 | 4.24 | 1325.05 | 70.72 |
| B | 6 | 61.72 | 0.02 | 1386.76 | 70.74 |
| C | 6 | 73.15 | 2.96 | 1459.92 | 73.70 |
| D | 6 | 189.02 | 21.95 | 1648.94 | 95.65 |
| E | 6 | 304.77 | 1.41 | 1953.71 | 97.06 |
| D | 7 | 0.28 | 19.37 | 1953.98 | 116.44 |
| E | 7 | 312.57 | 2.97 | 2266.56 | 119.40 |
| D | 8 | 0.00 | 1.53 | 2266.56 | 120.93 |
| E | 8 | 48.26 | 14.01 | 2314.81 | 134.94 |
| F | 8 | 45.23 | 0.00 | 2360.04 | 134.94 |
| G | 8 | 12.11 | 0.00 | 2372.16 | 134.94 |
| H | 8 | 0.00 | 0.00 | 2372.16 | 134.94 |
| I | 8 | 7.65 | 4.27 | 2379.81 | 139.21 |
| E | 9 | 20.93 | 18.49 | 2400.74 | 157.70 |
| F | 9 | 49.03 | 6.30 | 2449.77 | 164.00 |
| G | 9 | 87.56 | 0.00 | 2537.32 | 164.00 |
| H | 9 | 38.75 | 33.22 | 2576.07 | 197.22 |
| I | 9 | 42.92 | 65.38 | 2618.99 | 262.60 |
| E | 10 | 3.68 | 35.58 | 2622.67 | 298.18 |
| F | 10 | 118.06 | 14.04 | 2740.73 | 312.22 |
| G | 10 | 136.60 | 0.00 | 2877.33 | 312.22 |
| H | 10 | 22.36 | 2.23 | 2899.69 | 314.45 |
| I | 10 | 57.61 | 15.12 | 2957.30 | 329.57 |
| E | 11 | 22.96 | 55.23 | 2980.26 | 384.80 |
| F | 11 | 337.29 | 0.00 | 3317.55 | 384.80 |
| G | 11 | 107.79 | 0.89 | 3425.33 | 385.68 |
| H | 11 | 6.92 | 0.86 | 3432.26 | 386.55 |
| E | 12 | 39.37 | 0.03 | 3471.62 | 386.57 |
| F | 12 | 457.58 | 0.00 | 3929.20 | 386.57 |
| G | 12 | 8.38 | 0.00 | 3937.58 | 386.57 |
| E | 13 | 2.88 | 0.00 | 3940.47 | 386.57 |
| F | 13 | 513.41 | 8.15 | 4453.88 | 394.73 |
| G | 13 | 592.20 | 0.01 | 5046.09 | 394.74 |
| H | 13 | 71.04 | 0.00 | 5117.13 | 394.74 |
| F | 14 | 1.02 | 4.60 | 5118.15 | 399.35 |
| G | 14 | 69.63 | 0.03 | 5187.78 | 399.37 |

## הערות :

1. רשת עבודות העפר במידות 20X20 מ'
2. תחילת סימון הרשת מנק' A (F-4) אל נקודה B (F-11) המסומנות בתכנית.

## מקרא

- חפירה\חציבה
- מילוי
- קו אפס
- F=0.00 — כמות מילוי במשבצת
- C=37.12 — כמות חפירה במשבצת
- D4 | 212.51 / -0.26 | (212.77) — מס' נקודה | גובה מתוכנן / הפרש | (גובה קיים)
- קו אי רציפות
- גבול תחום עבודות העפר
- עץ קיים לשימור - אין לבצע ע.עפר סביבו בקוטר של 3 מ'

## סיכום כמויות

| חפירה\חציבה (מ"ק) | מילוי (מ"ק) | הפרש |
|---|---|---|
| -5,188 | 400 | -4,788 |

| תאריך | תפוצה | כמות | לאישור | למכרז | לביצוע | מהדורה | שינויים |
|---|---|---|---|---|---|---|---|
| 18/9/23 | ע.אהרון, דפנה תמיר, ע.חריש, יועצים -למכרז | 1 | | X | X | 1 | |
| 22/1/23 | ע.אהרון, ע.חריש, יועצים | 1 | | X | X | 0 | |
| 11/1/23 | ע.אהרון, ע.חריש, יועצים | 1 | X | | | 0 | עדכון מ.משחק לפי הנחיות ע.חריש וכל העדכונים שנגרמו עקב כך |
| 16/11/22 | ע.אהרון, ע.חריש, יועצים | 1 | X | | | 0 | |
| 19/9/22 | ע.אהרון, דפנה תמיר, ע.חריש, יועצים | 1 | X | X | | 0 | |


נאוה כהן
אדריכלות נוף בע"מ
מושב מעונה 24920
טל: 04-9972642
פקס: 04-9571836
e-mail: office@nava-nof.com


קנ"מ 1:250
תאריך 09/23
מהדורה 1
תכנן
שרטט
ממדי הגליון 143X90
קובץ NP-NOF-PLAN .901-902DWG
קבצים נוספים
הגדרות הדפסה PPO-nof-mavat.ctb

המזמין: עדי הדר - ייזום ייעוץ וניהול הנדסי בע"מ
משרד הבינוי והשיכון

שם הפרויקט: פיתוח שצ"פים
שכונת הפרחים, חריש

תוכן הגליון: תכנית עבודות עפר
שצ"פ 902

מס' הפרויקט: 7409-1

מס' הגליון: 2-4

## קיר תמך נמוך 1
פרישה-קנ"מ 1:100




## קיר תמך 2
פרישה-קנ"מ 1:100




## קיר נקיון בגבול הדרך
## קיר תמך 3
פרישה-קנ"מ 1:100




## קיר תמך 3'
פרישה-קנ"מ 1:100




## קיר תמך נמוך 4
פרישה-קנ"מ 1:100




## קיר תמך נמוך 5
פרישה-קנ"מ 1:100




## קיר תמך נמוך 6
פרישה-קנ"מ 1:100




## קיר תמך נמוך 7
פרישה-קנ"מ 1:100




## קיר תמך נמוך 8
פרישה-קנ"מ 1:100




## קיר תמך 9
פרישה-קנ"מ 1:100




## קיר תמך 10
פרישה-קנ"מ 1:100




## קיר תמך נמוך 11
פרישה-קנ"מ 1:100




## קיר תמך נמוך 12
פרישה-קנ"מ 1:100




## קיר ישיבה 13
פרישה-קנ"מ 1:100




## קיר תמך נמוך 14
פרישה-קנ"מ 1:100
**בין נקי 14.4 קיר ישיבה 14.2-**




## קיר ישיבה 15
פרישה-קנ"מ 1:100




## קיר תמך נמוך 16
פרישה-קנ"מ 1:100




## קיר תמך 17
פרישה-קנ"מ 1:100




## קיר תמך 19
פרישה-קנ"מ 1:100




## קיר תמך 18
פרישה-קנ"מ 1:100
**בין נקי 18.2-18.1 קיר נקיון בגבול הדרך**




## קיר תמך\תעלה 20
פרישה-קנ"מ 1:100
יסוד משותף בתחום המדרגות
לקירות 22-21-20, ראה
חתך 5-5 בתכ' הקונסטרוקטור

## קיר כלונסאות 20
פרישה-קנ"מ 1:100

## סכמה של מיקום הקירות
## קנ"מ 1 : 500

**מקרא :**
- קיר תומך כפי פרט מס' 1
- קיר ישיבה כפי פרטים מס' 2+1
- קיר ניקיון כפי פרט מס' 1




## קיר תמך\תעלה 21
פרישה-קנ"מ 1:100
יסוד משותף בתחום המדרגות לקירות 22-21-20
ראה חתך 5-5 בתוכניות הקונסטרוקטור




## קיר תמך\תעלה 22
פרישה-קנ"מ 1:100
יסוד משותף בתחום המדרגות לקירות 22-21-20
ראה חתך 5-5 בתוכניות הקונסטרוקטור

**מקרא :**
- ראש קיר
- תחתית יסוד
- גובה מתוכנן בגב הקיר
- גובה מתוכנן בחזית הקיר
- קו קרקע קיים
- מפלס ראש קיר 201.50
- מפלס קרקע 201.40
- יסוד קיר תומך
- חיפוי אבן חזית הקיר
- חיפוי אבן בגב הקיר
- מעטה בטיחות
- מאחז יד
- גוף תאורה שקוע בקיר

| מס' | תאור | נושא | לאישור | לתכ"ד | בקשת | סמכות | פרישה | שטיחים |
|---|---|---|---|---|---|---|---|---|
| 1 | 10/10/23 | ב.אורלן, יזם מסוף ב"ש, יועצים - לתכ"ד | | | | | | |
| 2 | 16/8/23 | ב.אורלן, יזם מסוף ב"ש, יועצים - לתכ"ד | | | | | | |
| 3 | 06/6/23 | ב.אורלן, ב.מ"ש, יועצים | | | | | | |
| 4 | 22/1/23 | ב.אורלן, ב.מ"ש, יועצים | | | | | | |
| 5 | 11/1/23 | ב.אורלן, ב.מ"ש, יועצים | | | | | | |
| 6 | 8/1/23 | ב.אורלן, ב.מ"ש, יועצים | | | | | | |
| 7 | 23/12/22 | ב.אורלן, ב.מ"ש, יועצים | | | | | | |
| 8 | 21/12/22 | ב.אורלן, ב.מ"ש, יועצים | | | | | | |
| 9 | 22/9/22 | ב.אורלן, ב.מ"ש, יועצים | | | | | | |
| 10 | 15/9/22 | ב.אורלן, ב.מ"ש, יועצים | | | | | | |
| 11 | 27/4/22 | ב.אורלן, ב.מ"ש, יועצים | | | | | | |

מעגן אדריכלות נוף בע"מ
מיגור מעגנה 04-9972642 טל'
24920 04-9571836 פקס
e-mail: office@mava-nof.com

1:100 קנ"מ
08/23 תאריך
1 מהדורה

מתכנן: עדי הדר - ייזום וייעוץ וניהול הנדסי בע"מ
משרד הבינוי והשיכון
שם הפרויקט: פיתוח שצ"פים
שכונת הפרחים, זרזיר
שם השלב:
מספר הגרסה: 146x90

סוג הגרסה: פרישת קירות
שצ"פ 902
מס' הפרויקט: 7409-1
2-5

# שצ"פים שכונת הפרחים, חריש
# תכנית צמחיה
## שצ"פ 901

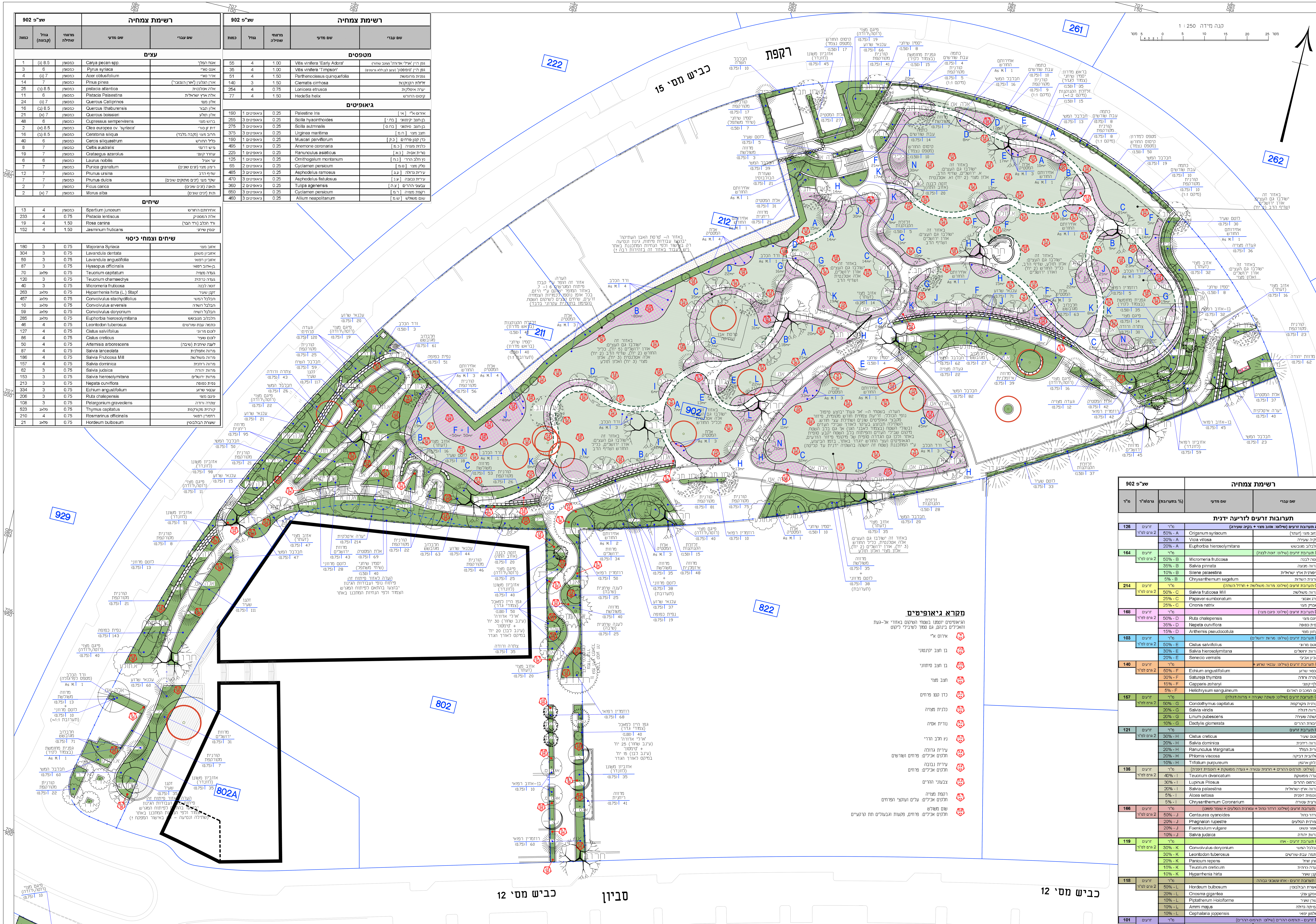


## רשימת צמחיה — שצ"פ 902

| שם עברי | שם מדעי | מרווחי שתילה | גודל (קבוצה) | כמות |
|---|---|---|---|---|
| **עצים** | | | | |
| אגוז המלך | Carya pecan spp. | כמסומן | 8.5 (ג) | 1 |
| אגס סורי | Pyrus syriaca | כמסומן | 6 | 3 |
| אדר סורי | Acer obtusifolium | כמסומן | 7 (ג) | 4 |
| אורן הגלעין ('אורן הצנובר') | Pinus pinea | כמסומן | 7 | 14 |
| אלה אטלנטית | pistacia atlantica | כמסומן | 8.5 (ב) | 25 |
| אלה ארץ ישראלית | Pistacia Palaestina | כמסומן | 6 | 11 |
| אלון מצוי | Quercus Calliprinos | כמסומן | 7 (ג) | 24 |
| אלון תבור | Quercus Ithaburensis | כמסומן | 8.5 (ב) | 16 |
| אלון תולע | Quercus boissieri | כמסומן | 7 (א) | 21 |
| ברוש מצוי | Cupressus sempervirens | כמסומן | 6 | 48 |
| זית זן סורי | Olea europea cv. 'syriaca' | כמסומן | 8.5 (א) | 2 |
| חרוב מצוי (נקבה בלבד) | Ceratonia siliqua | כמסומן | 8.5 (ב) | 16 |
| כליל החורש | Cercis siliquastrum | כמסומן | 6 | 40 |
| מיש דרומי | Celtis australis | כמסומן | 7 | 8 |
| עוזרר קוצני | Crataegus azarolus | כמסומן | 7 | 19 |
| ער אציל | Laurus nobilis | כמסומן | 6 | 6 |
| רימון מצוי (זנים שונים) | Punica granatum | כמסומן | 7 | 7 |
| שזיף הדב | Prunus ursina | כמסומן | 7 | 12 |
| שקד מצוי (זנים מתוקים שונים) | Prunus dulcis | כמסומן | 7 | 7 |
| תאנה (זנים שונים) | Ficus carica | כמסומן | 7 | 2 |
| תות (זנים שונים) | Morus alba | כמסומן | 7 (א) | 2 |
| **שיחים** | | | | |
| אחירותם החורש | Spartium junceum | כמסומן | 4 | 13 |
| אלת המסטיק | Pistacia lentiscus | 0.75 | 4 | 233 |
| ורד הכלב (ורד הבר) | Rosa canina | 1.50 | 4 | 19 |
| יסמין שיחני | Jasminum fruticans | 1.50 | 4 | 152 |
| **שיחים וצמחי כיסוי** | | | | |
| אזוב מצוי | Majorana Syriaca | 0.75 | 3 | 180 |
| אזוביון משונן | Lavandula dentata | 0.75 | 3 | 304 |
| אזוביון רפואי | Lavandula angustifolia | 0.75 | 3 | 59 |
| בן-אזוב רפואי | Hyssopus officinalis | 0.75 | 3 | 87 |
| געדה מצויה | Teucrium capitatum | 0.75 | פלאג | 70 |
| געדה כרתית | Teucrium chamaedrys | 0.75 | 3 | 120 |
| זוטה לבנה | Micromeria fruticosa | 0.75 | 3 | 40 |
| זקנן שעיר | Hyparrhenia hirta (L.) Stapf | 0.75 | פלאג | 263 |
| חבלבל המשי | Convolvulus stachydifolius | 0.75 | פלאג | 457 |
| חבלבל השדה | Convolvulus arvensis | 0.75 | פלאג | 10 |
| חבלבל השיח | Convolvulus dorycnium | 0.75 | פלאג | 59 |
| חלבלוב מגובשש | Euphorbia hierosolymitana | 0.75 | פלאג | 285 |
| כתמה עבת-שורשים | Leontodon tuberosus | 0.75 | 4 | 46 |
| לוטם מרווני | Cistus salviifolius | 0.75 | 4 | 127 |
| לוטם שעיר | Cistus creticus | 0.75 | 4 | 86 |
| לענה שיחנית (שיבה) | Artemisia arborescens | 0.75 | 4 | 50 |
| מרווה אזמלנית | Salvia lanceolata | 0.75 | 4 | 87 |
| מרווה משולשת | Salvia Fruticosa Mill | 0.75 | 4 | 186 |
| מרווה ריחנית | Salvia dominica | 0.75 | 4 | 157 |
| מרוות יהודה | Salvia judaica | 0.75 | 3 | 62 |
| מרוות ירושלים | Salvia hierosolymitana | 0.75 | 3 | 153 |
| נפית כפופה | Nepata curviflora | 0.75 | 3 | 213 |
| עכנאי שרוע | Echium angustifolium | 0.75 | 3 | 334 |
| פיגם מצוי | Ruta chalepensis | 0.75 | 3 | 206 |
| צתרה ורודה | Pelargonium graveolens | 0.75 | 3 | 108 |
| קורנית מקורקפת | Thymus capitatus | 0.75 | פלאג | 523 |
| רוזמרין רפואי | Rosmarinus officinalis | 0.75 | 4 | 210 |
| שעורת הבולבוסין | Hordeum bulbosum | 0.75 | פלאג | 21 |

## רשימת צמחיה — שצ"פ 902

| שם עברי | שם מדעי | מרווחי שתילה | גודל | כמות |
|---|---|---|---|---|
| **מטפסים** | | | | |
| גפן היין 'ארלי אדורה' (עינב שחור) | Vitis vinifera 'Early Adora' | 1.00 | 4 | 55 |
| גפן היין 'טימפסון' (עינב לבן ללא גרעינים) | Vitis vinifera 'Timpson' | 1.00 | 4 | 35 |
| גפנית מחומשת | Parthenocissus quinquefolia | 1.50 | 4 | 51 |
| זלזלת הקנוקנות | Clematis cirrhosa | 1.50 | 3 | 140 |
| יערה איטלקית | Lonicera etrusca | 0.75 | 4 | 254 |
| קיסוס החורש | HedeSa helix | 1.50 | 4 | 77 |
| **גיאופיטים** | | | | |
| אירוס א"י [א"י] | Palestine Iris | 0.25 | 1 גיאופיטים | 190 |
| בן חצב יקינטוני [בח.י] | Scilla hyacinthoides | 0.25 | 3 גיאופיטים | 255 |
| בן חצב סיתווני [בח.ס] | Scilla autmnalis | 0.25 | 3 גיאופיטים | 275 |
| חצב מצוי [ח.מ] | Urginea maritima | 0.25 | 3 גיאופיטים | 375 |
| כדן קטן פרחים [כ.ק] | Muscari parviflorum | 0.25 | 1 גיאופיטים | 190 |
| כלנית מצויה [כ.מ] | Anemone coronaria | 0.25 | 1 גיאופיטים | 495 |
| נורית אסיה [נ.א] | Ranunculus asiaticus | 0.25 | 1 גיאופיטים | 225 |
| נץ חלב הררי [נ.ח] | Ornithogalum montanum | 0.25 | 1 גיאופיטים | 125 |
| סלק מצוי [ס.מ] | Cyclamen persicum | 0.25 | 2 גיאופיטים | 65 |
| עירית גדולה [ע.ג] | Asphodelus ramosus | 0.25 | 3 גיאופיטים | 485 |
| עירית נבובה [ע.נ] | Asphodelus fistulosus | 0.25 | 3 גיאופיטים | 470 |
| צבעוני ההרים [צ.ה] | Tulipa agenensis | 0.25 | 2 גיאופיטים | 360 |
| רקפת מצויה [ר.מ] | Cyclamen persicum | 0.25 | 3 גיאופיטים | 650 |
| שום משולש [ש.מ] | Allium neapolitanum | 0.25 | 3 גיאופיטים | 460 |

## מקרא גיאופיטים

הגיאופיטים יוטמנו בשטחי השיקום באזורי אל-געת והאכילים בינהם, גם סמוך לשבילי ליקוט

- א"י — אירוס א"י
- בן חצב יקינטוני
- בן חצב סיתווני
- חצב מצוי
- כדן קטן פרחים
- כלנית מצויה
- נורית אסיה
- נץ חלב הררי
- עירית גדולה — חלקים אכילים: פרחים ושורשים
- עירית נבובה — חלקים אכילים: פרחים
- צבעוני ההרים
- רקפת מצויה — חלקים אכילים: עלים ועוקצי הפרחים
- שום משולש — חלקים אכילים: פרחים, פקעות וגבעולים תת קרקעיים

## רשימת צמחיה — שצ"פ 902
### תערובות זרעים לזריעה ידנית

| שם עברי | שם מדעי | (% בתערובת) | גרם\מ"ר | מ"ר |
|---|---|---|---|---|
| A תערובת זרעים (שילוט: אזוב מצוי + בקיה שעירה) | | מ"ר | זרעים 2 גרם למ"ר | 125 |
| אזוב מצוי (זעתר) | Origanum syriacum | 50% - A | | |
| בקיה שעירה | Vicia villosa | 30% - A | | |
| חלבלוב מגובשש | Euphorbia hierosolymitana | 20% - A | | |
| B תערובת זרעים (שילוט: זוטה לבנה) | | מ"ר | זרעים 2 גרם למ"ר | 164 |
| זוטה לבנה | Micromeria fruticosa | 50% - B | | |
| מרווה מנוצה | Salvia pinnata | 35% - B | | |
| ציפורנית ארץ ישראלית | Silene palaestina | 10% - B | | |
| חרצית השדה | Chrysanthemum segetum | 5% - B | | |
| C תערובת זרעים (שילוט: מרווה משולשת + חרדל השדה) | | מ"ר | זרעים 2 גרם למ"ר | 214 |
| מרווה משולשת | Salvia fruticosa Mill | 50% - C | | |
| פרג אגסני | Papaver-sumbonatum | 25% - C | | |
| שברק מצוי | Ononis natrix | 25% - C | | |
| D תערובת זרעים (שילוט: פיגם מצוי) | | מ"ר | זרעים 2 גרם למ"ר | 168 |
| פיגם מצוי | Ruta chalepensis | 50% - D | | |
| נפית כפופה | Nepeta curviflora | 35% - D | | |
| קחוון מצוי | Anthemis pseudocotula | 15% - D | | |
| E תערובת זרעים (שילוט: מרוות ירושלים) | | מ"ר | זרעים 2 גרם למ"ר | 103 |
| לוטם מרווני | Cistus salviifolius | 50% - E | | |
| מרוות ירושלים | Salvia hierosolymitana | 30% - E | | |
| סביון אביבי | Senecio vernalis | 20% - E | | |
| F תערובת זרעים (שילוט: עכנאי שרוע + | | מ"ר | זרעים 2 גרם למ"ר | 140 |
| עכנאי שרוע | Echium angustifolium | 50% - F | | |
| צתרה ורודה | Satureja thymbra | 30% - F | | |
| צלף קוצני | Capparis zoharyi | 15% - F | | |
| דם המכבים האדום | Helichrysum sanguineum | 5% - F | | |
| G תערובת זרעים (שילוט: פשתה שעירה + מרווה דגולה) | | מ"ר | זרעים 2 גרם למ"ר | 157 |
| קורנית מקורקפת | Coridothymus capitatus | 50% - G | | |
| מרווה דגולה | Salvia viridis | 20% - G | | |
| פשתה שעירה | Linum-pubescens | 20% - G | | |
| ציבורת ההרים | Dactylis glomerata | 10% - G | | |
| H תערובת זרעים | | מ"ר | זרעים 2 גרם למ"ר | 121 |
| לוטם שעיר | Cistus creticus | 30% - H | | |
| מרווה ריחנית | Salvia dominica | 20% - H | | |
| נורית המלל | Ranunculus Marginatus | 20% - H | | |
| שלהבית דביקה | Phlomis viscosa | 20% - H | | |
| תלתן ארגמן | Trifolium purpureum | 10% - H | | |
| I (שילוט: תורמוס ההרים + חרצית עטורה + געדה מפושקת + חוטמית זיפנית) | | מ"ר | זרעים 2 גרם למ"ר | 135 |
| געדה מפושקת | Teucrium divaricatum | 40% - I | | |
| תורמוס ההרים | Lupinus Pilosus | 30% - I | | |
| מרווה ארץ-ישראלית | Salvia palaestina | 20% - I | | |
| חוטמית זיפנית | Alcea setosa | 5% - I | | |
| חרצית עטורה | Chrysanthemum Coronarium | 5% - I | | |
| J תערובת זרעים (שילוט: דרדר כחול + צמרנית הסלעים + שומר פשוט) | | מ"ר | זרעים 2 גרם למ"ר | 166 |
| דרדר כחול | Centaurea cyanoides | 50% - J | | |
| צמרנית הסלעים | Phagnalon rupestre | 20% - J | | |
| שומר פשוט | Foeniculum vulgare | 20% - J | | |
| מרוות יהודה | Salvia judaica | 10% - J | | |
| K תערובת זרעים - אחו | | מ"ר | זרעים 2 גרם למ"ר | 119 |
| חבלבל המשי | Convolvulus dorycnium | 30% - K | | |
| כתמה עבת-שורשים | Leontodon tuberosus | 30% - K | | |
| דוחן זוחל | Panicum repens | 20% - K | | |
| געדה כרתית | Teucrium creticum | 10% - K | | |
| זקנן שעיר | Hyparrhenia hirta | 10% - K | | |
| L תערובת זרעים - אחו עשבוני גבוהה | | מ"ר | זרעים 2 גרם למ"ר | 118 |
| שעורת הבולבוסין | Hordeum bulbosum | 50% - L | | |
| סומקן ענקי | Onosma gigantea | 20% - L | | |
| נשרן שעיר | Piptatherum Holciforme | 10% - L | | |
| אמיתה גדולה | Ammi majus | 10% - L | | |
| שלמון יפואי | Cephalaria joppensis | 10% - L | | |
| N זרעים - תורמוס ההרים (שילוט: תורמוס ההרים) | | מ"ר | זרעים 5 גרם למ"ר | 101 |
| תורמוס ההרים | Lupinus Pilosus | 100% - N | | |

## מקרא:

- שם הצמח / כמות (מרווח)
- מקבץ גאופיטים (סוג בקוד + כמות במקבץ)
- מטפסים צמודי קירות \ גדרות
- שטחי גינון אינטנסיבי (צמחיית בר מקומית) שתילת שיחים צמחי כיסוי ומטפסים גודל 4 / 3 / פלאג
- שטחים טבעיים בהתערבות צימחית / שיקומית מינימלית הכוללת פיזור מקבצי גאופיטים של צמחיית בר מקומית ושילוב עצי חורש מקומיים (לפי הנחיות באתר)
- שטחים לשיקום נופי - זריעת צמחיה טבעית מקומית תערובת זרעים (במ"ר) ובאחוזי ערבוב - לפי רשימה (X, 40mr)
- אגוז המלך
- אדר סורי
- ער אציל (דפנה) מעוצב כעץ קטן על מס' גזעים
- אלה א"י
- אלה אטלנטית
- אלון תבור
- אלון מצוי
- זית סורי
- ברוש מצוי
- עוזרר אדום
- כליל החורש
- חרוב מצוי (נקבה בלבד!)
- אלון התולע
- שקד פרי אכיל זנים שונים
- אורן הצנובר
- שיח אברהם מעוצב על 3 גזעים
- שזיף הדב
- תות-זנים שונים (זנים אכילים - לבן\שחור\ארוך)
- רימון מצוי
- אגס סורי (פרי אכיל)
- תאנה-זנים שונים
- מיש דרומי
- עץ קיים לשימור

## הערות לתוכנית:

1. אין לפזר אדמה אם אינה מעורבת בקומפוסט בשיעור 6.7% (לפי שטח - 20 קוב לדונם)
2. בנוסף, על תוספת הקומפוסט והדשנים לאדמה - יש להקפיד על זיבול ודישון בבורות השתילה - כנדרש במפרט הכללי והמיוחד.
3. בכל אזורי הגינון תפוזר שכבת רסק גזם בעובי 10 ס"מ. (למעט היכן שצוין אחרת בתכנית)
4. שורת הצמחים הראשונה מאבן שפה או גן, תשתל במרחק מרווח השתילה המוגדר של הצמח אלא אם מסומן אחרת בתכנית.
5. שתילת צמחים למעלה משורה אחת תתבצע בסגול.
6. על כל צמח שאינו בנמצא במשתלות, יש לדווח מיידית למתכנן לצורך אישור תחליף.
7. במידה ועץ מתוכנן 'נופל' על תשתית תת קרקעית קיימת - יש לקבל את הנחיות המתכנן למיקום חדש עבור העץ.
8. צמחיה קיימת שסומנה לשימור בתכנית - תישמר בקפדנות. רק בנקודות מגע עם שבילים - יגזמו ויסולקו היבשים, וענפים העלולים להפריע למעבר. בכל אופן החלטה לגבי שימור או סילוק צמחיה קיימת תעשה גם לפי הנחיות הפיקוח והמועצה באתר.
9. עצי פרי מסוג מסויים יהיו כל אחד מזן שונה.
10. גיאופיטים ישתלו במקבצים צפופים, בכמות של 10-25 יחידות במקבץ (בד"כ 20 יח' במקבץ). המקבצים יהיו של סוג אחד.
11. ראה הנחיות במפרט המיוחד לשתילת פלאגים. הפלגים ישתלו עם בוא הגשמים ו\או יושקו במערכת המטרה זמנית רכוש הקבלן, אשר תפונה מהשטח בתום שנת הבדק.
12. ראה הנחיות במפרט המיוחד לזריעה ידנית. הזריעה תבוצע עם בוא הגשמים. במידה והחורף שחון ו\או במידה ויוחלט לזרוע בתקופה אחרת, אזורי הזריעה יושקו במערכת המטרה זמנית רכוש הקבלן, אשר תפונה מהשטח בתום שנת הבדק.

| תאריך | תפוצה | כמות | מהדורה | שינויים |
|---|---|---|---|---|
| 18/9/23 | ע.אהרון, דפנה תמיר, ע.חריש, יועצים -למכרז | 1 | 1 | |
| 22/1/23 | ע.אהרון, ע.חריש, יועצים | 1 | 1 | |
| 11/1/23 | ע.אהרון, ע.חריש, יועצים | 1 | 0 | עדכון מתמחקה לפי הנחיות ע.חריש וכל העדכונים שנגרמו עקב כך |
| 15/11/22 | ארז בצוריאל, דפנה תמיר, ע.חריש, יועצים | 1 | 0 | עדכון לפי הערות ארז צוריאל |
| 23/10/22 | ארז בצוריאל, דפנה תמיר, ע.חריש, יועצים | 1 | 0 | עדכונים לפי תנוחה שהשתנתה |
| 19/9/22 | ארז בצוריאל, דפנה תמיר, ע.חריש, יועצים | 1 | 0 | |


נאוה כהן אדריכלות נוף בע"מ
מושב מעונה 24920 טל: 04-9972642 פקס: 04-9571836
e-mail: office@nava-nof.com


קנ"מ 1:250
תאריך 09/23
מהדורה 1
המזמין: עדי הדר - ייזום ייעוץ וניהול הנדסי בע"מ / משרד הבינוי והשיכון
שם הפרויקט: פיתוח שצ"פים שכונת הפרחים, חריש
תכנן
שרטט
ממדי הגליון 143X90
קובץ NP-NOF-PLAN .901-902DWG
קבצים נספחים
הגדרות הדפסה PPO-nof-mavat.ctb
תוכן הגליון: תכנית צמחיה שצ"פ 902
מס' הגליון 2-6
מס' הפרויקט 7409-1

# שצ"פים שכונת הפרחים, חריש
# תכנית השקיה
## שצ"פ 901

## מקרא לתוכנית השקיה:

- הפעלה טיפטוף לעצים (1) +(5) + טו נמטפי המים בשצ"פ 901 + הפעלה מס' (9) לעצים בשצ"פ 902
- הפעלה (2) לבנדיט הורדיים + הפעלה (3) לעצים בשצ"פ 901 + הפעלה מס' (7) לעצים בשצ"פ 902
- הפעלה לבנדיט הורדיים (4) +(6) בשצ"פ 901 + הפעלה לבנדיט הורדיים (8) +(10) בשצ"פ 902
- שסתום המיועדים לשטיינית צמחייה רב\חד שנתית בתערובות כולל שסתי דישה המבוססים על השקיית קטיפה ידנית ו\או השקיה בהמטרה זמנית (שמוסרת לאחר הקמה מלאה של הצמחיה !)
- קו פוליפגאר" 25 מ"מ דרג 12 מממוז הפיס כלהיבום המוזכנו של ראש מערכת השקיה
- צינור פוליאתילן 50 דרג 6 או 10 כפופים (מובילים)
- צינור פוליאתילן 40 דרג 6 או 10 כפופים (מובילים)
- צינור פוליאתילן 32 דרג 6 (מובילים)
- צינור פוליאתילן 32 דרג 6 (מחוברים,מאספים)
- צינור פוליאתילן 25 דרג 6 (מובילים)
- צינור פוליאתילן 25 דרג 6 (מחוברים,מאספים)
- צינור פוליאתילן 16 דרג 6 (קו עיוור)
- מעבר קוטר צנרת השקיה וכיוונו זרימה
- מעבר קו מעל קו (ללא קשר ביניהם)
- סימון כיוויון זרימה בטווים \ ערוגות
- מקטין לחץ "1-5 (2-30 מ' \ או) קצוות קווים עדיפים כפופים בחוברת בארגז הגנה תרמופלסטי תת קרקעי נעול
- סימון קטו השקיה בפקה פופיאתילן תיכוני
- סבעת טיפטוף לעץ באורך 2 מ"א בקוטר 16 מ"מ 2.0 ל/ש כל 30. מ"מ 6 טפטפות לפחות בסבעת (2 ל/ש לעץ) ובגוב ככל עץ המסומן בתוכנית בפתיה
- סימון מספר הפעלה מראש המערכת כולל: סימון מס' הפעלה \ מספר קו השקיה
- סימון מספר הפעלה \ קו מראש המערכת
- מיקום ראש מערכת להשקיה (קוטר והגדרה כללית כמפורט בתוכנית)
- מד מים זרוכמן דקורד" דגם WMR כלינון עם אר"ז או ש"ע כולל חיבור כפלם השמלי (בקוטר כמפורט)
- ברז אכזמון מפיכח תוצ' חב' דורות' או ש"ע (בקוטר כמפורט)
- ברז כדור' מפיכח תוצ' חב' שב"ע' או ש"ע (בקוטר כמפורט)
- מקטין לחץ
- ברז גז 4"\3
- מד לחץ גליצרין
- משחרר אויר משולב "ו
- וזמת לחץ ישרי מתכוונן מתמתת (בקוטר כמפורט)
- מסנן רשת קומפקט" תוצ' חב' עדיעד" או ש"ע טוהר וזרגאת סינון (פלסטי) כמפורט בסמוך ראש מערכת השקיה
- מגוף הידראולי לבינון מפיכח כולל ברזון הפעלה ידנית תוצ' ברמד" או ש"ע טוהר כמפורט
- שסתום שבר – וואטון 2"\1 תוצ' חב' "ברמד" או ש"ע
- סולנואיד עם בסים הידראולי תלת-דרכי, מתח רציף 24V AC מחוכן על "סרגל סלנואידים" בתוך ארגז ראש המערכת
- פקק
- מחשב השטיה DC של חב' "אגם" סוג "יעד", הגדרות המשודרת וכו' יוגדרו ע"י רפרנס השקיה של הרשות חוך ראום עם מערכות ופרוייקטים ממרים
- ברדי השקיית שטח ידניים בקוטר 1:5 לחיבור צינורות השקייה ו\או ממטרים עד קוטרם בכלי צמחיית הבר המתוכננת (הברדים ימוקמו בארגזי הגנה טרפופלסטיים)
- שרוזי פוליאתילן לכיוצרת ראש השקיה בבמות, בקוטר ומסוג כמפורט בתכנית ראה פרוט בביזיונות מספר 2–3, 1–3

---

## הערות לביצוע מערכת השקיה:

א. העבודה תבוצע ע"י אנשי מקצוע ועל פי הוראות המפקח הסכני ומיחזור.
המפקח הנכלי פיקח ואינ על הוראות מנהל מערכות המים ברשות המקומית.
ב. על הקבלן לתאם עבודותו עם מחלקות המים ומחלקות הגינון המקומית.
ג. על הקבלן להזמין, על חשבונו, מד מים מאושרת הגיבה של הרשות המקומית.
ד. לא יאושר שימוש במים הנותנו ע"י הרשות המקומית לשם הקבלן לשם את ראש מערכת השקיה למקור המים המאושר.
ה. יש לפנות את שלוחות השקיה לפי המלוחים המציינים גם בתוכנית צמחיה.
ו. על הקבלן לוקוב אחר אישור המתכנן לסימון רשת השקיה וכל שינוי.

## לפני ביצוע מערכת ההשקיה יש לוודא הנתונים הבאים :

א. יש לוודא האפשרות התאום בין פרייסים זה לפרייסים ומערכות המים המסמנות.
ב. יש לקבל את כל ההנחיות והדרישות מרשויות המים של הרשות המקומית.
ג. יש לוודא ההימות הפיזיות והנתונים בשטח לפני תחילת ביצוע.
במקרה של אי התאמות ו\או אי הבנה, יש לפנות למתכנן לצורך קבלת דיוקים.
ד. יש לוודא את מיקום וקטר מקור המים, וקטר האבזרי המקומי וכו'.
מסור מראש לראש המערכת המתוכנן קיימות שסתומי קיימות שסתומי בשטח עד 50 מ"מ ובדרג 12.
ה. יש לסדוך זרזוזי בשטח את הלחצים והצריכות של המים באזור המתוכנן לפני ראש המערכת ולידיעתו של – כך את המתכנן.
יתכן שנשקעות מידע זה יקבל הנכון הנחיות שונות ממקומיים בחוברת.

## מעבר צנרת בשלוחים :

בשצ"פים שרוחי פוליאתילן דרג 6 בקוטר כמפורט בחוברת יבוצעו בכל מעבר שביר, דרך, כיר וגם בחיבית מסלעות. הצרור קורס בקוטר כפול. בעיקר להשפיית הצמח אשר עוברים במסלעות ללא שרוחים. יוקצעו בין הסלעים הפוזרים ככלל חום משיכה וכפותחים יוגאו במסכים למניעת מרחמים.

## צנרת השקיה :

כל הצינורות יהיו בעלי חו תנו ישראל. צינור ראשי מסמך הראש המערכת יהיה דרג 10. צינורות מובילים, מחוברים ומאספים יהיה בקוטר כמפורט ובדרג 6.
מחברים יהיו מחבר פלסטיק לצנרת השקיה או פלסטי או פלסטי בבנד.
לא יותר שימוש בחוברים.

## השקיית עצים (הפעלות נפרדות) :

סבעת מינרון טיפטוף אינטגרלי מחוזק כולל מגנון ניקוי עצמי מתמשך ומגנון אל חוזר באורך 2 מ"א הכולל 6 טפטפות 2.0 ל/ש כל 0.30 (12 ל/ש לעץ) כל סבעת תיוצר לצרנון ב- 2 יחידות יוצר נפחות.

## השקיות עד ידניות לקבלטת צמחית בר מקומית:

בשצ"פים הרחוק מקור שתיכת צמח בר מקומיים (נגדלים שנתון), פרחי וזרעים מסחרים אלו לא יושבו בעיפוזה או הפצרה אלא ע" ידכר המציין קרטה ידנית לבנדים עודיים בקוטר "1.5 אשר פיזרים בשטח בערך בין 2 – 50 מ' זה מזה מרחקים מסוגו מתוכנים.

## ראש מערכת השקיה :

א. ראש מערכת יוצב באזור מרוחי צבוע גראי ויבוצע בכי הפרטים.
ב. מיקום המדוי, הגדרת סוגי המים והגבוהות בבינוי יקבע גם ע"י דפרט מערכות הפיזה של הרשות המקומית תוך תאום עם פרייסרים ומערכות השקיה מתוכנת.
ג. יש לבצע בדיוק גם הגבהת המים בשטח לפני ביצוע.
ד. כל אביזרי ראש המערכת יהיו מאשרים ובעלי תו.
ה. התכלבת תעשה בצורה שתאפשר פיזור, הפעלה ופירוק בצורה נוחה.
ו. רשרורים יותקנו בכל מקום בו עלול להיווצר פירוק בעתיד.

## מתשביב השקיה שליטה ובקרה :

א. מתשבי השקיה יהיו תוצ' חב' "אגם סב".
ב. כמו, יעד הגדרות שליטה ובקרה, מהר מתן הגדרות תכשורת ובו' יוגדרו ע"י רפרנס מערכות השקיה של הרשות המקומית תוך תאום מר רפרייסרים ומערכות ההשקיה המתשבים.

---

## פרט ארון ראש מערכת השקיה



**ארונות הגנה למערכות השקיה וגינון מסדרת BLOOMGUARD™**

ארונות אחידים מיוצרים עפ"י דרישות מקיפים בהתאם ל- IEC 60439 מתוכנים ע"י מעבדת אוטומציה מוסמכת ומיוצרים במפעל לפי תקן ISO-9001

| דגם | מק"ט ארון | רוחב | עומק | גובה | קוטר חורים למוצרים | מספר המוצרים |
|---|---|---|---|---|---|---|
| OR-2101 | OR-6420 | 590 | 320 | 1100 | 1", 3/4" | 1-4 |
| OR-2111 | OR-6421 | 786 | 320 | 1100 | 1", 3/4" | 3-6 |
| OR-2112 | OR-6422 | 1100 | 1115 | 320 | 1", 3/4" | 1-4 |
| OR-2111 | OR-6421 | 786 | 320 | 1100 | 1.5", 1" | 3-6 |
| OR-2112 | OR-6422 | 1100 | 1115 | 320 | 1.5", 1" | 1-6 |
| OR-2112 | OR-6422 | 1100 | 1115 | 320 | 1.5", 1" | 3-8 |
| OR-2082 | OR-6423 | 1100 | 1115 | 380 | 2", 1.5" | 1-6 |
| OR-2122 | OR-6422 | 1100 | 1115 | 320 | 2", 1.5" | 3-8 |
| OR-2122 | OR-6423 | 1100 | 1115 | 380 | 2", 1.5" | 3-8 |
| OR-2122 | OR-6422 | 1250 | 1115 | 320 | 2" | 1-6 |
| OR-2122 | OR-6423 | 1250 | 1115 | 380 | 2" | 1-6 |
| OR-6422 | OR-6470 | 1326 | 1370 | 420 | 2" ארון גדול | 10-14 |
| OR-6470 | | 1326 | 810 | 474 | ארון לשני אזורי | 1-7 |

**אפשרויות להתקנת מנוסים בארונות אחידים**

- לוח מערכה ולוח של מוסד מנוסים המוכנים לארונות אחידים בגודות המתאימות.
- מנוסים מוסמכים מתוקנים בארונות אחידים ויש להעירה נלהב.
- מלוים בהנחיה ראש המערכת והרכבתו.

---

## פרט טבעת טיפטוף לעצים




## פרט אביזר השקייה בארגז הגנה




---

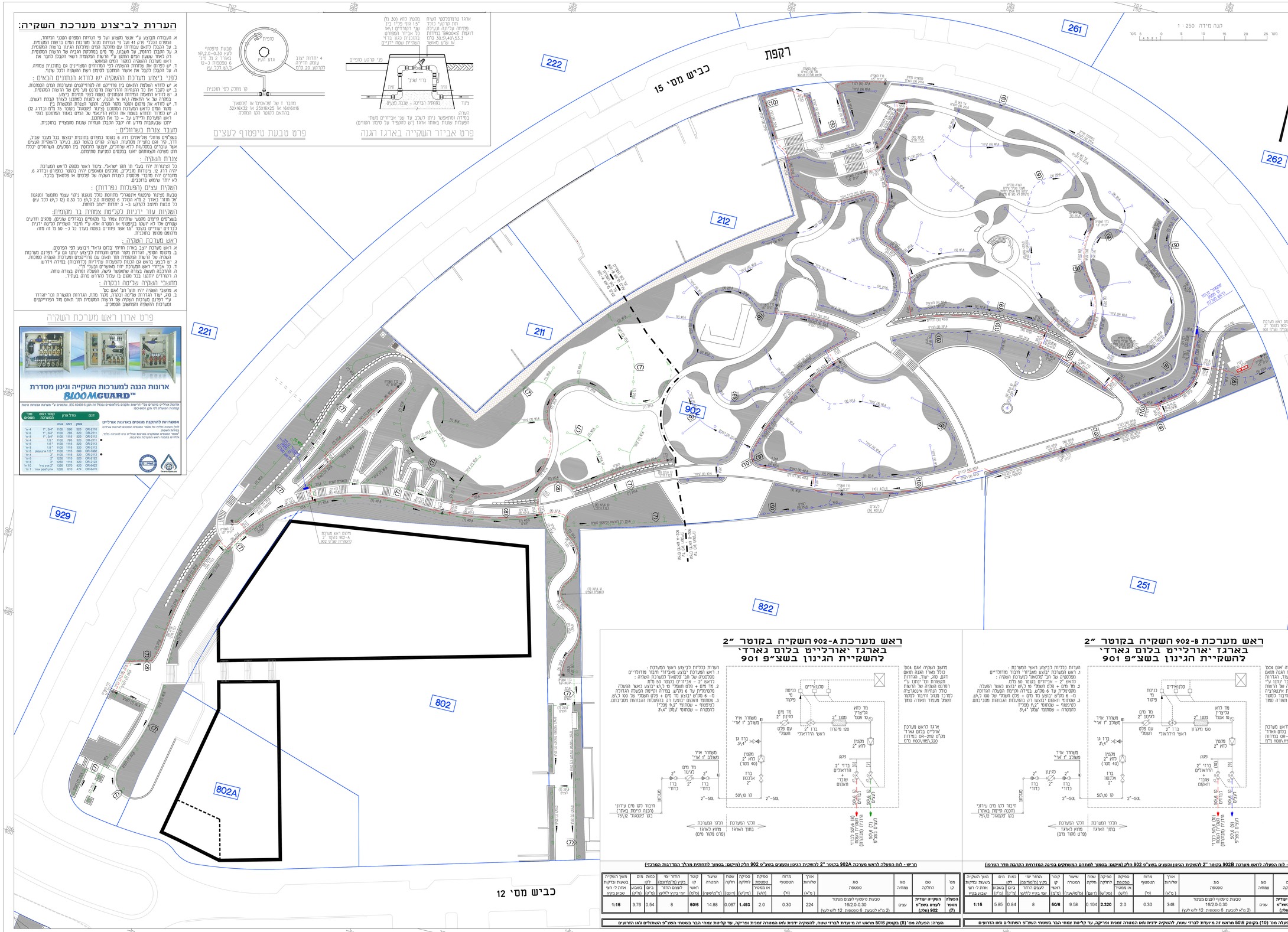


---

## ראש מערכת 902-B השקיה בקוטר 2" בארגז יאורלייט בלום גארדי להשקיית הגינון בשצ"פ 901




**חריש - לוח הפעלה לראש מערכת 902B בקוטר "2 להשקיית הגינון והעצים בשצ"פ 902 חלק (מיקום: בסמוך לתחנת המשחקים בסינה המדרונית הקרבה חדר הטרנס)**

| מס' קו | שם החלקה | סוג צמחיה | סוג טפטפת | ארך שלוחית (מ"א) | מרווח הטפטפים (מ') | טפטפת לחלקה או מטר' | טפטפת טפטפת (ל/ש) | שטח חלקה (דונם) | שיעור הזרמה (מ"מ/שעה) | קוטר ראשי (מ"מ) | החזר יומי בקיץ (מ"מ/חודש) לעצים החזר יומי בקיץ ל/מ"ר | כמות מים ללא בשטוש (מ"ק) | מים השקייה בשעות נמוכות אחת ל- חצי שבוע בקיץ |
|---|---|---|---|---|---|---|---|---|---|---|---|---|---|
| **הפעלה מספר (9)** | **השקייה יעודית לעצים בשצ"פ 902 (חלק)** | עצים | טבעות טיפטוף לעצים מצוטר 16/2.0-0.30 (2 מ"א לטבעת, 6 טפטפות, 12 ל/ש לעץ) | 224 | 0.30 | **1.493** | 2.0 | 0.067 | 14.88 | **50/6** | 8 | 0.54 | 3.76 | **1:15** |

**הערה: הפעלה מס' (8) בקוטר 50/6 מראש זה מיועדת לברזי שטח, להשקיה ידנית ו\או המטרה זמנית ופריקה. עד קליטת צמחי הבר בשטחי השצ"פ השתולים ו\או הזרועים**

**חריש - לוח הפעלה לראש מערכת 902A בקוטר "2 להשקיית הגינון והעצים בשצ"פ 902 חלק (מיקום: בסמוך מהלך המדרגות המרכזי)**

| מס' קו | שם החלקה | סוג צמחיה | סוג טפטפת | ארך שלוחית (מ"א) | מרווח הטפטפים (מ') | טפטפת לחלקה או מטר' | טפטפת טפטפת (ל/ש) | שטח חלקה (דונם) | שיעור הזרמה (מ"מ/שעה) | קוטר ראשי (מ"מ) | החזר יומי בקיץ (מ"מ/חודש) לעצים החזר יומי בקיץ ל/מ"ר | כמות מים ללא בשטוש (מ"ק) | מים השקייה בשעות נמוכות אחת ל- חצי שבוע בקיץ |
|---|---|---|---|---|---|---|---|---|---|---|---|---|---|
| **הפעלה מספר (7)** | **השקייה יעודית לעצים בשצ"פ 902 (חלק)** | עצים | טבעות טיפטוף לעצים מצוטר 16/2.0-0.30 (2 מ"א לטבעת, 6 טפטפות, 12 ל/ש לעץ) | 224 | 0.30 | **1.493** | 2.0 | 0.067 | 14.88 | **50/6** | 8 | 0.54 | 3.76 | **1:15** |

**הערה: הפעלה מס' (10) בקוטר 50/6 מראש זה מיועדת לברזי שטח, להשקיה ידנית ו\או המטרה זמנית ופריקה. עד קליטת צמחי הבר בשטחי השצ"פ השתולים ו\או הזרועים**

---


מועצה מקומית מל' 04-9972642
24920 04-9533836 פקס
e-mail: office@nava-nof.com


| | |
|---|---|
| קנה מידה | 1:250 |
| תאריך | 09/23 |
| מהדורה | 1 |
| חתימה | |
| שם המתכנן | עדי הדר - ייזום ישעיו וניהול הנדסי בע"מ<br>משרד הבינוי והשיכון |
| שם הפרוייקט | פיתוח שצ"פים<br>שכונת הפרחים, חריש |
| מספר הגיליון | 90 |
| גודל | A1- 841X594<br>A3- 420X297 |
| קנה מידה | 1:250 |
| מס' הגיליון | 2-7 |
| מס' הפרוייקט | 7409-1 |
| הגדרות הנפשה | eng-nof-navat.cte |

| מס' | תיאור | מאת | תאריך |
|---|---|---|---|
| 1 | שרטוט ראשי, קווים, יעודים - לסקיר | | 16/9/23 |
| 1 | שרטוט ראשי, קווים, יעודים | | 22/10/23 |
| 1 | שרטוט ראשי, קווים, יעודים | | 11/11/23 |
| 0 | נדרש דיר הערות שרטוט ראשי שנוראי | | 15/11/23 |
| 0 | נדרשים לפי תוויה משפטיות | | 23/10/23 |
| 0 | שרטוט ראשי, קווים, יעודים | | 22/9/23 |
| מערך | נושא | | |

# שצ"פים שכונת הפרחים, חריש
## תכנית מתקני המשחק
שצ"פ 901

קנה מידה 1 : 250

רקפת

261

262

222

212

211

221

904

902

929

802

802A

כביש מס' 12

סביון

כביש מס' 12

15 מ' כביש

### 3 איכות המשחק
מתחם 902-3

DL-09301

### 2 גילגל
מתחם 902-2

j49408

j49140

J49112

J49110

### 1 אלו את ניצן
מתחם 902-1

545181

555071

54512405306

### 4 גילגל
מתחם 902-4

8171

8104

### 6 קיר טיפוס מסוג טרוורס Gravity Blocks
מתחם 902-6

### 5 איכות המשחק
מתחם 902-5

FNJ-1006
המסלול האפור

54599903904

SWING

XVL-12-2931

| | | | | | | |
|---|---|---|---|---|---|---|
| 18/9/23 | נ'אורן, דפנה תמר, ג'ורג'ים יעניים -לכבוד | 1 | | | | |
| 7/9/23 | נ'אורן, דפנה תמר, ג'ורג'ים יעניים -לכבוד | 1 | | | | |
| 06/9/23 | נ'מת אדרן, ג'ורג'ים יעניים | 1 | | | | |
| 22/7/23 | נ'מת אדרן, ג'ורג'ים יעניים | 1 | | | | |
| 11/7/23 | נ'מת אדרן, ג'ורג'ים יעניים | 0 | | | | |
| 26/6/23 | נ'מת אדרן, ג'ורג'ים יעניים | 0 | | | | |
| 25/10/22 | נ'מת אדרן, ג'ורג'ים יעניים | 0 | | | | |
| 19/9/22 | נ'אורן, דפנה תמר, ג'ורג'ים יעניים | 1 | | | | |
| מק"ר | הסמה | בחוז | לאישור | לכבוד | לביצוע | מהדורה |


נאווה כרן
אדריכלות נוף בע"מ
מנחם מנוחה 24920 מ': 04-9972642
04-9571836 פק'
e-mail: office@nava-nof.com


| | |
|---|---|
| קנה | 1:250 |
| תאריך | 09/23 |
| מהדורה | 1 |
| תכנון | |
| שרטוט | |
| מספר הגיליון | 143X90 |
| קובץ | KP-NOF-PLAY 90- PRINT |
| קבצים נוספים | |
| עבודות נדרשות | nava-nof-nava1.ctb |

המזמין: עדי הדר - ייזום ייעוץ וניהול הנדסי בע"מ
משרד הבינוי והשיכון

שם הפרויקט: פיתוח שצ"פים
שכונת הפרחים, חריש

תוכן הגיליון: מתקני המשחק
שצ"פ 902

מס' הגיליון: 2-8

מס' הפרויקט: 7409-1

# שצ"פים שכונת הפרחים, חריש
# תכנית ניקוז
# שצ"פ 902

## מקרא

גבול ביצוע

טרנטנו שטח+ריפוד, ראה פרט מס' 12.1

תעלת השהייה והשקטה בראש מדרון
ראה פרט מס' 12.2 ותחך טיפוסי גג 2.5+1

בור השקטה בקצה צינור שרשורי בגב קירות
ראה פרט מס' 12.3

תרשים סביבה 2500 : 1

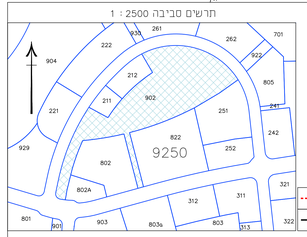


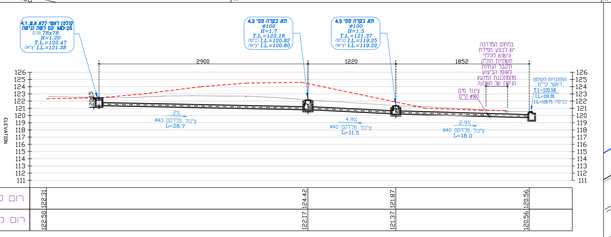


קו ניקוז מס 4

קנה מידה 1 : 250

0 5 10 15 20 25 מטר

צינור שרשורי לניקוז
בגב קירות התמך
יציאה לגינון

תעלת ניקוז בגב הקירות התומכים
עם ריפראפ, שרוחת קליטה בקצה
וחיבור לשוחת ניקוז בכביש
הכל בתכנון וביצוע היזם במגרש 211

צינור שרשורי לניקוז
בגב קירות התמך
יציאה למדרכה

צינור שרשורי לניקוז
בגב קירות התמך הקיימים,
יציאה לגינון לבור השקטה
(חבית ללא תחתית
עטופה בבד גיאוסכני
קבורה ממולאת בולדרים)

מיקום שכבי העיריים, הרחבתם
וחבורה המותרים - יבוצע ויתואם
עבודה בפסח על-ידי המזמינה

סמלגה זו תבוצע רק באישור
הרשויות המוסמכות על פי התכנ
ובפיקוח באתר בזמן עבודות העפר

השלמת מיפוי אבן
גבול חלקי בשטח חורש הכרך
הקבוצים בקיבוץ השפלים

יציקת השלמה לכך
בשלוח בין פרטות
והשלמה ברוש. וכו

התחברות בטוחה
לשפה קיימת

השלמת אימום, צינור שרשורי לניקוז
והשלמת גיפוי אבן והיכו שתוכנון חשוף
ובקרבי תחור מוגדון או GLSM בגב הכרך

| מס' | תאריך | נושא | לאישור | להכרה | להיצוע | אחראי | שינוי |
|---|---|---|---|---|---|---|---|
| 1 | 18/9/23 | ב.אורון | ב.מ"ר | יזמים | | | הוספת שכבת מילוי בגב קירות |
| 1 | 06/9/23 | ב.אורון | ב.מ"ר | יזמים | | | הוספת שכבת מילוי בגב קירות |
| 1 | 13/4/23 | ב.אורון | ב.מ"ר | יזמים | | | עדכון רוחב הרחיב ועוד הכנס |
| 1 | 22/1/23 | ב.אורון | ב.מ"ר | יזמים | | | |
| 0 | 11/1/23 | ב.אורון | ב.מ"ר | יזמים | | | הוספת שכבת מילוי בגב קירות |
| 0 | 10/12/22 | אפי' לבא | מלה נחום | מ.מ.ח"ש | יזמים | | |

| | |
|---|---|
| מהנדס | אדריכלות נוף בע"מ |
| | מנשב מעונה מ.ר. 84-9972642 |
| | 24920 84-9571836 ע.מ. |
| | e-mail: office@nava-nof.com |
| קנה מידה | 1:250 |
| תאריך | 09/23 |
| מהדורה | 1 |
| שם המזמין | עדי הדר - ייזום ייעוץ וניהול הנדסי בע"מ<br>משרד הבינוי והשיכון |
| שם הפרויקט | פיתוח שצ"פים<br>שכונת הפרחים, חריש |
| מס' הגרסן | 143X90 |
| נוכן | תכנית ניקוז<br>שצ"פ 902 |
| מס' הגרסן | 2-9 |
| מס' הפרויקט | 7409-1 |

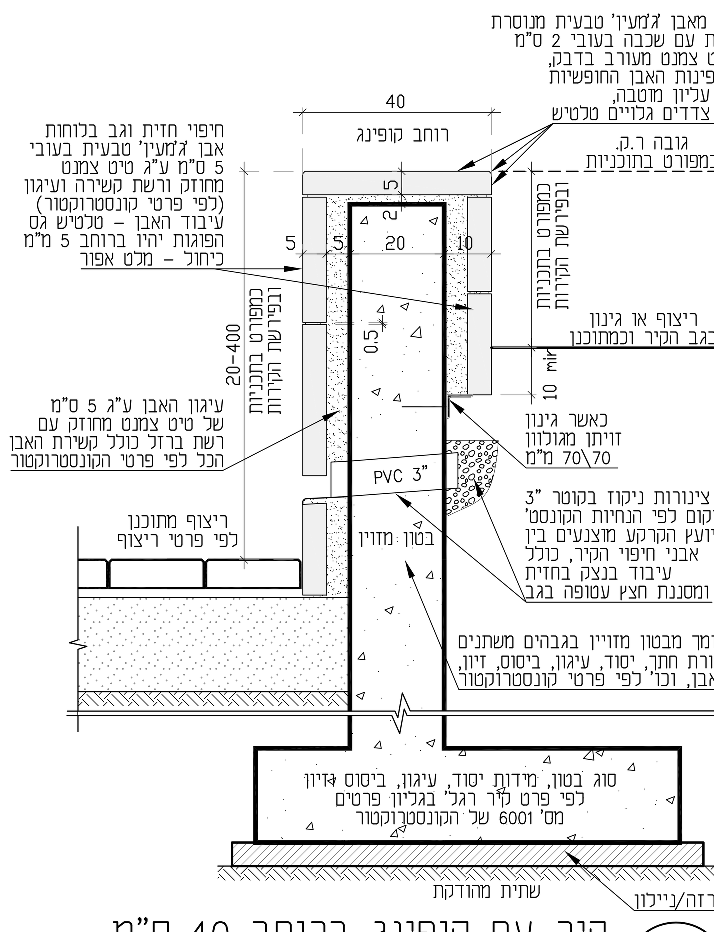


## קיר עם קופינג ברוחב 40 ס"מ מחופה אבן משני צדדים

קנ"מ - 1:10

**1**

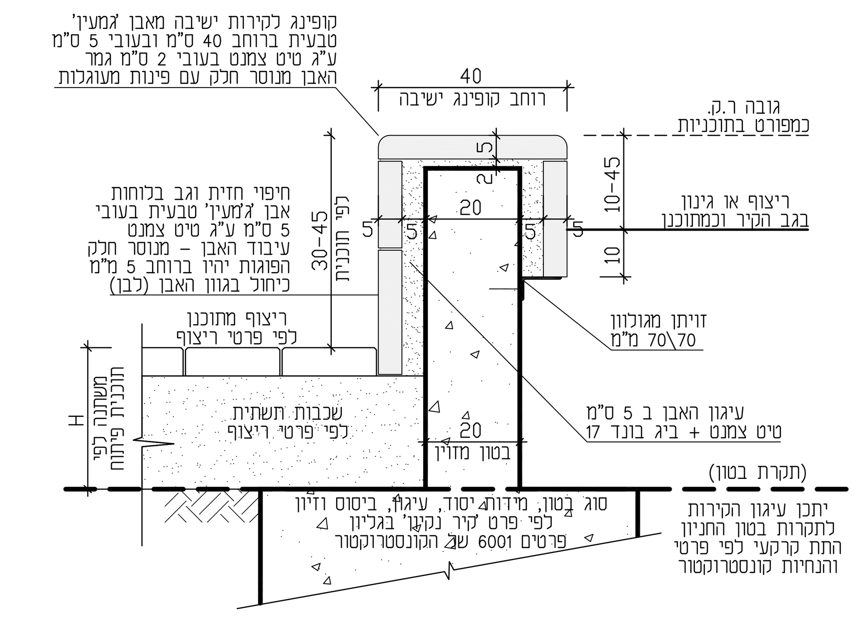


הערה: קירות הישיבה כוללים עיבוד וניסור אבן הקופינג לקירות מעוגלים הכוללים חיתוך קשתי וקצות ניסור טרפזיים לצורך התאמה לרדיוסים המתוכננים הפוגות יהיו ברוחב אחיד של 5 מ"מ (בעובי אחיד \ לא טרפזיים) מידות האבן ודרך הביצוע לפי פרטי אדריכלית - יש לבצע קטע קיר מעוגל - לאישור המתכננת !

## קיר ישיבה עם קופינג מאבן טבעית

חתך - קנ"מ 1:10

**2**

הערות:

1. לפני הבאת אבנים לבניית הקיר אל האתר יש לקבל אישור לדוגמאות אבן מהמתכננת.
2. תחילת בניית קירות תתבצע רק לאחר אישור דוגמת בניית קיר, הכוללת קטע חזית בשטח 3 מ"ר, שבו יודגמו: שיפוע בראש קיר, ראש קיר ישר עם קפיצה בראש הקיר, צד וגב קיר, תפר ונקזים.
3. יש לבצע בצמוד לגיליון פרישת הקירות, ולפי גבהי ראשי הקירות המפורטים בתכנית אדר' הנוף.

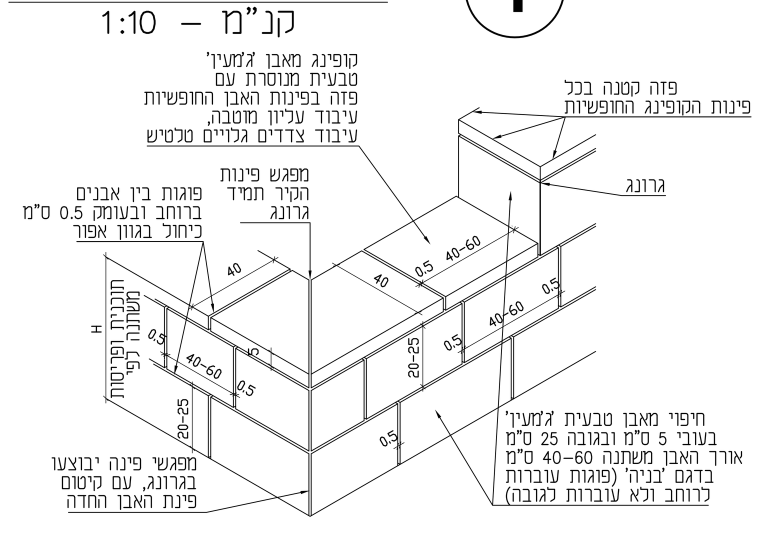


הערות:
גובה אבן החיפוי יהיה אחיד, בין 20-25 ס"מ, ויוחלט עליו לאחר שתוגש דוגמא לאישור. (כאשר מתוכננות קפיצות בראש הקירות, רצוי שגובה האבן יאפשר המשכיות שורת אבן החיפוי)
- יש לקבל את אישור המתכננת לסוג וגוון האבנים.
לאחר אישור האבנים יש לבצע קטע קיר - לאישור.

## חזית, צד, קופינג ופינות איזומטריה - קנ"מ 1:20

קנ"מ - 1:20

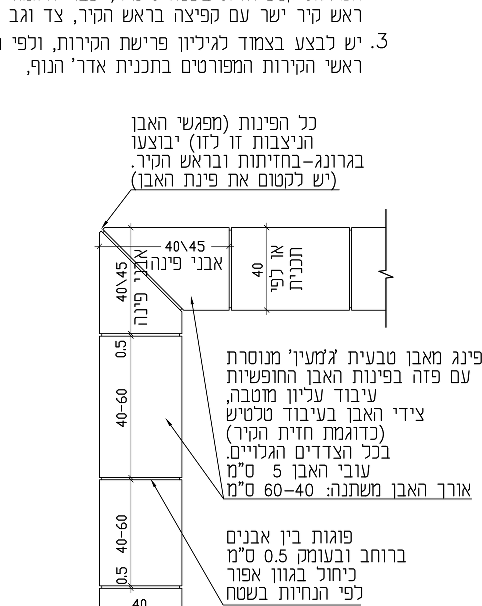


## ראש קיר מאבן טבעית גמעין

מבט על - קנ"מ 1:20

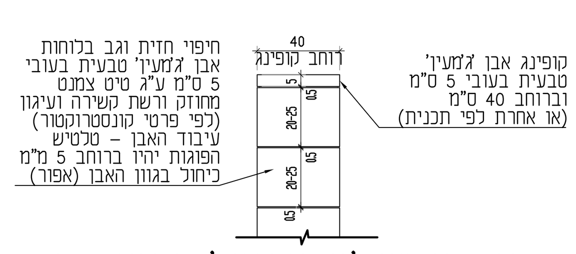


## צד הקיר 'בקפיצות' וקצה קיר

קנ"מ - 1:20

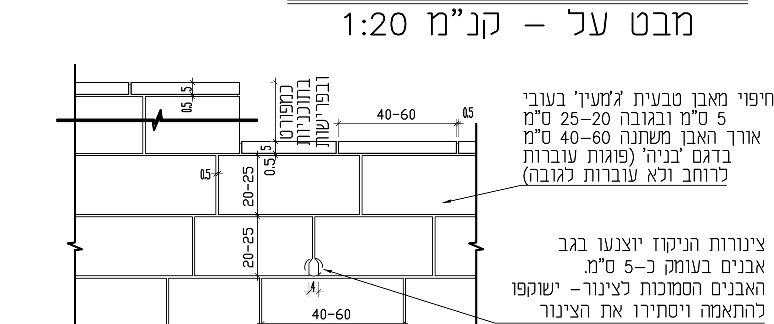


## חזית\גב הקיר מחופה אבן טבעית ג'מעין

קנ"מ - 1:20

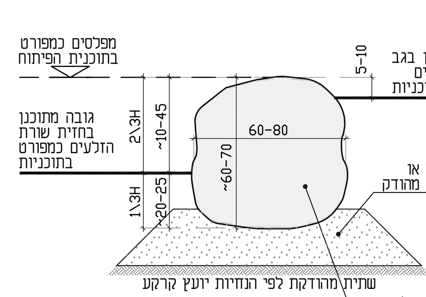


שורת סלעים חתך א-א

קנ"מ 1:25

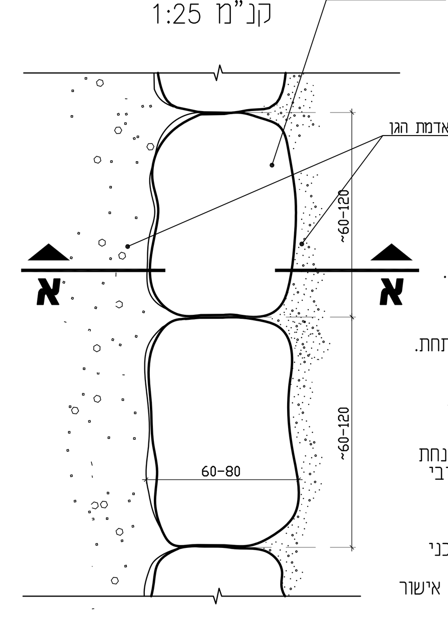


שורת סלעים מבט על

קנ"מ 1:25

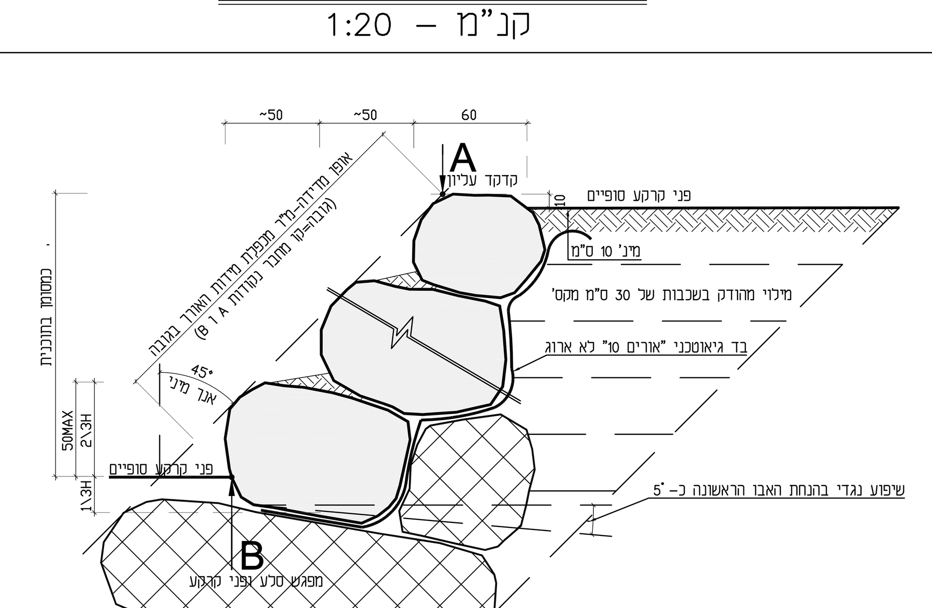


מסלעה חתך ב-ב

קנ"מ 1:25

הערות:

1. האבן שתבחר לסלעיה תהיה בעלת אופי שכבתי. לא ירשה שימוש בבולדרים מעוגלים. גודל האבן מינ' 0.5 מ"ק ,גובה מינ' 30 ס"מ. הסלעים יהיו בעלי פטינה טבעית.
2. יש לוודא מגע טוב בין שכבת אבן לשכבה שמתחת.
3. שורה ראשונה שקועה מפני קרקע סופיים.
4. בבסיס המסלעה הנ"ל חציבה בסלע או חפירה, שבתוכה תונח שורה ראשונה של בסיס המסלעה.
5. חזית המסלעה- בניה בנדבכים אופקיים ללא פוגות אנכיות מתמשכות.
6. המילוי בגב המסלעה יונח בשכבות במקביל להנחת אבני המסלעה. המילוי יונח ויהודק בשכבות בעובי מקס' 30 ס"מ בהתאם לנדרש במפרט הכללי.
7. לא תונח כל שכבת סלע נוספת ללא אישור הפיקוח באתר.
8. לפני ההנחה יש לפרוס בגב הסלעים בד גיאוטכני לא ארוג "אורים 10" או ש"ע.
9. סלעיות שגובהן עולה על 2.5 מ' צריכות לקבל אישור של מהנדס לפני ביצוע.
10. כאשר יש לבצע את המסלעה ע"ג מילוי לא מיוצב - יש לקבל הנחיות נוספות לביסוס המסלעה מהקונסטרוקטור.
11. איי שתילה בין שכבות הסלעיה שרוחבם מעל 30 ס"מ ושטחם מעל 1.0 מ' לא ימדדו כשטח הסלעיה.

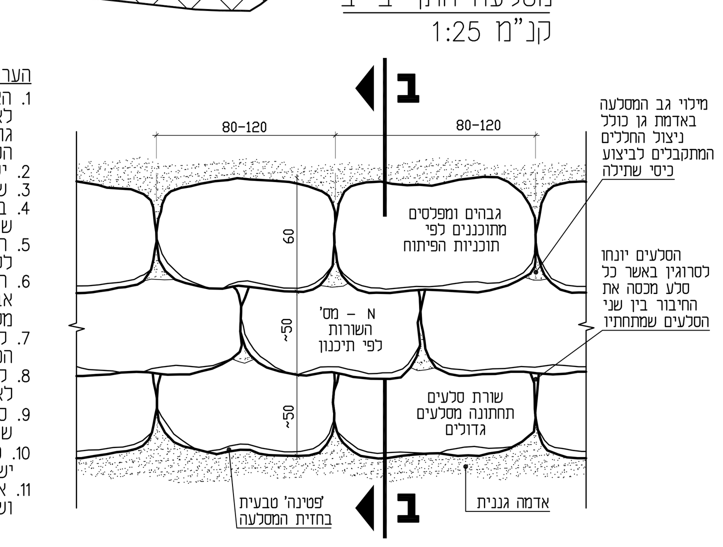


מסלעה מבט על קנ"מ 1:25

## מסלעה / שורת סלעים מבולדרים טבעיים ארגזיים

מבטי על וחתכים עקרונים קנ"מ 1:25

**2**

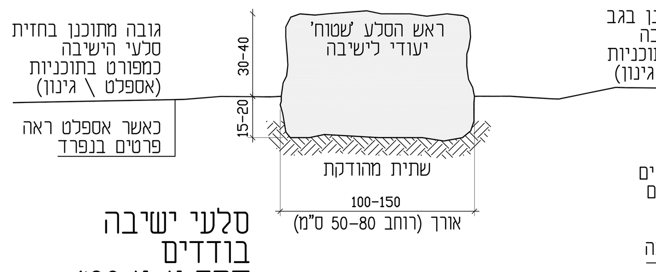


סלעי ישיבה בודדים חתך א-א 1:20

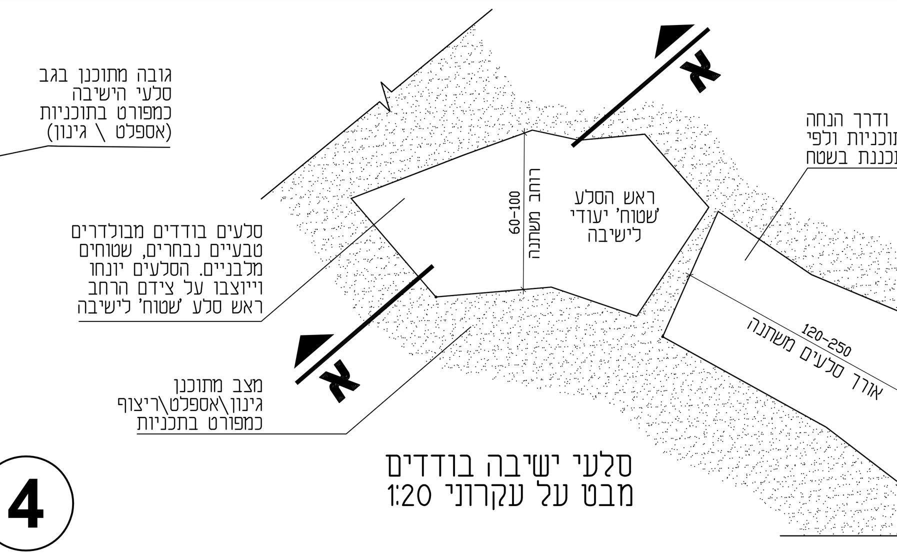


סלעי ישיבה בודדים מבט על עקרוני 1:20

## סלעי ישיבה בודדים - קנ"מ 1:20

**4**

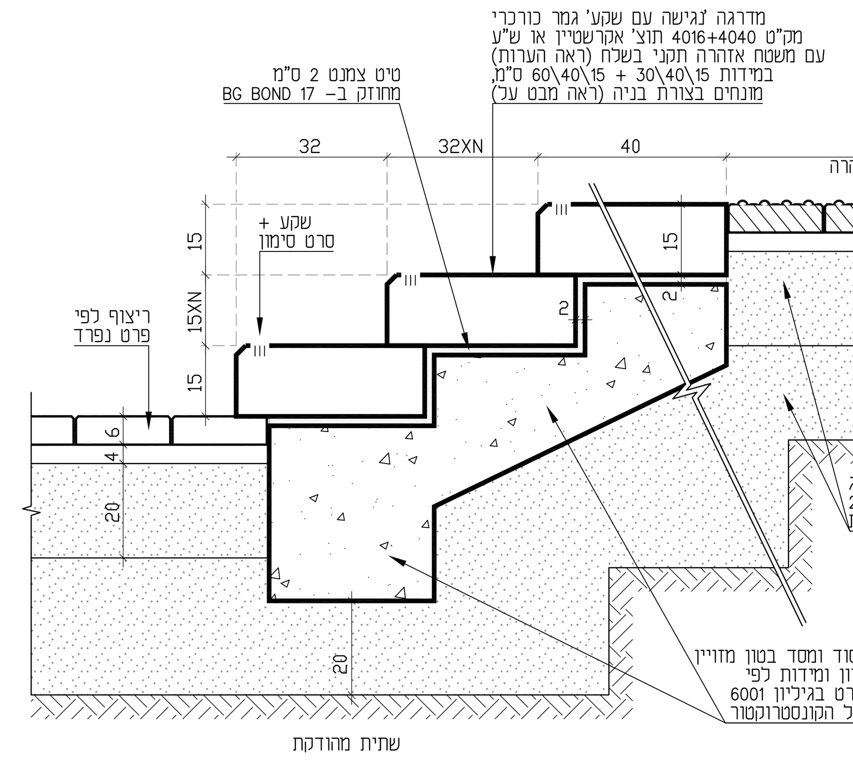


## מדרגות טרומיות גושניות נגישות ע"ג מסד בטון

חתך טיפוסי - קנ"מ 1:10

**5**

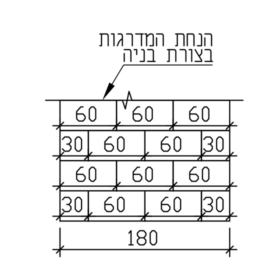


מבט על - מדרגות ברוחב 1.8 מ'-קנ"מ 1:50

הערות:

1. העבודה כוללת התקנת סרט סימון או מילוי צבע ניגודי בשלח המדרגה כנדרש בתקן הנגישות (כלול במחיר המדרגה)
2. ביסוס זיון המסד ומשולשי הבטון לפי פרטי הקונסטרוקטור
3. העבודה כוללת את כל הדרוש לביצוע המדרגות בתנוחה קשתית (במידת הצורך לפי התכנית)
4. העבודה כוללת השלמת טיח בגוון המדרגה במקומות בהם צד המדרגה חשוף

חתך טיפוסי

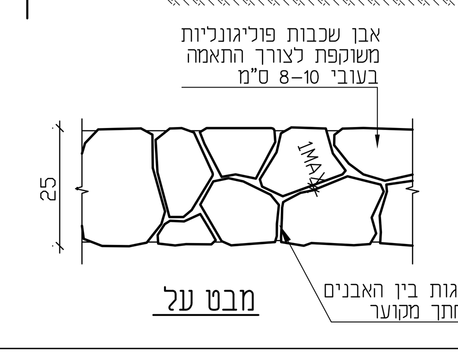


מבט על

## חגורת בטון מחופה אבן לצידי שבילים

קנ"מ 1:10

**6**

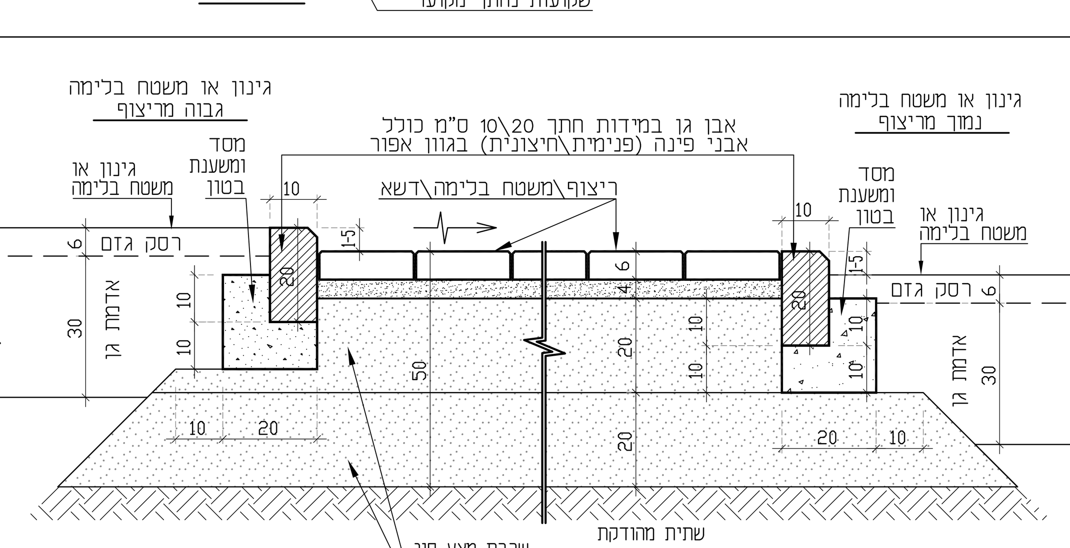


## אבן גן בחתך 10\20 ס"מ כולל אבני פינה (פנימי וחיצוני)

חתך - קנ"מ 1:10

**7**

הערות: הפרש הגובה בין המשטחים משני צדי אבן הגן - יהיה כמצוין בתכנית. (במגומות מסויימים לפי התכנית יתכן גם הפרש גובה של עד 10 ס"מ) במקומות בהם גב האבן גלוי - יטויח גב האבן לקבלת גמר מוחלק על גג בטון - מסד הבטון יגיע עד לשכבת הבידוד

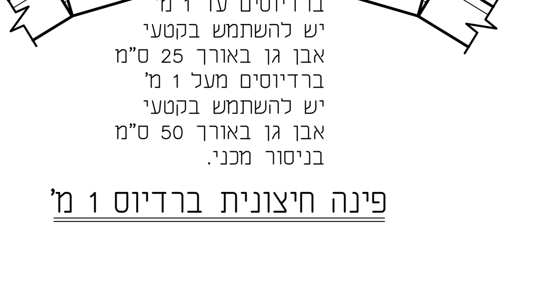


פינה חיצונית ברדיוס 1 מ'

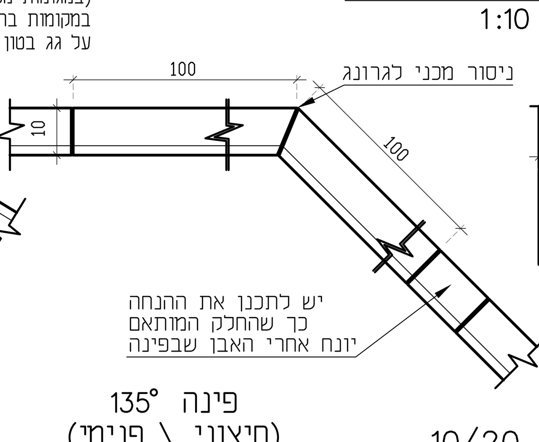


פינה 135° (חיצוני \ פנימי)

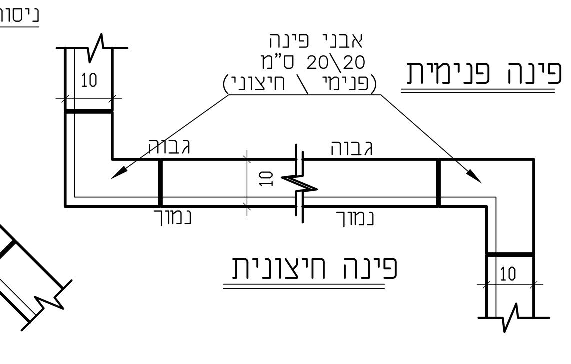


אופן הנחת אבן גן 10/20 בפינות וברדיוסים

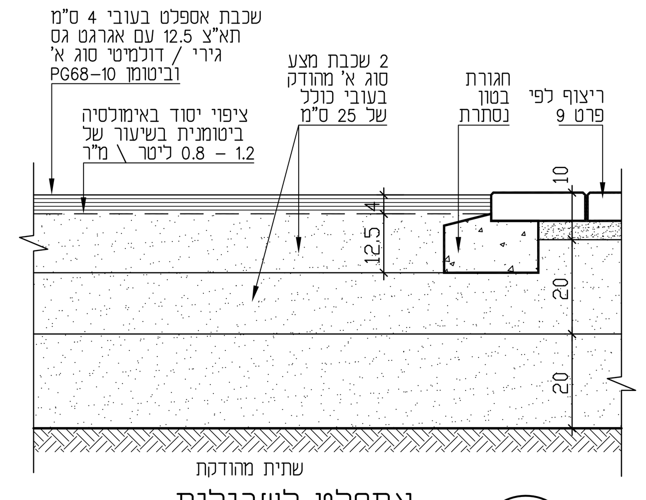


## אספלט לשבילים וחיבור בין אספלט לריצוף

חתך - קנ"מ 1:10

**8**

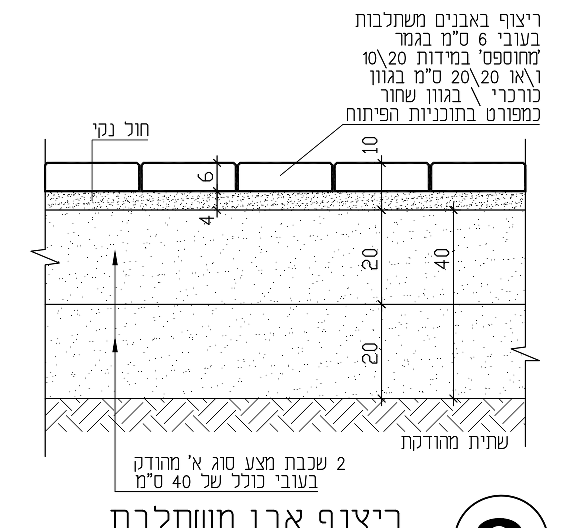


## ריצוף אבן משתלבת

חתך טיפוסי - קנ"מ 1:10

**9**

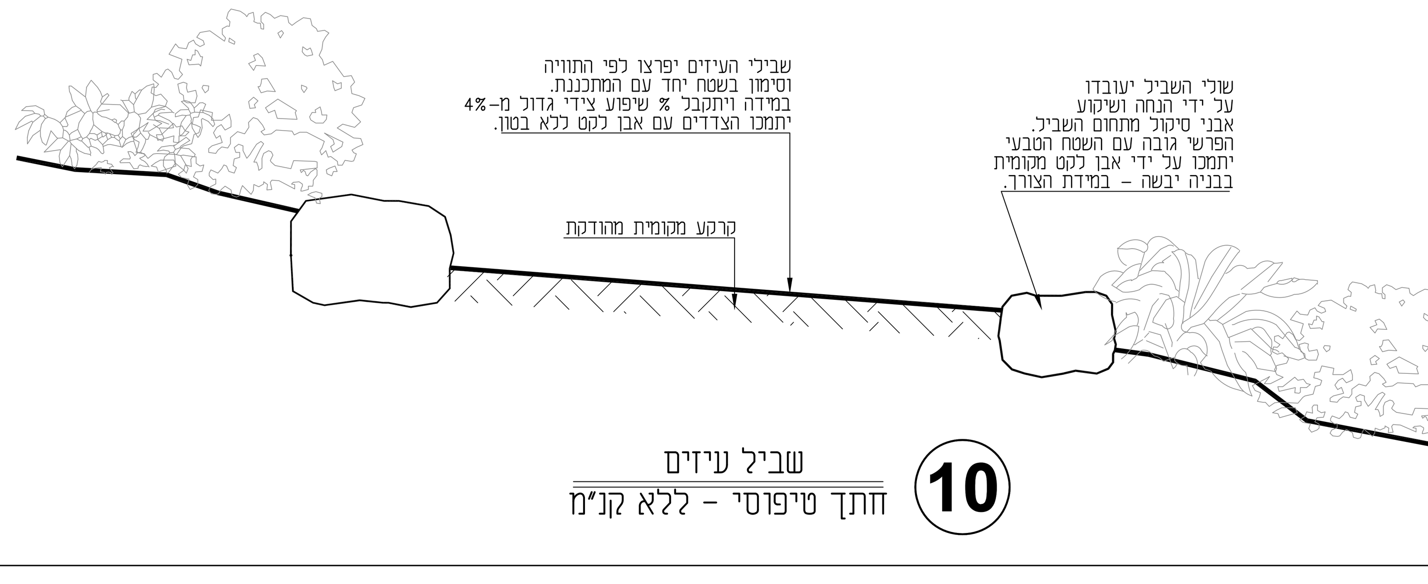


## שביל עיזים

חתך טיפוסי - ללא קנ"מ

**10**

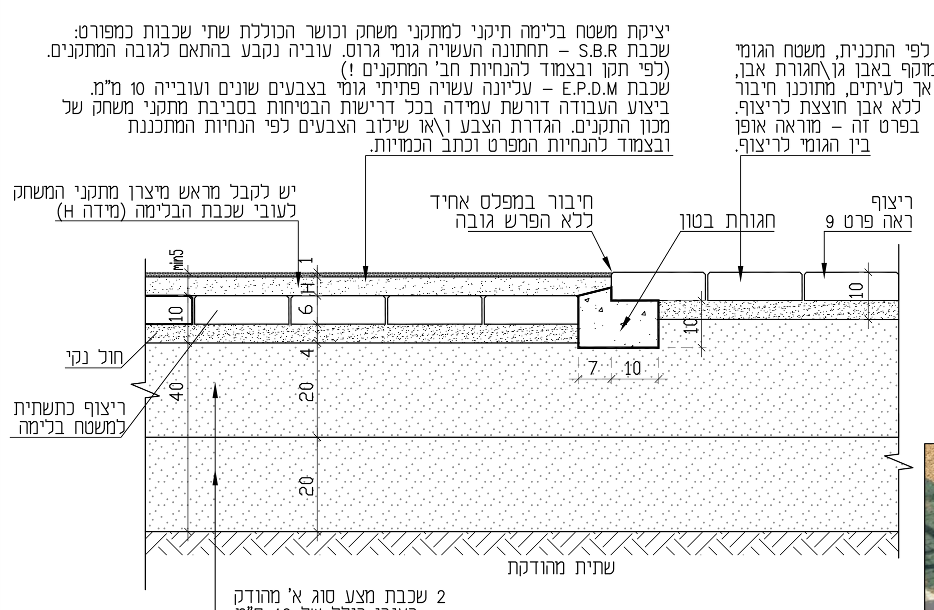


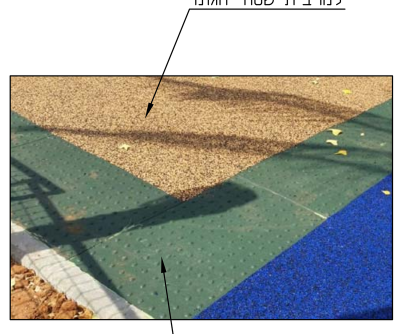


הערות:
א. מידה - H משתנה בהתאם להנחיות ולתוכנית פריסת משטחי הגומי\הבלימה הנדרשת אשר תימסר ע"י חברת המתקנים תוך עמידה בכל התקנים המחייבים.
ב. הקבלן המבצע וחברת המתקנים יתאמו את שלבי הביצוע של משטח הבלימה והתקנת המתקנים. יתכן ובחלקם\כולם יש לבצע יסודות טרם ביצוע משטח הגומי. בכל אופן - כל הנ"ל יבוצע לאחר אישור תאום \ ביצוע ע"י המפקח באתר !
ג. העבודה כוללת שילוב צבעים ודוגמאות לפי עיצוב האדריכלית (80% צבע מוביל עיקרי ו-20% עד 3 צבעים משלימים)

## משטח בלימה תקני למתקני משחקים מגומי כולל שילוב צבעים ודוגמאות

חתך - קנ"מ 1:10

**11**

1.7 רשת כובע מוגבהת כפתרון נגד הצטברות לכלוך

פרטי סבכת ברזל

א. רשת עגולה

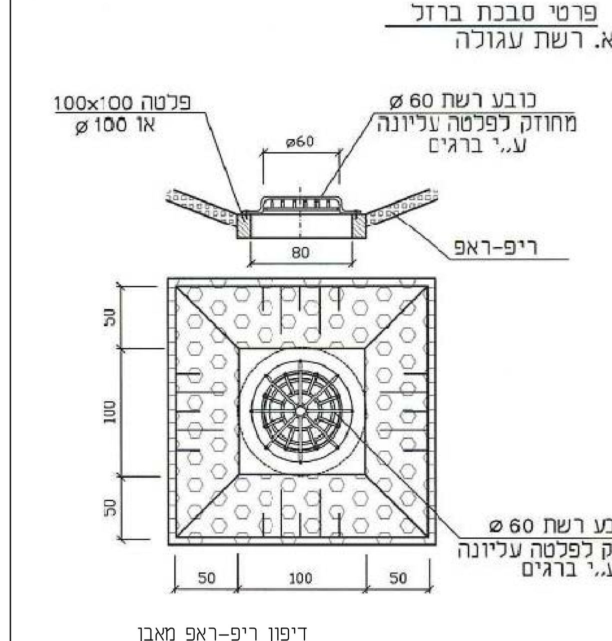


ב. רשת מלבנית

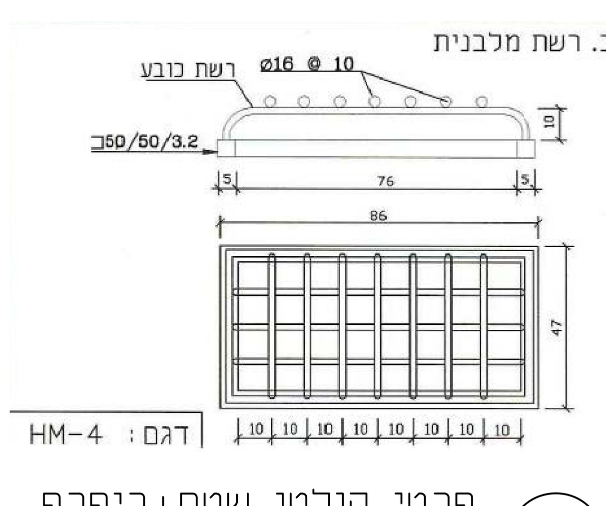


## פרטי קולטן שטח+ריפרפ

**12.1**

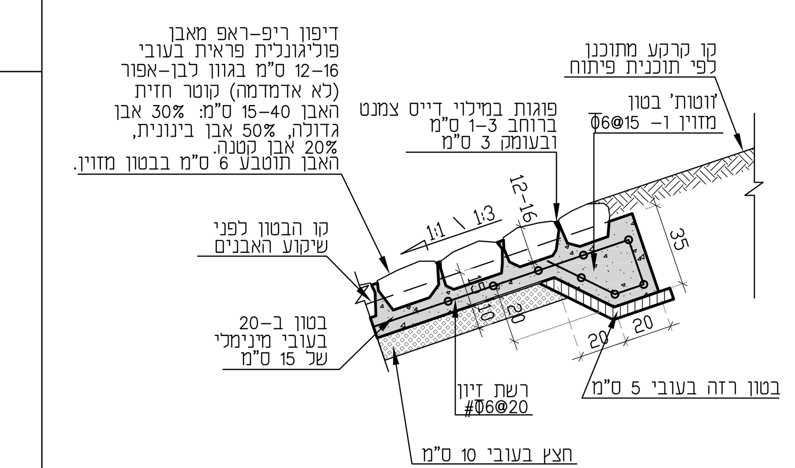


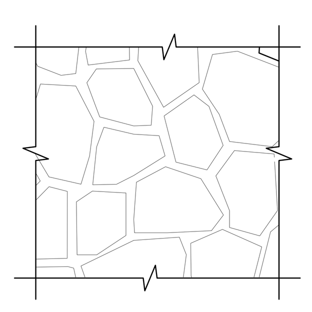

## ריפ-ראפ לדיפון

מבט על - קנ"מ 1:20

הערות:
יש לקבל אישור לאבן לפני הבאתה לשטח.
יש לבצע דוגמא בשטח של 3 מ"ר לפני הביצוע.

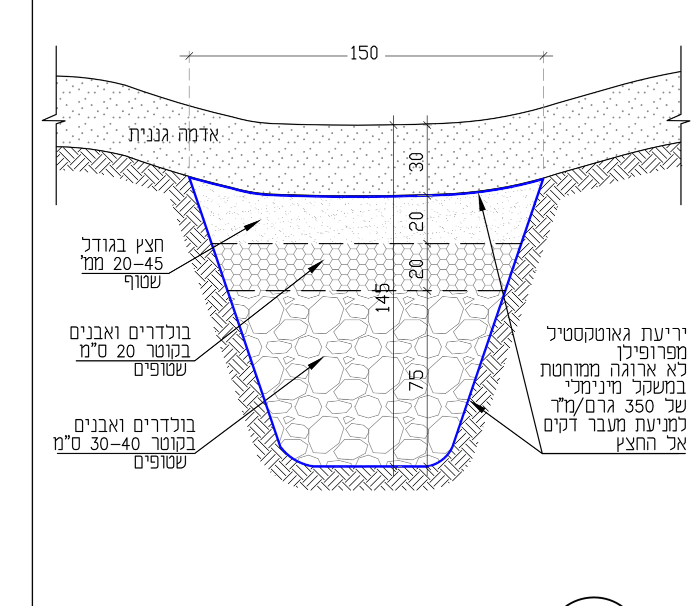


## תעלת החדרה למי נגר

חתך עקרוני קנ"מ 1:20

**12.2**

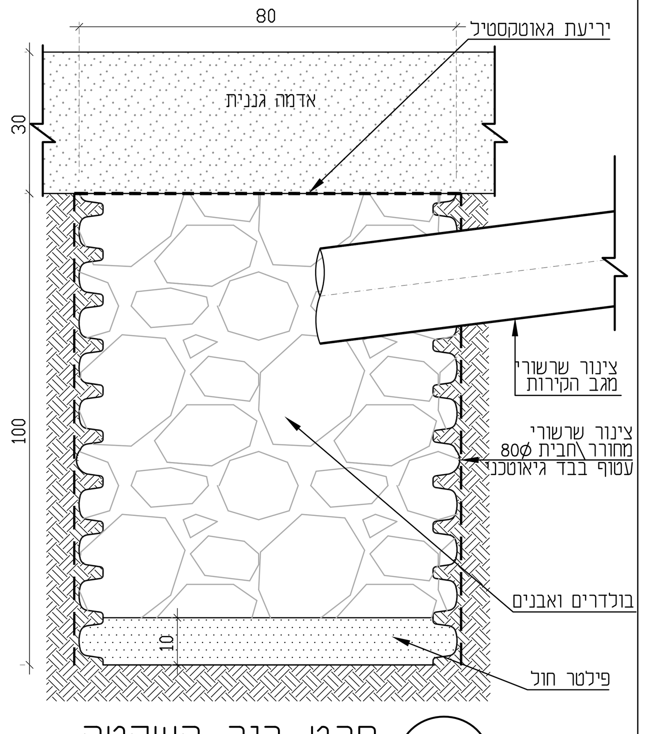


## פרט בור השקטה

קנ"מ 1:10

**12.3**

הערות כלליות:

1. כל המשורטט, והמפורט מילולית בפרטים - כלול במחיר היחידה.
2. על הקבלן להכין דוגמאות לאישור. גוון סופי של ריצופים ואלמנטים אחרים יקבע לפני ביצוע, בעת אישור דוגמא.
3. כל חיבור אל ריצוף או אבן ראש קיר, יבוצע באופן נקי ויפה, תוך ניסור האבנים עד לאלמנט המבוטן, או קידוח בהם, לא יתקבל מילוי בטון במרווח שיווצר בין עמוד הריהוט/השלט/המעקה ובין המשטח המרוצף.

רשימת הפרטים בגיליון זה:

| | |
|---|---|
| 1 | קיר תומך מורכב בטון ואבן 'חאמי' טבעית |
| 2 | קיר ישיבה עם קופינג אבן טבעית |
| 3 | שורת סלעים \ מסלעה |
| 4 | סלעי ישיבה בודדים |
| 5 | מדרגות טרומית גושניות נגישות מבטון |
| 6 | חגורת בטון מחופה אבן לצידי שבילים |
| 7 | אבן גן מצבים שונים |
| 8 | שבילי אספלט בעובי 4 ס"מ |
| 9 | ריצוף אבן משתלבת בעובי 6 ס"מ |
| 10 | שביל עיזים |
| 11 | משטח בלימה למתקני משחק |
| 12.1 | פרטי קולטן ורפרפ |
| 12.2 | תעלת החדרה למי נגר בראש המצוק |
| 12.3 | בור השקטה |

| תאריך | תפוצה | כמות | לאישור | למכרז | לביצוע | מהדורה | שינויים |
|---|---|---|---|---|---|---|---|
| 19/7/23 | ע.אהרון, ד.תמיר, ע.חריש, יועצים | 1 | | | | 1 | עדכון מסלעה ושורת סלעים לפי הערות יועץ הקרקע |
| 18/9/23 | ע.אהרון, ד.תמיר, ע.חריש, יועצים - למכרז | 1 | | X | X | 1 | עדכון מסלעה ושורת סלעים לפי הערות יועץ הקרקע |
| 31/5/23 | ע.אהרון, ע.חריש, יועצים | 1 | | X | X | 0 | עדכון מדרגות לפי קונסט' |
| 11/4/23 | ע.אהרון, ע.חריש, יועצים | 1 | | X | X | 0 | עדכון לפי הערות יועץ הקרקע וקונסט' |
| 19/1/23 | ע.אהרון, ע.חריש, יועצים | 1 | | | | 0 | |
| 31/10/22 | ע.אהרון, ע.חריש, יועצים | 1 | X | | | 0 | עדכון פרטים 11, 12, 12.1, 12.2 |
| 3/10/22 | ע.אהרון, ע.חריש, יועצים | 1 | X | | | 0 | עדכון אספלט לפי יועץ קרקע |
| 23/9/22 | ע.אהרון, ע.חריש, יועצים | 1 | X | | | 0 | עדכון הערות בפרטים 10,5 |
| 19/9/22 | ע.אהרון, ד.תמיר, ע.חריש, יועצים | 1 | X | | | 0 | עדכון כללי |
| 23/8/22 | ע.אהרון, ד.תמיר, מ.פישל, ע.חריש, יועצים | 1 | X | | | 0 | |


נאוה כהן אדריכלות נוף בע"מ
מושב מעונה 24920 טל: 04-9972642 פקס: 04-9571836
e-mail: office@nava-nof.com


קנ"מ: 1:10,1:20,1:50
תאריך: 09/23
מהדורה: 1
תכנן:
שרטט:
ממדי הגליון: 100X90
קובץ: NP-NOF-DETAILS 901-902DWG
קבצים נספחים:
הגדרות הדפסה: nof-mavat.ctb

המזמין: עדי הדר - ייזום ייעוץ וניהול הנדסי בע"מ, משרד הבינוי והשיכון

שם הפרויקט: פיתוח שצ"פים 901-902 שכונת הפרחים, חריש

תוכן הגליון: **פרטי פיתוח** קירות,מסלעות,מדרגות,אבני צד וריצופים

מס' הגליון: **P1**

מס' הפרויקט: 7409-1

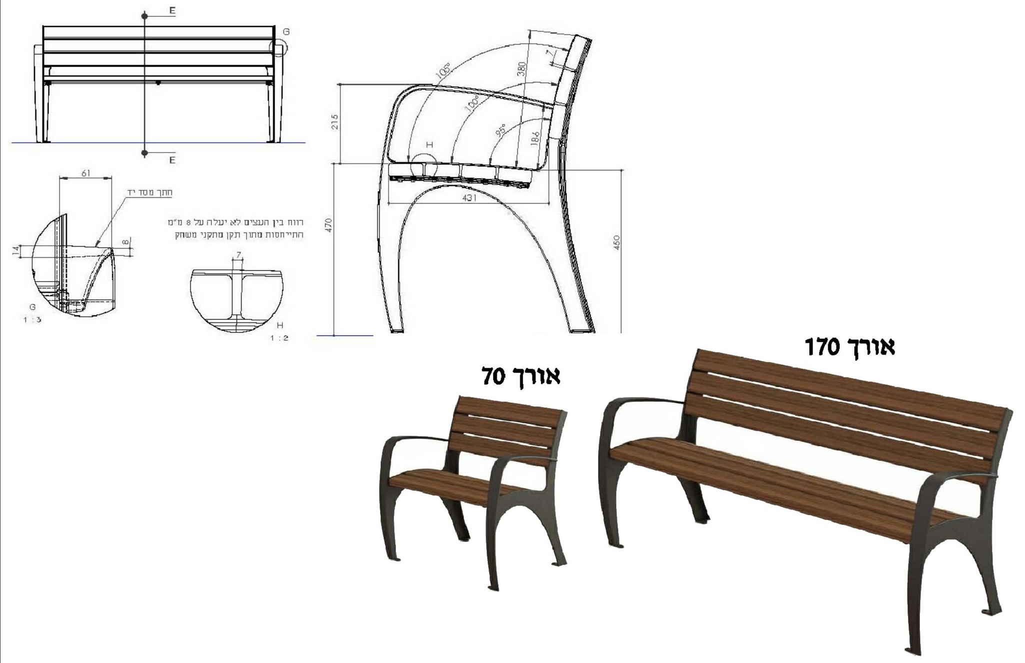

## 13
ספסלי ישיבה עם משענת ומסעד יד באורכים שונים (למשתמש בודד / לשלושה)

דגם 'מעגן' מק"ט 1123 ו 1121 תוצ' חב' 'שחם אריכא' או ש"ע מאושר כולל התאמה לתקני הנגישות. סוג ומיקום כמפורט בתוכניות

הערה: כל חלקי העץ מסוג 'אורן פיני 5' , גמר וגוון לפי הנחיות המתכננת.

## 15
מתקן חניה לזוג אופניים מנירוסטה כולל חיתוך לייזר לוגו 'חריש'

דגם 'זוג' - 'אביב' תוצ' 'חב' הדס' או ש"ע מאושר

## 16.1
פרגולה זיזית על עמודי מתכת/קיר בטון

תוצ' 'חב' 'בול עץ' או ש"ע מאושר

## 16.2
דוגמאות להצללות קבועות (לא לפרוק בחורף) הנדרשות לפי תכנית באזורי מתקני המשחק

מידות כלליות :
גובה הפח : 950 מ"מ
קוטר הפח : 450 מ"מ
נפח הפח : 70 ליטר

מפרט אשפתון מיני קלאסיק - עגול
דגם : מיני הריטאג' עגול
יצרן : LEAFIELD - תוצרת : אנגליה
אשפתון בעל תו תקן ISO - 9001 / 14001

## 14
אשפתון מיני הריטאג' עגול 70 ליטר

יבואן - רהוט רחוב בריאות ונוחות בע"מ

## 17
מערכת ישיבה משולבת 'פטריה' מק"ט 1650

תוצ' 'חב' שחם אריכא' או ש"ע מאושר

דוגמה

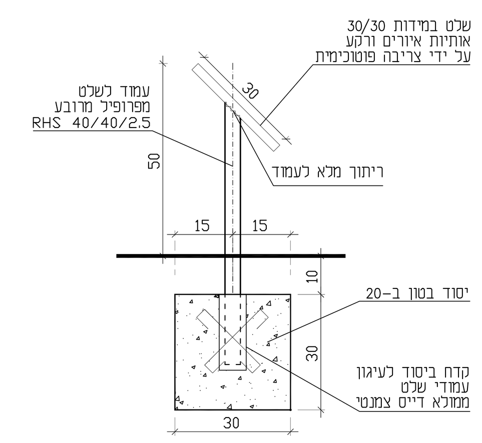

## 18.1
שלטי הסבר לשבילי ליקוט

חתך - קנ"מ 1:10

שלט- הדמיה ומידות

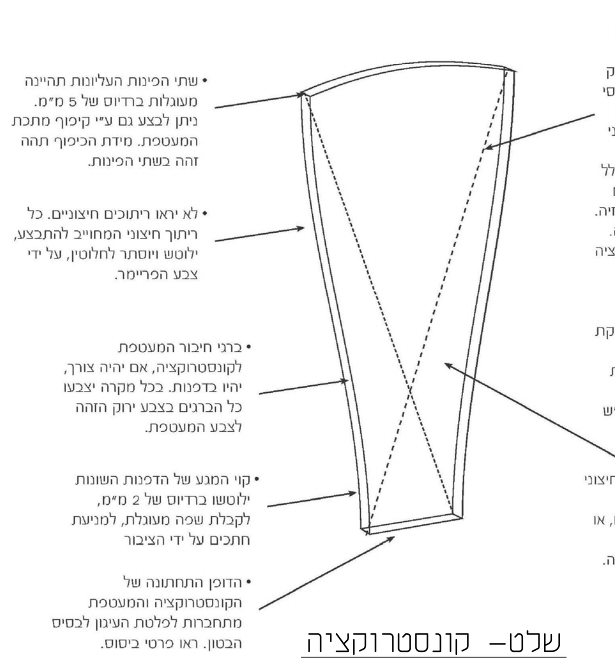

שלט- קונסטרוקציה

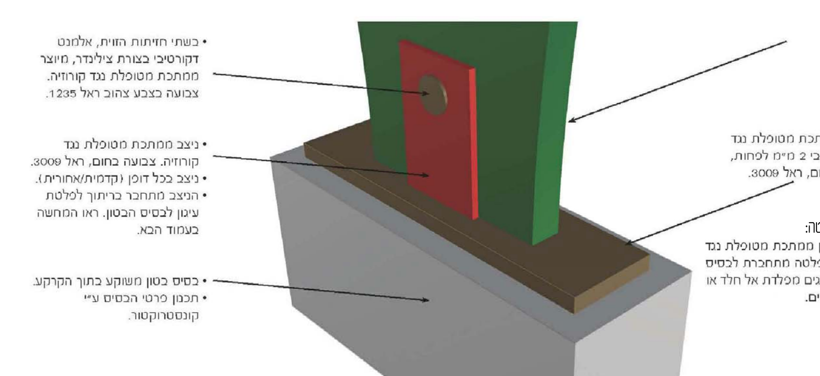

שלט- ביסוס

## 18.2
שלט כניסה לשצ"פ

מיקום לפי הנחיות המתכננת והרשות המקומית

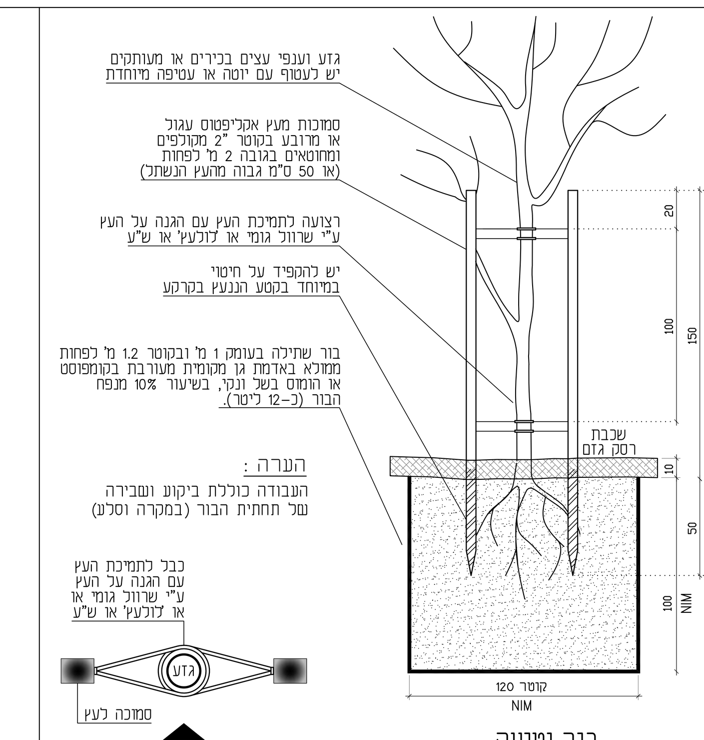

## 24
בור נטיעה וסמוכות לעצים

חתך קנ"מ 1:20

מבט על קנ"מ 1:20

### רשימת הפרטים בגיליון זה:

| | |
|---|---|
| 13 | ספסלי ישיבה |
| 14 | אשפתון 70 ל' |
| 15 | מתקן חניה לזוג לאופניים מנירוסטה |
| 16.1 | פרגולה מעמודי וקורות עץ |
| 16.2 | הצללה קבועה למתקני משחק |
| 17 | מערכת ישיבה מבטון |
| 18.1 | שלטי הסבר לשבילי ליקוט ולעתיקות |
| 18.2 | שלט כניסה לשצ"פ |
| 19 | מעקה בטיחות \מעקה הולכה והפרדה |
| 19.1 | פשפש |
| 20 | מאחז יד למדרגות |
| 21 | גדר רשת זמנית |
| 22 | רשתות למניעת דרדרת למתלולים |
| 23 | שרוולי השקיה |
| 24 | בור נטיעה וסמוכות לעץ |
| 25 | עמוד מחסום |

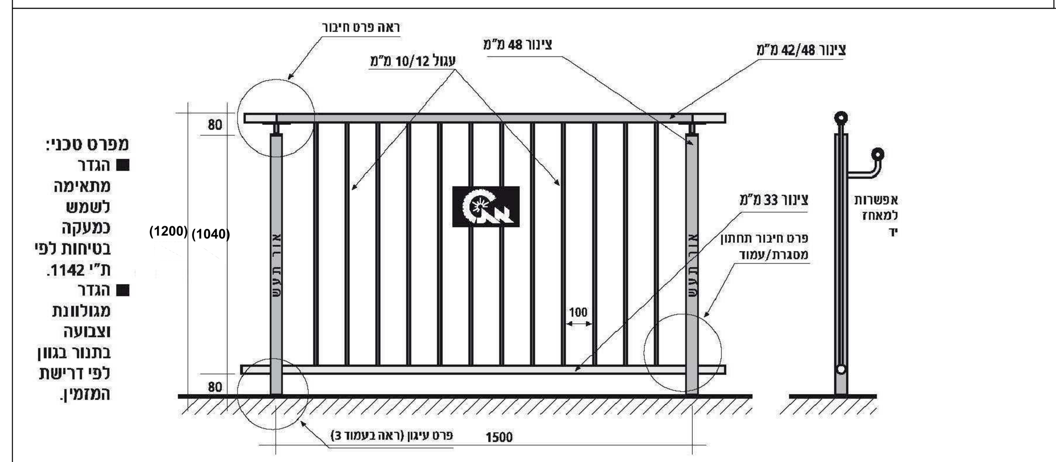

## 19
פרט כללי לעיגון עמודי מעקות בטיחות גדרות ומאחזי יד

מעקה הולכה והפרדה\בטיחות- 'אחוד' מק"ט 1000 תוצ' חברת 'אור תעש בע"מ' או ש"ע

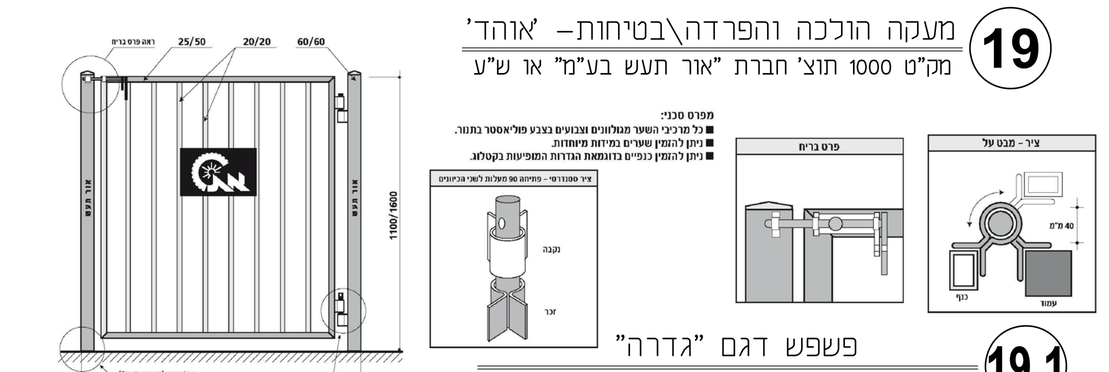

## 19.1
פשפש דגם "גדרה" מק"ט 4005 תוצ' חברת 'אור תעש בע"מ' או ש"ע

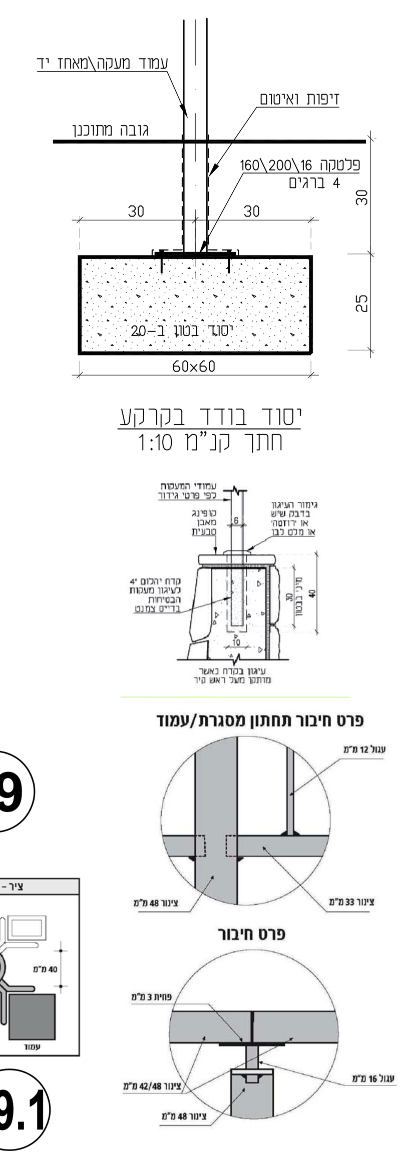

יסוד בודד בקרקע

חתך קנ"מ 1:10

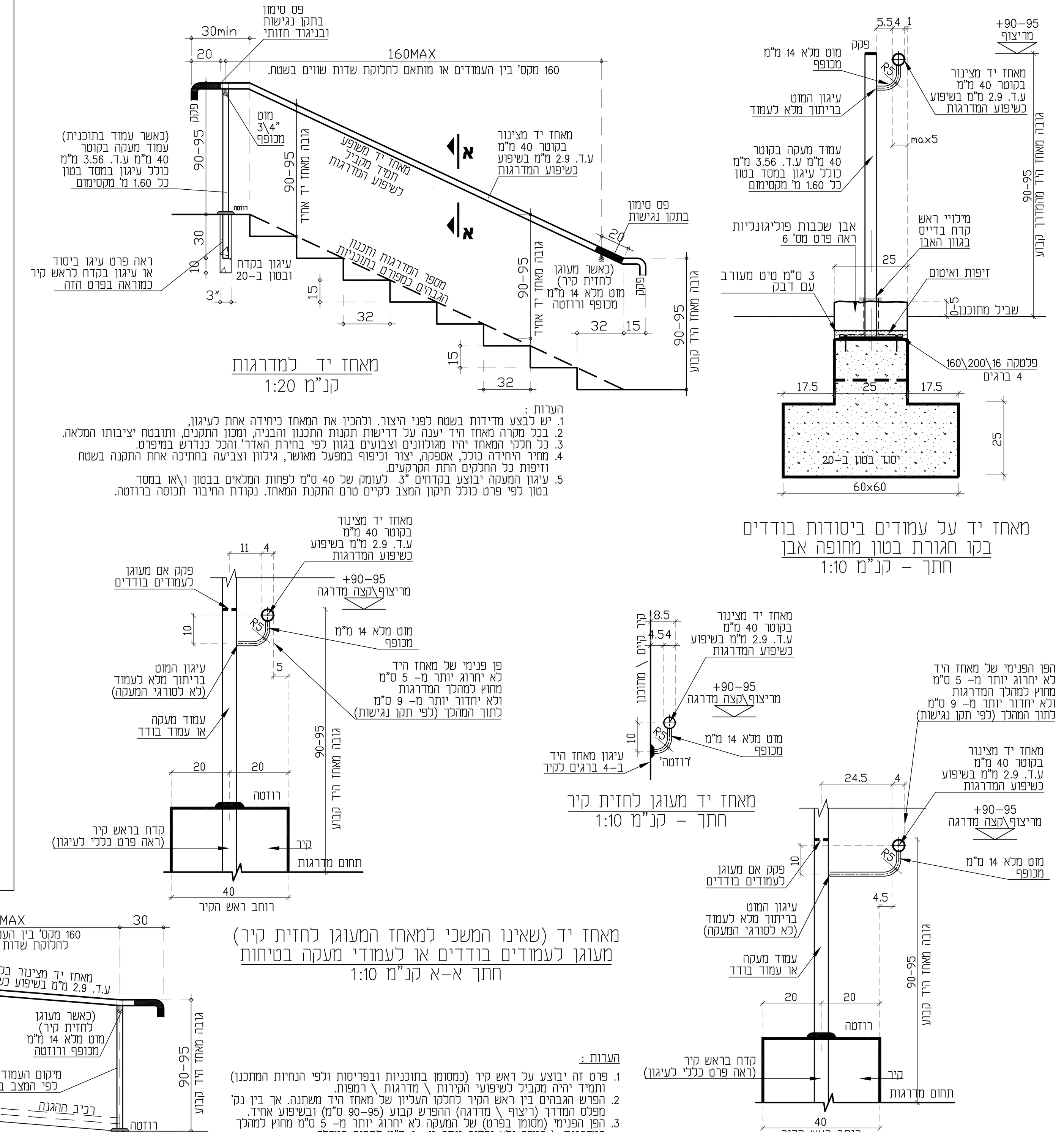

## 20
מאחז יד למדרגות ולרמפות

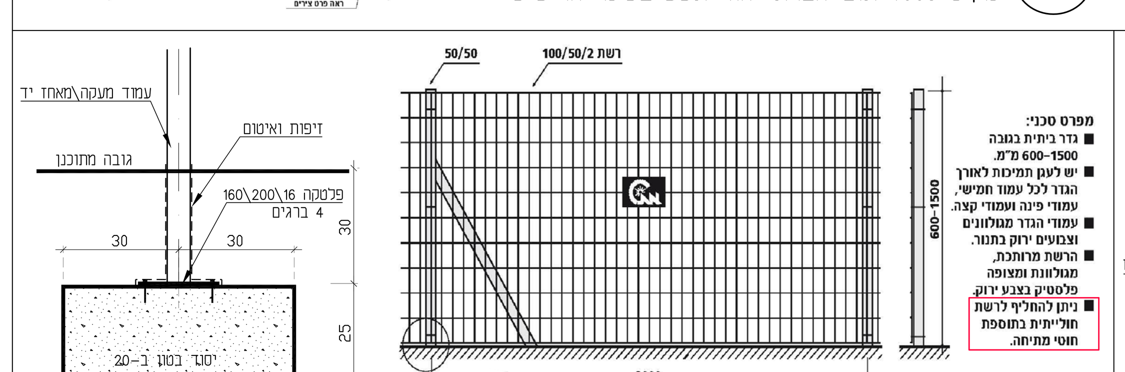

## 21
גדר רשת זמנית

דגם 'פנטגייט' מק"ט 1510 תוצרת 'חב' אור תעש' או ש"ע מאושר

## 25
עמודי מחסום עגולים 'ראש כיפתי' קבועים \ נשלפים מברזל מגולוון וצבוע

תוצ' 'חב' הדס' או ש"ע מאושר.

### הערות כלליות:

1. כל חלקי המתכת יהיו מגולוונים בטבילה באבץ חם לפי ת"י 819, גדרות ומעקות יוכנו מחומר לא מגולוון ויגולוונו בחתיכה אחת, לאחר יצורם. חיבורים בין השדות לעמודים יבוצעו באמצעות תותב יבש עם ברגים. לא יורשו ריתוכים בשטח, אלא אם יתירו זאת בכתב המפקח והמתכננת.
2. כל חלקי המתכת יהיו צבועים בצבע לפי ההנחיות לצביעת חלקים מגולוונים במפרט המיוחד, בגוון RAL 7039 (Quartz grey) (אלא אם מצויין אחרת בפרט), או אחרת לפי החלטת הרשות המקומית
3. כל חלקי העץ יבוצעו מעץ אורן\אשוח פיני מס' 5 מחוטאים ומהוקצעים וצבועים בצבע חצי שקוף לעץ בגוון לפי בחירה
4. העמודים של כל הגדרות והמעקות יהיו מחתך מלבני \ ריבועי. עמודים של כל אלמנטי הריהוט (היכן שניתן, לרבות עמוד שילוט) יצבעו כולם בגוון זהה או דומה לגוון צביעת המתכת (לרבות עמודים עשויים בטון)
5. כל חיבור אל ריצוף או אבן ראש קיר, יבוצע באופן נקי ויפה, תוך ניסור האבנים עד לאלמנט המבוטן, או קידוח בהם, לא יתקבל מילוי בטון במרווח שיווצר בין עמוד הריהוט/השלט/המעקה ובין המשטח המרוצף.
6. כל המשורטט, והמפורט מילולית בפרטים - כלול במחיר היחידה.
7. על הקבלן להכין דוגמאות לאישור. גוון סופי של ריצופים ואלמנטים אחרים יקבע לפני ביצוע, בעת אישור דוגמא.

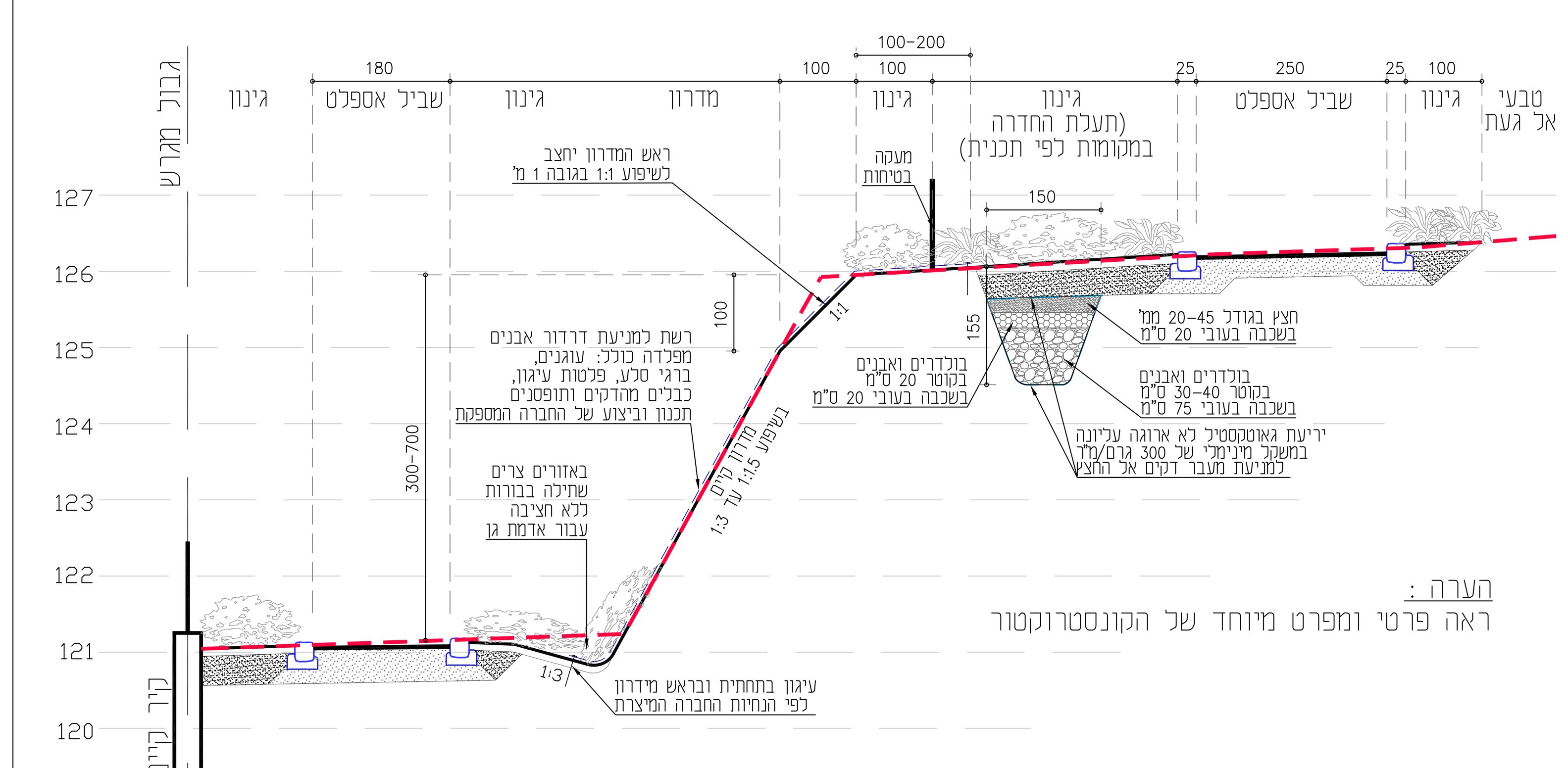

הערה :
ראה פרטי ומפרט מיוחד של הקונסטרוקטור

## 22
יצוב מתלולים קיימים

מתלול מעל מגרשי בניה ברחוב כלנית

חתך טיפוסי קנ"מ 1:50

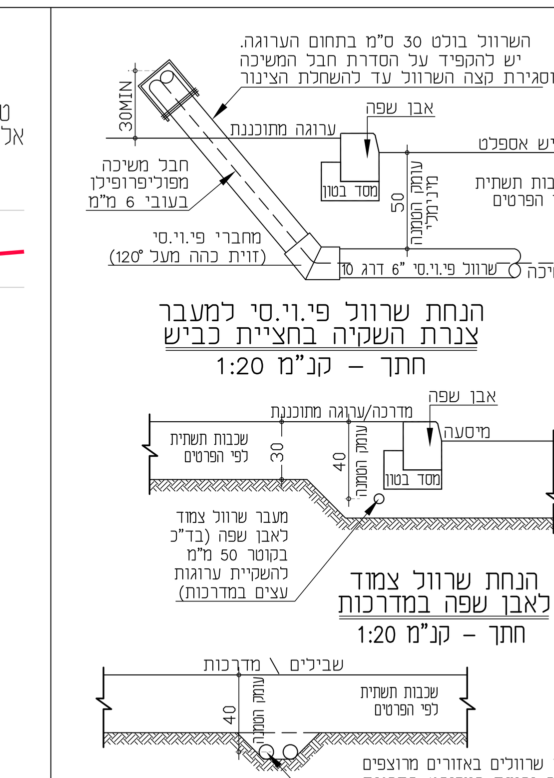


הנחת שרוולי השקיה באזורים מרוצפים

חתך - קנ"מ 1:20

## 23
שרוולים למערכת ההשקיה

| תאריך | תפוצה | כמות | לאישור | למכרז | לביצוע | מהדורה | שינויים |
|---|---|---|---|---|---|---|---|
| | | | | | | | |
| | | | | | | | |
| | | | | | | | |
| 18/9/23 | ע.אהרון, דפנה תמיר, ע.חריש, יועצים -למכרז | 1 | | X | X | 1 | |
| 7/9/23 | ע.אהרון, ע.חריש, יועצים | 1 | | X | X | 0 | עדכון פרטי שילוט-הוספת האפשרות לביצוע עם מדבקות, באישור סוניה פורשיק |
| 4/7/23 | ע.אהרון, ע.חריש, יועצים | 1 | | X | X | 0 | שינוי פרט אשפתון לפי הנחיות עודד סלע מח' שפע ע.חריש |
| 31/5/23 | ע.אהרון, ע.חריש, יועצים | 1 | | X | X | 0 | הוספת פרט עמוד מחסום לבקשת אדר' העיריה - גלי עבאדי |
| 11/4/23 | ע.אהרון, ע.חריש, יועצים | 1 | | X | X | 0 | עדכון לפי הערות יועץ הקרקע |
| 19/1/23 | ע.אהרון, ע.חריש, יועצים | 1 | | X | X | 0 | |
| 31/10/22 | ע.אהרון, ע.חריש, יועצים | 1 | X | | | 0 | הוספת פרט שלט כניסה לשצ"פ, מחיקת פרטים טיפוסיים לרשתות יצוב |
| 23/10/22 | ע.אהרון, ע.חריש, יועצים | 1 | X | | | 0 | הוספת פרט פשפש, ועדכון פרט מאחזי יד |
| 6/10/22 | ע.אהרון, ע.חריש, יועצים | 1 | X | | | 0 | עדכון פרט רשת למניעת דרדרת |
| 3/10/22 | ע.אהרון, ע.חריש, יועצים | 1 | X | | | 0 | עדכון לפי הנחיות יועץ הנגישות ועדכון פרט מאחזי יד |
| 19/9/22 | ע.אהרון, ד.תמיר, ע.חריש, יועצים | 1 | X | | | 0 | עדכון כללי |
| 23/8/22 | ע.אהרון, ד.תמיר, מ.פישל, ע.חריש, יועצים | 1 | X | | | 0 | |


נאוה כהן
אדריכלות נוף בע"מ
מושב מעונה 24920
טל: 04-9972642
פקס: 04-9571836
e-mail: office@nava-nof.com


| | |
|---|---|
| קנ"מ | 1:20,1:100 |
| תאריך | 09/23 |
| מהדורה | 1 |
| תכנן | |
| שרטט | |
| ממדי הגליון | 150x90 |
| קובץ | NP-NOF-DETAILS .901-902DWG |
| קבצים נוספים | |
| הגדרות הדפסה | PPO-nof-mavat.ctb |

המזמין: עדי הדר - ייזום ייעוץ וניהול הנדסי בע"מ
משרד הבינוי והשיכון

שם הפרויקט: פיתוח שצ"פים 901-902
שכונת הפרחים, חריש

תוכן הגליון: פרטי פיתוח
ריהוט,הצללות,שילוט,מעקות ושונות

מס' הגליון: P2

מס' הפרויקט: 7409-1

| | | | | | | |
|---|---|---|---|---|---|---|
| 09/23 | 1 | | | | | |
| 09/23 | 1 | | | | | |
| 03/24 | 1 | | | | | |
| 03/24 | 1 | | | | | |
| 03/24 | 1 | | | | | |
| 03/24 | 1 | | | | | |
| 03/24 | 1 | | | | | |
| 03/24 | 1 | | | | | |
| 03/24 | 1 | | | | | |
| 03/24 | 1 | | | | | |
| 03/24 | 1 | | | | | |

| | |
|---|---|
| מס' תיק | 7409-1 |
| מהנדס | אדריכל מוחמד מרעי |
| כתובת | ת.ד. 2409 מג'דל שמס 4692000 |
| טלפון | 04-9578836 פקס 04-9578836 |
| | |
| מס' תכנית | P3 |
| שם התכנית | מדרגות חוץ ומעקות |
| | |
| קנה מידה | 1:20, 1:25, 1:10 |
| גודל | A1 |
| מהדורה | 1 |
| תאריך | 09/23 |
| | |
| מבצע | 901-902 מג'דל שמס |
| | |
| | מדרגות חוץ ומעקות |

**הערות כלליות:**

1. כל המידות בשטח יש לבדוק ולוודא לפני ביצוע. כל סטייה יש לתאם עם האדריכל.
2. כל המידות בס"מ אלא אם צוין אחרת.
3. כל העבודות יבוצעו בהתאם לתקנות הבנייה ולדרישות הרשות המקומית.
4. המדרגות יבוצעו מבטון מזוין בגמר חשוף, אלא אם צוין אחרת.
5. כל המעקות יותקנו בצורה יציבה ובטוחה, ויעמדו בעומסים הנדרשים בתקנות.
6. כל המתכת תצבע בצבע יסוד ושני שכבות צבע עליון, אלא אם צוין אחרת.
7. הקבלן יבדוק את כל המידות בשטח לפני תחילת העבודה ויתאם עם המתכנן.

# פרופיל מעקה (2 יח', קנה-מידה 1:5)





# מעקה מדרגות חוץ – חתך אורכי ומבט



# חתך 1-1



# חתך 2-2



# חתך 3-3



# חתך 4-4



# חתך 5-5



# חתך 6-6



# חתך 7-7



# חתך 8-8



# חתך 9-9



# חתך א-א



# חתך ב-ב



# חתך ג-ג



# חתך ד-ד



# חתך ה-ה



# חתך ו-ו



# חתך ז-ז



# חתך ח-ח



# חתך ט-ט



# חתך י-י



# חתך כ-כ



# חתך ל-ל



# חתך מ-מ



# חתך נ-נ



# חתך ס-ס



# חתך ע-ע



# חתך פ-פ



# חתך צ-צ



# חתך ק-ק



# חתך ר-ר



# חתך ש-ש



# חתך ת-ת



# חתך א"א



# חתך ב"ב



# חתך ג"ג



# חתך ד"ד



# חתך ה"ה



# חתך ו"ו



# חתך ז"ז



# חתך ח"ח



# חתך ט"ט



# חתך י"י



# חתך כ"כ



# חתך ל"ל



# חתך מ"מ



# חתך נ"נ



# חתך ס"ס



# חתך ע"ע



# חתך פ"פ



# חתך צ"צ



# חתך ק"ק



# חתך ר"ר



# חתך ש"ש



# חתך ת"ת



# חתך א"ב



# חתך ב"ג



# חתך ג"ד



# חתך ד"ה



# חתך ה"ו



# חתך ו"ז



# חתך ז"ח



# חתך ח"ט



# חתך ט"י



# חתך י"כ



# חתך כ"ל



# חתך ל"מ



# חתך מ"נ



# חתך נ"ס



# חתך ס"ע



# חתך ע"פ



# חתך פ"צ



# חתך צ"ק



# חתך ק"ר



# חתך ר"ש



# חתך ש"ת



# חתך ת"א



# חתך א"ג



# חתך ב"ד



# חתך ג"ה



# חתך ד"ו



# חתך ה"ז



# חתך ו"ח



# חתך ז"ט



# חתך ח"י



# חתך ט"כ



# חתך י"ל



# חתך כ"מ



# חתך ל"נ



# חתך מ"ס



# חתך נ"ע



# חתך ס"פ



# חתך ע"צ



# חתך פ"ק



# חתך צ"ר



# חתך ק"ש



# חתך ר"ת



# חתך ש"א



# חתך ת"ב



# חתך א"ד



# חתך ב"ה



# חתך ג"ו



# חתך ד"ז



# חתך ה"ח



# חתך ו"ט



# חתך ז"י



# חתך ח"כ



# חתך ט"ל



# חתך י"מ



# חתך כ"נ



# חתך ל"ס



# חתך מ"ע



# חתך נ"פ



# חתך ס"צ



# חתך ע"ק



# חתך פ"ר



# חתך צ"ש



# חתך ק"ת



# חתך ר"א



# חתך ש"ב



# חתך ת"ג



# חתך א"ה



# חתך ב"ו



# חתך ג"ז



# חתך ד"ח



# חתך ה"ט



# חתך ו"י



# חתך ז"כ



# חתך ח"ל



# חתך ט"מ



# חתך י"נ



# חתך כ"ס



# חתך ל"ע



# חתך מ"פ



# חתך נ"צ



# חתך ס"ק



# חתך ע"ר



# חתך פ"ש



# חתך צ"ת



# חתך ק"א



# חתך ר"ב



# חתך ש"ג



# חתך ת"ד



# חתך א"ו



# חתך ב"ז



# חתך ג"ח



# חתך ד"ט



# חתך ה"י



# חתך ו"כ



# חתך ז"ל



# חתך ח"מ



# חתך ט"נ



# חתך י"ס



# חתך כ"ע



# חתך ל"פ



# חתך מ"צ



# חתך נ"ק



# חתך ס"ר



# חתך ע"ש



# חתך פ"ת



# חתך צ"א



# חתך ק"ב



# חתך ר"ג



# חתך ש"ד



# חתך ת"ה



# חתך א"ז



# חתך ב"ח



# חתך ג"ט



# חתך ד"י



# חתך ה"כ



# חתך ו"ל



# חתך ז"מ



# חתך ח"נ



# חתך ט"ס



# חתך י"ע



# חתך כ"פ



# חתך ל"צ



# חתך מ"ק



# חתך נ"ר



# חתך ס"ש



# חתך ע"ת



# חתך פ"א



# חתך צ"ב



# חתך ק"ג



# חתך ר"ד



# חתך ש"ה



# חתך ת"ו



# חתך א"ח



# חתך ב"ט



# חתך ג"י



# חתך ד"כ



# חתך ה"ל



# חתך ו"מ



# חתך ז"נ



# חתך ח"ס



# חתך ט"ע



# חתך י"פ



# חתך כ"צ



# חתך ל"ק



# חתך מ"ר



# חתך נ"ש



# חתך ס"ת



# חתך ע"א



# חתך פ"ב



# חתך צ"ג



# חתך ק"ד



# חתך ר"ה



# חתך ש"ו



# חתך ת"ז



# חתך א"ט



# חתך ב"י



# חתך ג"כ



# חתך ד"ל



# חתך ה"מ



# חתך ו"נ



# חתך ז"ס



# חתך ח"ע



# חתך ט"פ



# חתך י"צ



# חתך כ"ק



# חתך ל"ר



# חתך מ"ש



# חתך נ"ת



# חתך ס"א



# חתך ע"ב



# חתך פ"ג



# חתך צ"ד



# חתך ק"ה



# חתך ר"ו



# חתך ש"ז



# חתך ת"ח



# חתך א"י



# חתך ב"כ



# חתך ג"ל



# חתך ד"מ



# חתך ה"נ



# חתך ו"ס



# חתך ז"ע



# חתך ח"פ



# חתך ט"צ



# חתך י"ק



# חתך כ"ר



# חתך ל"ש



# חתך מ"ת



# חתך נ"א



# חתך ס"ב



# חתך ע"ג



# חתך פ"ד



# חתך צ"ה



# חתך ק"ו



# חתך ר"ז



# חתך ש"ח



# חתך ת"ט



# חתך א"כ



# חתך ב"ל



# חתך ג"מ



# חתך ד"נ



# חתך ה"ס



# חתך ו"ע



# חתך ז"פ



# חתך ח"צ



# חתך ט"ק



# חתך י"ר



# חתך כ"ש



# חתך ל"ת



# חתך מ"א



# חתך נ"ב



# חתך ס"ג



# חתך ע"ד



# חתך פ"ה



# חתך צ"ו



# חתך ק"ז



# חתך ר"ח



# חתך ש"ט



# חתך ת"י



# חתך א"ל



# חתך ב"מ



# חתך ג"נ



# חתך ד"ס



# חתך ה"ע



# חתך ו"פ



# חתך ז"צ



# חתך ח"ק



# חתך ט"ר



# חתך י"ש



# חתך כ"ת



# חתך ל"א



# חתך מ"ב



# חתך נ"ג



# חתך ס"ד



# חתך ע"ה



# חתך פ"ו



# חתך צ"ז



# חתך ק"ח



# חתך ר"ט



# חתך ש"י



# חתך ת"כ



# חתך א"מ



# חתך ב"נ



# חתך ג"ס



# חתך ד"ע



# חתך ה"פ



# חתך ו"צ



# חתך ז"ק



# חתך ח"ר



# חתך ט"ש



# חתך י"ת



# חתך כ"א



# חתך ל"ב



# חתך מ"ג



# חתך נ"ד



# חתך ס"ה



# חתך ע"ו



# חתך פ"ז



# חתך צ"ח



# חתך ק"ט



# חתך ר"י



# חתך ש"כ



# חתך ת"ל



# חתך א"נ



# חתך ב"ס



# חתך ג"ע



# חתך ד"פ



# חתך ה"צ



# חתך ו"ק



# חתך ז"ר



# חתך ח"ש



# חתך ט"ת



# חתך י"א



# חתך כ"ב



# חתך ל"ג



# חתך מ"ד



# חתך נ"ה



# חתך ס"ו



# חתך ע"ז



# חתך פ"ח



# חתך צ"ט



# חתך ק"י



# חתך ר"כ



# חתך ש"ל



# חתך ת"מ



# חתך א"ס



# חתך ב"ע



# חתך ג"פ



# חתך ד"צ



# חתך ה"ק



# חתך ו"ר



# חתך ז"ש



# חתך ח"ת



# חתך ט"א



# חתך י"ב



# חתך כ"ג



# חתך ל"ד



# חתך מ"ה



# חתך נ"ו



# חתך ס"ז



# חתך ע"ח



# חתך פ"ט



# חתך צ"י



# חתך ק"כ



# חתך ר"ל



# חתך ש"מ



# חתך ת"נ



# חתך א"ע



# חתך ב"פ



# חתך ג"צ



# חתך ד"ק



# חתך ה"ר



# חתך ו"ש



# חתך ז"ת



# חתך ח"א

03/07/2023

שובל יהודאי מהנדסים
תכנון ייעוץ והנדסת מבנים

# שכונת הפרחים - חריש

## שצ"פים 901,902

## רשימת תוכניות קונסטרוקציה למכרז

| מס' תוכנית | שם תוכנית | שם קובץ | קנ"מ | מס' מהדורה | תאריך מהדורה |
|---|---|---|---|---|---|
| SYE-ST-Harish-RWx-DD-100X-1000 | תוכנית כללית | SYE-ST-Harish-RWx-DD-100X | 1:500 | 0 | 03.07.2023 |
| SYE-ST-Harish-RWx-DD-100X-1001 | שצ"פ 901 גליון - 1 | | 1:100 | 0 | 03.07.2023 |
| SYE-ST-Harish-RWx-DD-100X-1002 | שצ"פ 901 גליון - 2 | | 1:100 | 0 | 03.07.2023 |
| SYE-ST-Harish-RWx-DD-100X-1003 | שצ"פ 901 גליון - 3 | | 1:100 | 0 | 03.07.2023 |
| SYE-ST-Harish-RWx-DD-100X-1004 | שצ"פ 902 גליון - 4 | | 1:100 | 0 | 03.07.2023 |
| SYE-ST-Harish-RWx-DD-100X-1005 | שצ"פ 902 גליון - 5 | | 1:100 | 0 | 03.07.2023 |
| SYE-ST-Harish-RWx-DD-300X-3001 | שצ"פ 901 פרישות | SYE-ST-Harish-RWx-DD-300X | 1:100 | 0 | 03.07.2023 |
| SYE-ST-Harish-RWx-DD-300X-3002 | שצ"פ 902 פרישות | | 1:100 | 0 | 03.07.2023 |
| SYE-ST-Harish-RWx-DD-600X-6001 | פרטים | SYE-ST-Harish-RWx-DD-600X | 1:100 1:50 | 0 | 03.07.2023 |
| SYE-ST-Harish-RWx-DD-600X-6002 | פרטים | | 1:100 1:50 | 0 | 03.07.2023 |
| SYE-ST-Harish-RWx-DD-600X-6003 | מבנה שומרה | | 1:25 | 0 | 03.07.2023 |

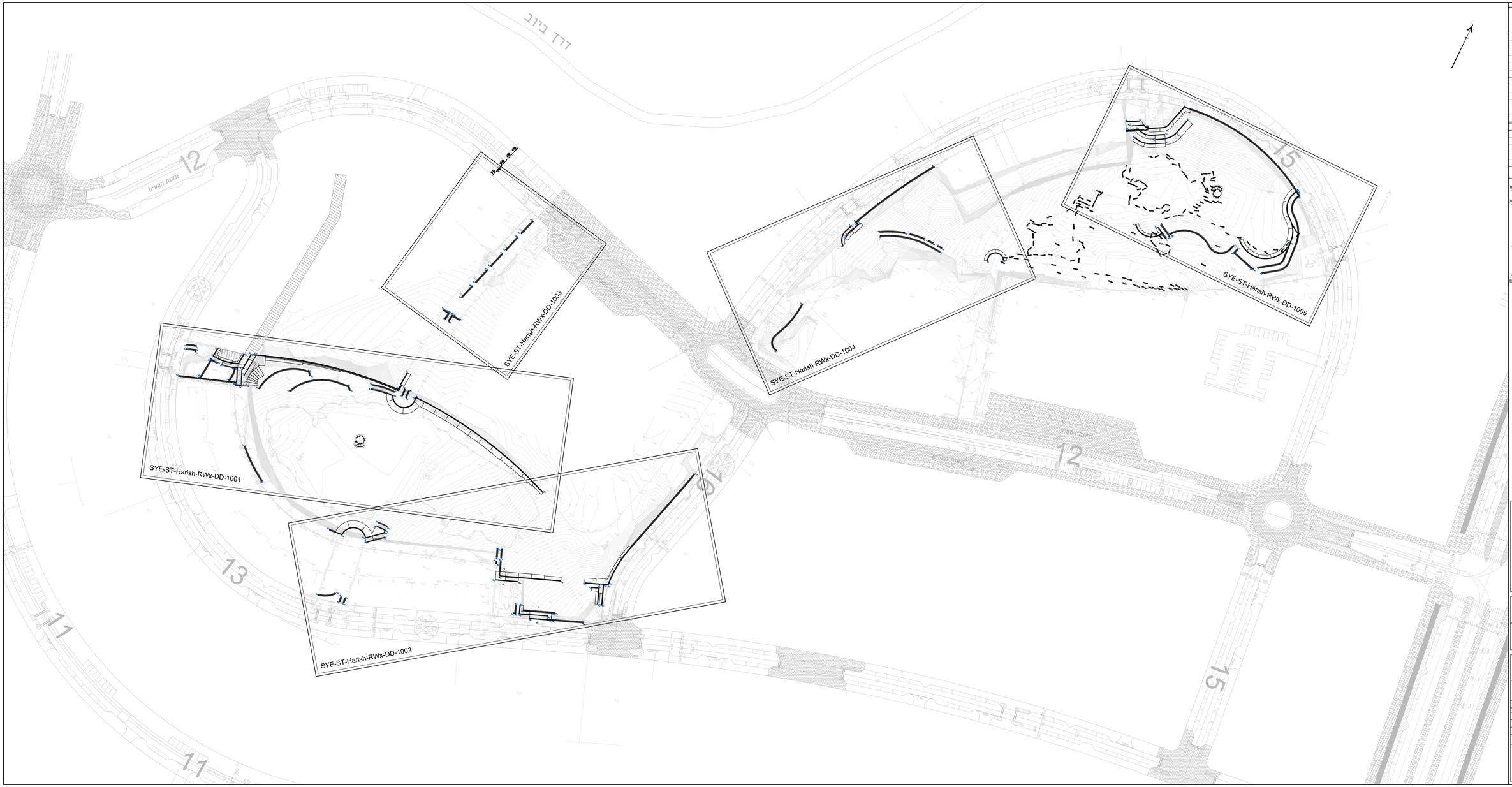


המצגם אחראי לבדיקת המידות ולהתאמתן במקום
על המצגם לבקר את כל המידות ועל כל סטיה או אי
הלאמה יודיע למתכנן.
אין לבצע מדידה ע"פ מדידה מהשרטוט.

מקרא

| | |
|---|---|
| בטון משענן | |
| בטון מסמיס | |
| בטון צמחי | |
| תוכן מקומי | |

רשימה

| שם | תאריך |
|---|---|
| | |
| | |
| | |
| | |
| | |
| | |
| | |

עדכונים

| | | |
|---|---|---|
| 1 | 03.07.23 | לבצוע |

מהדורה: תאריך: תאור עדכון

הערות כלליות

1. אין לבצוע כלש רחוב בזה מאשר כבן. ביצוע וכרוזם עבודות יהיה רק בפיקוח מוקדם צמוד ובוכחות מתאר עבודה מוסמך ורשום.
2. בהיעדר הנחיה אחרת- מס הבטון יהיה ב-40 לפחות.
3. יש לקרוא תכנית זו יחד עם תכניות אדריכלית ושאר היועצים.
4. על הקבלן לוודא בתחילן על כל סטייה ואי אי הבנה שלבלבית זו מהם הביצוע.
5. על הקבלן לשמור רשם על דרישות, על פי כל דין, בפרוטוקול.
6. מידות בשרטוט בלבד ובצוות הצבה אין לבצוע הרכבת של אלמנטים ראש הנמוך באותו בו עבורים אשוח. עמודים יחסבו ב-2 כיוונים.
7. יש לבצוע בדיקת בטון (לחיצה) על פי דרישות הת"י ב- 7, 28, 60 יום. נוסף מים יש קטות תיכוית לבדיקות מים עיף תי".
8. שרוולים ומעברים יש לתבוע מיועצי חשמל, אינטי ודיוור.
9. שים לב: בכל המחתכים הרשומים כגון מדרגות עמוס -חדרים רשומים -דיפוי- חיץ -סמים וכו. יש לאמוס עיף תוכן תכנון ובניה ובהתאם לפחתי השימוש בהתבדת מבני-שלב-SYE
10. נעמד הבטון יהיה לפי תכניות אדריכלית, רצפות בטון חלוקן בתוכן-קומה, שבנת שמיקון לפי הנחייה פרטנית של המתכנן והמיוון, נמר רמפות בטון יהיה, בהתעדר נחייה אחרת, מסרק.
11. יש לתאום את התנורה באזורים של המדטפורמציה עד נמר הרמפות רמפות שתוכל.
12. עובי כיסוי הבטון בריבים המוצאים מחוח לפני הקרקע יהיה 50 מיח.
13. עובי כיסוי הבטון בריבים המוצאים מעל לפני הקרקע יהיה 30 מיח.
14. הבטון יתאים לדרגת חשיפה 3 לפי סבנה 3.2
בית: 466 מקן ;
15. מת ופלדה: $f_y$ = 4 מ"מ 4466 מקן 3.
$f_y$ = מ"מ 4466 מקן 4.
16. שתוון תוכיה תוך 113
17. שתוון יציקה מקטימי מז

רוים

קדי הדר - יוסף יעקן וניהאל הנדסי בעים

אדריכלות

נאה כהן - אדריכלות נף בעים

שם הפרויקט

## פרוזד שצפ"ם
## שכונת הפרזים זורים

שם התכנית

תוכנית כללית

| מטמיס | לעיון | לאישור | לפיכוז | לביצוע |
|---|---|---|---|---|
| | | | | ● |

| מהדורה | תאריך | תכנן | שרטט | אישר |
|---|---|---|---|---|
| 1 | 03/07/2023 | יונדה | ישראל | אביהי |

| | | | |
|---|---|---|---|
| שם קובץ | SYE-ST-Harish-RWx-DD-1000-מפה | קנה"מ | 1:500 |
| מס' גרסה | SYE-ST-Harish-RWx-DD-1000-מפה | מס' סידורי | 000 |


SYE
שרונה יהודאי מהנדסים
תכנון ייעוץ והנדסת מבנים
רח' יהודה 9
טל' 03-6420303
פקס 03-6420320
e-mail: office@syeeng.co.il

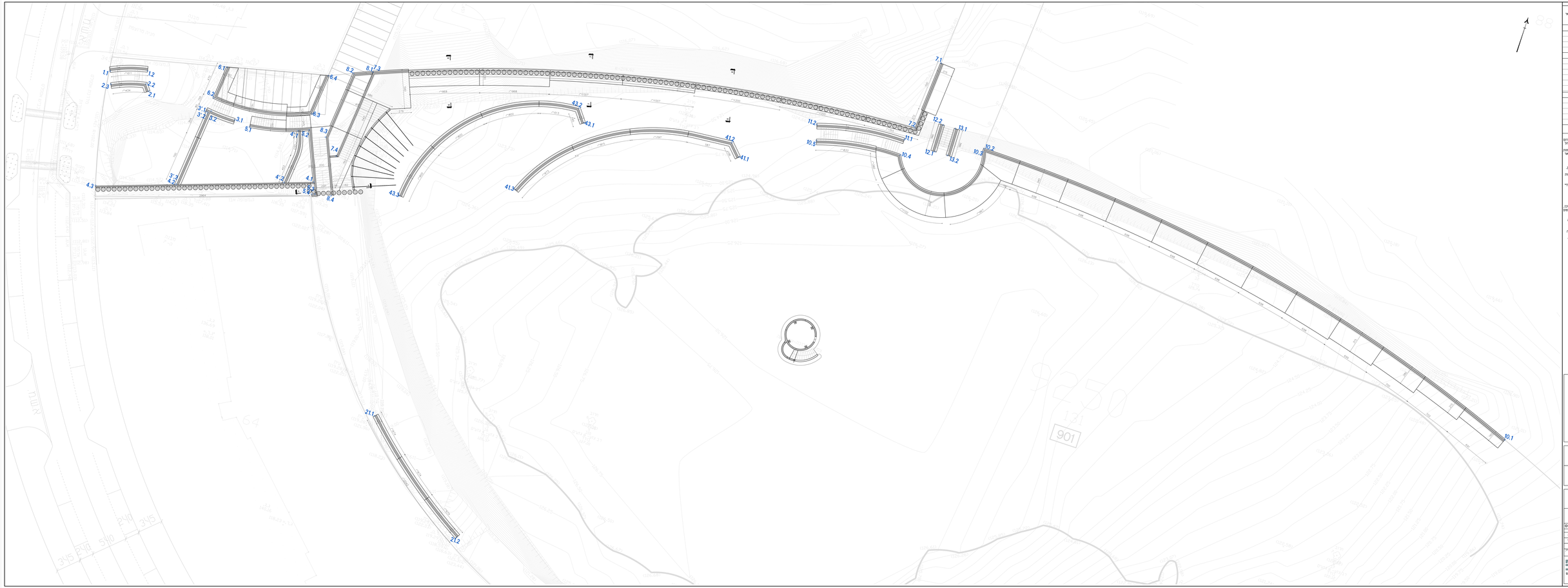



זכויות אחזור לביניאי הנדסה והתאמתן במקום.
על המצגים בכפוי אלו כל הפרטים חכי כל פעולה או אי
הנאות יהיים למחבון.
אין לבצע פרטים על פרטים מהשטחים.


מקרא

| | |
|---|---|
| גבול מתערך | |
| גבול מפלים | |
| גבול עתידי | |
| מחבר מקשר | |

שמות

| שם | תאריך |
|---|---|
| | |
| | |
| | |
| | |
| | |
| | |

שרטים

| | |
|---|---|
| | |
| | |
| | |
| | |
| | |
| | |

| | |
|---|---|
| מהנדס | אלעד מאסן בע"מ |
| מהנדס: תאריך | חתום עלמן |

הערות כלליות

1. את כלנס נלא ויחד בית מאשר בריון, ביצוע וסידוס עבודות תחזוקה בפרטיך מפרט מפד הבטחת מפרט.
2. בהיעדר הוראה אחרת- מין הבנין יהיה בהתאם לת"י-סה 5281.
3. יש לקרוא תכנית זו יחד עם תכניות אדריכלית ושאר התכניות.
4. הבנין מתוכנן ומחושב על כך שמיירוע על פי ת"י 2.
5. עבור תכנית זאת נעשתה הנחה כי הקרקע מסוג ד' (קרקע רכה) ולפיכך נדרשת בדיקת הקרקע בפועל ע"י מהנדס הקרקע בשלב הוצאת היתר הבניה.
6. יש לבצע בדיקת קרקע בשלב הוצאת היתר הבניה ולהתאים את התכנון בהתאם לתוצאות הבדיקה.
7. יש לבצע בדיקת בטון (מדגמים) על פי דרישות יועץ הקרקע ו/או מהנדס הבניין ו/או קונסטרוקטור.
8. מרחקים מצוינים ע"ג ציר הדרך, אלא אם צוין אחרת.
9. עפ"י כל הכתוב במפרט הכללי לעבודות בניין - מפרט הוצאת משרד הבינוי והשיכון, מהדורה אחרונה.
10. יש לתאם את התכנון בשלבים עם הקונסטרוקטור ועל פני התכנית המצורפת.
11. עבור כיסוי הבנין בריכים המותאים מחוזק לפני הבנין ראה תכנית בנין.
12. עבור כיסוי הבנין בריכים המותאים מעל יתר המבנים ראה תכנית בנין.
13. הבנין יאוכן ברוחב שטחי כפי סכנה 3.2 בתיי 466 ותק 3
14. סה"כ שטח הבנין - 4 תיי 4466 ותק 3
15. סה"כ שטח הבנין - 5 תיי 4466 ותק 4
16. שטחי תוספת שטח מגן
17. שטחי הריצוי מוסיפים טוח

| | |
|---|---|
| נושם | עיר הבר - יישוב מיישב ובנייני בנים |
| אדריכלית | מאה כהן - אדריכלית נוף בנים |

שם הפרויקט

# פיתוח שצפ"ים
# שכונת הפרחים זורים

שם התכנית

תוכנית
מצב סוף
בקנ"מ 1:250

| | | | | | |
|---|---|---|---|---|---|
| מאשר | ראשי ○ | מהדי ○ | ביניים ○ | | |
| מהדורה | תאריך | תוכן | שרטט | אושר | |
| | יוזמה | שאול | אביב | | |
| שם קובץ | 04-01-sadze-Aut-00-dwg | | קנ"מ | 1:250 | |
| שם ברוט | 04-01-sadze-Aut-00-dwg | | שם פרוייקט | 000 | |


מהנדסים א. בר יהודה
בע"מ
שוכנ' יהודה מהנדסים
טל: 03-5373737
e-mail: office@sweng.co.il

המבצע אחראי לבדיקת המידות ולהתאמתן במקום.
על המבצע לבקר את כל המידות ועל כל טעות או אי התאמה יודיע למתכנן.
אין לבצע מידות ע"פ מדידה מהשרטוט.

מקרא:

| | |
|---|---|
| בטון ממשיך | |
| בטון מפסיק | |
| בטון צומח | |
| חתך מקומי | |

הפצה:

| שם | תאריך | |
|---|---|---|
| | | |

שינויים:

| מהדורה | תאריך | תאור עדכון |
|---|---|---|
| 00 | 03/07/2023 | לביצוע |

הערות כלליות:
1. אין לבצע ללא היתר בניה מאושר כדין. ביצוע וקידום עבודות יהיה רק בפיקוח מהנדס צמוד ובנוכחות מנהל עבודה מוסמך ורשום.
2. בהיעדר הנחיה אחרת- סוג הבטון יהיה ב-40 לפחות.
3. יש לקרוא תכנית זו יחד עם תכניות אדריכלות ושאר היועצים.
4. על הקבלן להודיע למתכנן על כל סטייה ו/או אי הבנה שלתכנית זו טרם הביצוע.
5. על הקבלן לשמור היטב על דרישות, על פי כל דין, בטיחות מחמירות במהלך ביצוע העבודות. אין לבצע הרכבות של אלמנטים ו/או הנפות באזור בו עוברים אנשים. עמודים יתמכו ב-2 כיוונים.
7. יש לבצע בדיקות בטון (לחיצה) על פי דרישות הת"י ב- 7, 28, 60 יום, במבני מים יש לקחת דגימות לבדיקות מים ע"פ ת"י.
8. שרוולים ומעברים יש לקבל מיועצי חשמל, אינס' ומיזוג.
9. שים לב: בכל השטחים הרטובים כגון: מרפסות שמש -חדרים רטובים -חיפויי חוץ -ספים וכו, יש לאטום ע"פ חוק תכנון ובניה ובהתאם לפרטי האיטום בחוברת SYE-WP-600
10. גמר הבטון יהיה לפי תכניות אדריכליות, רצפות בטון יוחלקו בהליקופטר, שכבת שחיקה לפי הנחייה פרטנית של המתכנן והמזמין, גמר רמפות בטון יהיה, בהיעדר הנחייה אחרת, מסורק.
11. יש לתמוך את התקרה באזורים של הטרנספורמציה עד גמר התקשות הקומה שמעל.
12. עובי כיסוי הבטון ברכיבים הנמצאים מתחת לפני הקרקע יהיה 50 מ"מ.
13. עובי כיסוי הבטון ברכיבים הנמצאים מעל לפני הקרקע יהיה 30 מ"מ.
14. הבטון יתאים לדרגת חשיפה 3 לפי טבלה 3.2 בת"י 466 חלק 1.
15. סוג הפלדה: Φw - ת"י 4466 חלק 3.
Φ - ת"י 4466 חלק 4.
16. שיפוע חפירה זמני 1:1.5
17. שיפוע יציקה מקסימלי 1:10

היזם
עדי הדר - ייזום ייעוץ וניהול הנדסי בע"מ

אדריכלות
נאוה כהן - אדריכלות נוף בע"מ

שם הפרויקט :
# פיתוח שצפ"ם
# שכונת הפרחים חריש

שם התכנית :
## תנוחה
שצ"פ 901
גליון - 2

| סטטוס: | לעיון | לאישור | למכרז | לביצוע |
|---|---|---|---|---|
| מהדורה: | תאריך: | תכנן: | שרטט: | אישר: |
| 00 | 03/07/2023 | יהודה | ישראל | אביחי |

שם קובץ: SYE-ST-HARISH-RWX-DD-100X קנ"מ: 1:100
מס' גליון: 892-SYE-ST-Harish-RWx-DD-1002 מס' סידורי: 000


שובל יהודאי מהנדסים
תכנון ייעוץ והנדסת מבנים
היוזמים 6 אור יהודה
טל' 03-6420103
פקס 03-6420223
e-mail: office@syeng.co.il

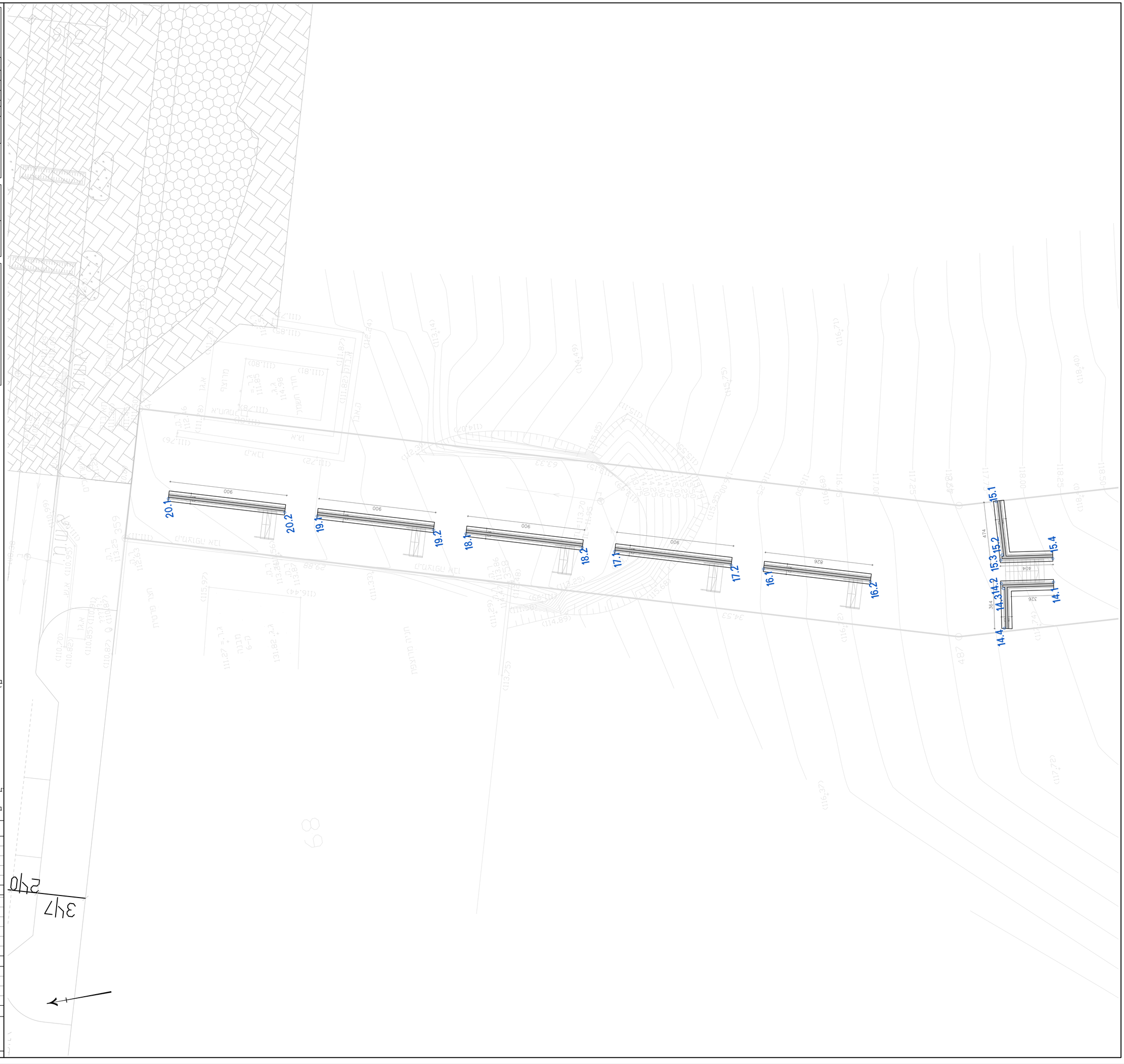


| | | |
|---|---|---|
| מהדורה: | תאריך: | תיאור השינוי: |
| 00 | 03/07/2023 | הקצאה |

| | |
|---|---|
| שלב: | הקצאה |
| מקנה: | 1:400 |
| תאריך: | SYE-ST-HARISH-RWK-DD-XXX |
| מס' תכנית: | 992-SYE-ST-HARISH-RWK-DD-3003 |


סיון יערי אדריכלים ובוני ערים בע"מ
Sivan Yaari Architects and Urban Designers Ltd.
רח' הברזל 6 תל אביב
03-6420103
03-6420223
e-mail: office@syeng.co.il


מס' תכנית:
# תכנית הקצאת שטחים ציבוריים פתוחים

מס' הוראת עבודה:
901 שש
הרחבת הרחבה
3 – רחבת

| | | | | |
|---|---|---|---|---|
| ● הקצאה | ○ הפקעה | ○ הסדרה | ○ הרחבה | :סוג התכנית |

| | | | | |
|---|---|---|---|---|
| שלב: | תאריך: | מהדורה: | תיאור: | מהנדס: |
| 00 | 03/07/2023 | הקצאה | שלב א' | |

| | |
|---|---|
| מס' תכנית: SYE-ST-HARISH-RWK-DD-XXX | קנ"מ: 1:400 |
| מס' תכנית: 992-SYE-ST-HARISH-RWK-DD-3003 | קנ"מ גרפי: 000 |

## הוראת ביצוע

הוראת ביצוע – ביטול שטחים ציבוריים פתוחים קיימים

## הערות כלליות

הוראת ביצוע – הקצאת שטחים ציבוריים פתוחים חדשים

## מקרא

| | | |
|---|---|---|
| מספר | הערות | הערות תכנון |
| 00 | 03/07/2023 | הקצאה |
| | | |
| | | |
| | | |
| | | |
| | | |

מילוי:

| | | |
|---|---|---|
| מספר | הערות | |
| | | |
| | | |
| | | |
| | | |
| | | |
| | | |

מקרא:

| | |
|---|---|
| שטח ציבורי פתוח | |
| דרכי גישה | |
| דרכי מעבר | |
| דרכי משולב | |

הערות:

1. כל המידות בתכנית הן במטרים אלא אם צוין אחרת.
2. אין למדוד מתכנית זו אלא רק מידות שנכתבו במפורש.
3. כל המידות בתכנית זו הן במטרים אלא אם צוין אחרת.
4. כל המידות בתכנית זו הן במטרים אלא אם צוין אחרת.
5. כל המידות בתכנית זו הן במטרים אלא אם צוין אחרת.
6. כל המידות בתכנית זו הן במטרים אלא אם צוין אחרת.
7. כל המידות בתכנית זו הן במטרים אלא אם צוין אחרת.
8. כל המידות בתכנית זו הן במטרים אלא אם צוין אחרת.
9. כל המידות בתכנית זו הן במטרים אלא אם צוין אחרת.
10. כל המידות בתכנית זו הן במטרים אלא אם צוין אחרת.
11. כל המידות בתכנית זו הן במטרים אלא אם צוין אחרת.
12. כל המידות בתכנית זו הן במטרים אלא אם צוין אחרת.
13. כל המידות בתכנית זו הן במטרים אלא אם צוין אחרת.
14. כל המידות בתכנית זו הן במטרים אלא אם צוין אחרת.
15. כל המידות בתכנית זו הן במטרים אלא אם צוין אחרת.
16. כל המידות בתכנית זו הן במטרים אלא אם צוין אחרת.
17. כל המידות בתכנית זו הן במטרים אלא אם צוין אחרת.


אין להעתיק, לשכפל או להפיץ תכנית זו ללא אישור בכתב מאת סיון יערי אדריכלים ובוני ערים בע"מ.

המבצע אחראי לבדיקת המידות ולהתאמתן במקום.
על המבצע לבקר את כל המידות ועל כל סטיה או אי התאמה יודיע למתכנן.
אין לבצע מידות ע"פ מדידה מהשרטוט.

מקרא

| | |
|---|---|
| בטון משענן | 00000 |
| בטון מסמיק | 00000 |
| בטון צמחוי | XXXXX |
| חתך מקורי | |

הפצה:

| שם | תאריך |
|---|---|
| | |
| | |
| | |
| | |
| | |
| | |
| | |

שרטטים:

| | | |
|---|---|---|
| | | |
| | | |
| | | |
| | | |
| | | |
| | | |

| | | |
|---|---|---|
| 1 | 03/07/2023 | בבניצע |

| מהדורה | תאריך | תאור עדכון |
|---|---|---|

הגדרות כלליות:
1. אין לבצע כלא רחוב בניה ואשר בדין. ביצוע וסידוס עבודות יהיה רק בשעות מעבדם עמיד ובכפוף מנהל עבודה מוסמך ושפוי.
2. בהיעדר הנחיה אחרת- מוס הבטון יהיה ב-40 קפמה.
3. יש קשרוא תכנית זו יחד עם תכניות אדריכלית ושאר היועצים.
4. על הבנין לעמוד בתקנן על כל ספיה ואש או הבנה שלהבניה זו מים הבינוי.
5. על הבנין לעמוד בדרישות, על פי כל דין, בנושא מחסדרות במהלך ביצוע העבודות, אין לבצע הרכבת של אלמנטים ואו הטמה באתר בו עבדים יתפנו ב-2-3 בימים.
7. יש לבצע בדיקת בטון לסיתים על פי דרישות התי"י ב-7, 28, 60 יח. בהתבר מים יש לקחת דגימות קבדיות מים עיין זו לקבל פיזוצי תשמר, אינו חיוני.
8. שרט לב בכל השמחים הרסוכים כגון: מרכזות מגש -מדרים רסוכים -ניקוי חין -סמים וכו.
10. נגד הבנין יהיה עד תכניות אדריכליות, רצמת בטון יחוקנו בהקיטשמנר, שבבנת שמיכה נפר ועזריה פרסדת של האמבנון המתמיד, נמר רמפות בטון יהיו, בהיעדר הנחיה אחרת, מסוגים.
11. יש לתאום את החברה (האחים של הפרוטפורמציה עד גמר התכשות הסמה שמוך.
12. עובר כימוי הבטון בהיבים המצאים מתחת למי הקרקע יהיה 50 מיח.
13. עובר כימוי הבטון בהיבים המצאים מעל למי הקרקע יהיה 30 מיח.
14. הבטון יתאים לדרגת חשיפה 3 לפי סבכה 2.2 בת"י 466 חלק 1.
15. סוג הפלדה - $f_{yk}$ = מי 4666 חלק 3.
- $f_{yk}$ = מי 4666 חלק 4.
16. שימוש חומרה זמני 1.15
17. שימוש יציקה מקסימלי 120

רוים
עדי הדר - יישוב יישוע ונהול הגדסי בנעת

אדריכלות
נאה כהן - אדריכלות נף בנעת

שם הפרויקט
# פיתוח שצפי"ם
## שכונת הפרחים חריש

שם התכנית:
תנוחה
שכ"ע 902
גליון - 4

| | | | | |
|---|---|---|---|---|
| סטטוס: | לעיון ○ | לאישור ○ | לזכרו ○ | לביצוע ◉ |

| מהדורה | תאריך | תכנן | שרטט | אושר |
|---|---|---|---|---|
| 1 | 03/07/2023 | יהודה | ישראל | אביהי |

| | | |
|---|---|---|
| שם קובץ | 902-ST-HARISH-RSA-00-XX-SYS | קנה מידה |
| מס' גליון | 902-ST-SYS-RSA-00-XX-HarishTnua | 1:500 |
| מס' שרטוט | 000 | |


החתים: 6 אדר יהודה
על: 03-Jul2023
נכון: 03-Jul2023
e-mail: office@syeng.co.il
שובל יהודאי מהנדסים

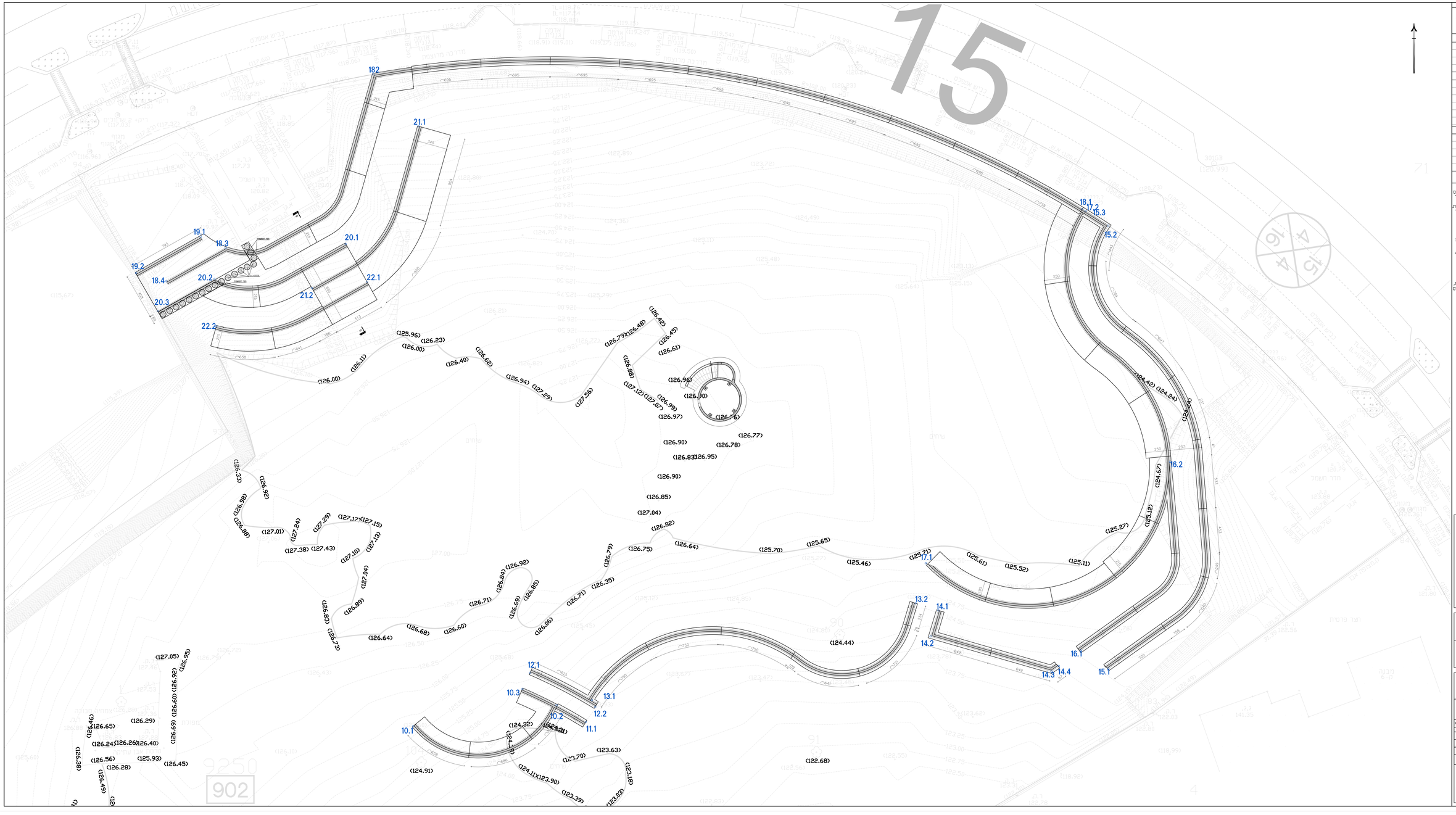


המבצע אחראי לבדיקת המידות ולהתאמתן במקום
על המבצע לבצע את כל המידות הנ"ל כל מקום או אי
התאמה יודיע למתכנן
אין לבצע מידות ע"פ מדידה מהשרטוט.

מקרא

| | |
|---|---|
| במון ממשך | |
| במון מפורק | |
| במון צמחי | |
| תחך מעמי | |

רשימה

| שם | תאריך |
|---|---|
| | |

עדכונים:

| | | |
|---|---|---|
| 03/07/2023 | כביצוע | |

| מהדורה | תאריך | תאור עדכון |
|---|---|---|

הערות כלליות:
1. אין לבצע כלא החוב בניה משאר כדין, ביצוע וקידום עבודות ירוק רק בפקוח מוצדם צמוד ובכוכחות מהל עבודה מוסמך רשמי.
2. בהיעדר הנחיה אחרת- סוג הבמון יהיה ב-40 קפוחת
3. יש לקרוא ובכניה זו יחד עם הכנית אדריכלית ושאר ההיועצים.
4. על הקבלן לוודיש במתכון על כל ספיית ו/או אי הבנה מתכנית זו מיש הביצוע.
5. על הקבלן לשמור רוסם על דרישות, על פי כל דין, בפרוסת
מחפירות במהלך ביצוע העבודות. אין לבצע הרכבות של אלמנטים ישא הנמת באתר בו עוברים אנשים. עומדים ימסכו ב-2 כיוונים.
7. יש לבצע בדיקת במון (מיוחץ) על פי דרישות התי"י 2 - 7, 28, 60 וכו. במקרי מים יש לקחת זהירות לבדיקות מים ע"י תי"י
8. שרוחים (מבנים יש ע"כ לתבל מיוחצי תשמש, אינו חמיש
9. שים לב: בכל השטחים הרחוים בצבע, מרמטת שטח -חדרים רמוכים -מיפוי חוץ -מפים וכו, יש לשמוש ע"י חוק תכנון ובניה ובתאום למיפוי ואישום במקרה של -SYE
10. גמר הבמון יהיה לפי הכנית אדריכלית, ובמידת במון ותיכנו בהתאמה לדרישה לפי הנחיה מיוחדים של המתכנן המתמיין, גמר רמפת במון יהיה, בהיעדר הנחיה אחרת, מחורט.
11. יש לתמוך את התקרה באחורים של המרוסמרוצה עד גמר התקשרת הרמה שמעל
12. עבר ביתר הבמון בביבים המצאים מתחת למי הקרקע יהיה 50 מים.
13. עבר ביתר הבמון בביבים המצאים מעל למי הקרקע יהיה 30 מים
14. הבמון השאים כדרגת השטיפה 3 לפי סבלה 3.2
15. בחיי 466 תקן 1
16. סוג הפלדה - $\Phi_{ש}$ - תי"י 4666 חלק 3.
17. $\Sigma$ - תי"י 4666 חלק 4.
18. שימוש חפירה ומי 11.5
19. שימוש יצרנה מקסימלי טון

הרום
עדי הדר - ייזום יישוץ וניהול הנדסי בעמ

אדריכלות
נאוה כהן - אדריכלות נוף בעמ

שם הפרויקט:
# פיתוח שצפ"פ
## שכונת הפרדסים חוריש

שם הוכנית:
תנוחה
שצ"פ 902
בלינן - 5

| סטטוס: | קיים | ○ | לאישור | ○ | למכרז | ○ | לביצוע | ● |
|---|---|---|---|---|---|---|---|---|

| מהדורה | תאריך: | תכנן: | שרטט: | אשור: |
|---|---|---|---|---|
| 03/07/2023 | יזהה | יואב | אביחי | |

| | | |
|---|---|---|
| שם קובץ: | 902-00-XXX-01-Hardsh-Plan-SYE | קנ"מ: 1:100 |
| מס' גרסה: 000 | מס' קרטון: 902-00-XXX-01-Hardsh-Plan-SYE | |


יועצים & שרי יהודה
טל: 03-6420023
פקס: 03-6420023
e-mail: office@syeng.co.il
שערך יהודאי מהנדסים
מכון רישוי ומבדקת מבנים

פרישת קיר 4
קנ"מ 1:100




פרישת קיר 5
קנ"מ 1:100




פרישת קיר 6
קנ"מ 1:100




פרישת קיר 8
קנ"מ 1:100




פרישת קיר 7
קנ"מ 1:100
(קיר מגרש מוסדות)




פרישת קיר 10
קנ"מ 1:100
(קיר מגרש מוסדות)




פרישת קיר 32
קנ"מ 1:100




פרישת קיר 31
קנ"מ 1:100




פרישת קיר 23
קנ"מ 1:100




פרישת קיר 22
קנ"מ 1:100

המבצע אחראי לבדיקת המידות ולהתאמתן במקום
על המבצע לבקר את כל המידות ועל כל סטות או אי
התאמה יודיע למתכנן
אין לבצע מידות ע"פ מדידה מהשרטוט.

מקרא

| | |
|---|---|
| בטון משוך | |
| בטון מפוסק | |
| בטון צוהה | |
| חתך מטמר | |

רשימה:

| שם | תאריך |
|---|---|
| | |

שרטוט:

| | |
|---|---|
| 03-6571262 | רב-ציבוע |

| מהדורה | תאריך | תואר עדכון |
|---|---|---|

הערות כלליות:
1. אין לבצע ללא היתר בניה מאושר כדין. ביצוע וקידום עבודות יהיה רק בפיקוח מהנדס אחראי ובהכוחות מהל עבודה מוסמך ורשום.
2. ברישעד הנדיה אחזקה- מנ הבמון יהיה ב-90 לפחות
3. יש לקרוא תכנית זו יחד עם תכניות אדריכלית ושאר התכנים
4. על הקבלן לתודיע למתכנן על כל סטייה ו/או אי הבנה שמתכנית זו מתם הביצוע.
5. על הקבלן לשמור רשם בר דרישה, על פי כל דין, בשרות
6. אין לבצע במיקר ביצוע העבודות. אין לבצע הרכבת של אלמנטים ו/או המת באתר בו עובדים אנשי עמודים תמכו ב-2 כיוונים
7. יש לבצע בדיקת במון לודיעים על פי דרישת האי"
ב- 7, 28, 60 יח. במבני מים יש לקחת דגימות לבדיקת מים ע"י חי"
8. שרוולים ותעברים יש לתבר מיועצי חשמל, אינ ומיזוג.
9. עיפ עב. בכך המפורט ברשומים כאן:
מרפסות שמש -חדרים רטובים -מרפסי חוץ -טפים וכ.
יש לאטום ע"י חזק תכנון בביה ובהתאם לפחי האיטום בתיבדת 600-SAF-SYE
10. במה הבמון יהיה לפי תכניות אדריכלית, ביצועת במון יחידות בהיקפתן, אבבות שחיבה לפי הנחיה פרסיה של המתכון והמזמין, גמר המפת במון יהיה.
בהיעדר אחרת אחרת מפורש במפרט.
11. יש לתפוס את התקרה באחרים של הפרופורמציה עד גמר ותקשות המוקה שמעל.
12. עובי ביסוי הבמון ברכיבים העמצאים מתחת לפני הקרקע יהיה 50 מ"מ
13. עובי ביסוי הבמון ברכיבים העמצאים מעל לפני הקרקע יהיה 50 מ"מ
14. הבמון יתאים לדרגת חשיפה 3 לפי סבנה 2.2
15. סוג הפלדה: ♦ - מ"י 4466 חלק 3.
■ - מ"י 4466 חלק 4.
16. פרופיל חפירה במר 1:1.5
17. פרופיל ציקה מקסימלי 1:1

| | |
|---|---|
| הרשם | עדי הדר - יזמים יישוב ופיתוח ובנייני בע"מ |
| אדריכלות | נאוה כהן - אדריכלות נוף בע"מ |

שם הפרויקט:
**פיתוח שצפ"מ**
**שכונת הפרחזים זרויש**
שם התכנית:
שצ"פ 901
פרישות

| | | | |
|---|---|---|---|
| סטטוס: | ○ ערוך | ○ לאישור | ○ למכרז | ● לביצוע |
| מהדורה | תאריך | תכנן | שרטט | אושר |
| | 03-6571262 | יזמיה | ישראל | אביזוי |
| שם קובץ: XXX-SYE-ST-HARISH-RAX-XX-XXX | קנ"מ: 1:50 1:100 | | | |
| מס' גרסה: XXX-SYE-ST-Harish-RAx-XX-XXX | מס' סידורי: 000 | | | |


רחוב 6 אזר יהודה
טל' 03-6420023
פקס 03-6420023
e-mail: office@syeng.co.il
שובל יהודאי מהנדסים
חברת יועץ חברות מוכרת

## פרישת קיר 19
קנ"מ 1:100




## פרישת קיר 17
קנ"מ 1:100




## פרישת קיר 18
קנ"מ 1:100




## פרישת קיר 22
קנ"מ 1:100




## פרישת קיר 21
קנ"מ 1:100




## פרישת קיר 20
קנ"מ 1:100

המבצע אחראי לבדיקת המידות ולהתאמתן במקום.
על המבצע לבקר את כל המידות ועל כל סטיות או אי התאמה יודיע למתכנן.
אין לבצע מידות ע"פ מדידה מהשרטוט.

מקרא:

| | |
|---|---|
| בטון משוער | |
| בטון מפסיק | |
| בטון צמוד | |
| יתוך מקומי | |

הפצה:

| שם | תאריך |
|---|---|
| | |
| | |
| | |
| | |
| | |
| | |
| | |

שינויים:

| | | |
|---|---|---|
| | | |
| | | |
| | | |
| | | |
| | | |
| 00 | 03.07.23 | לביצוע |

| מהדורה | תאריך | תאור עדכון |
|---|---|---|

הערות כלליות:
1. אין לבצע לכלא ריתוך בניה מאושר כדין, ביצוע וקידוח עבודות יהיה רק בפיקוח מהנדס צמוד ובהכוחות מנהל עבודה מוסמך ורשום.
2. בהיעדר הנחיה אחרת- סוג הבטון יהיה ב-50 לפחות.
3. יש לקרוא תכנית זו יחד עם תכניות אדריכלות ושאר היועצים.
4. על הקבלן לאמת את כל הממדים באתר.
5. על הקבלן לשמור היטב על דרישות, על פי כל דין, במיוחד
מוזהרות בתוקף ביצוע העבודות. אין לבצע הרכבות של אלמנטים ו/או הפחת באזור בו עוברים אנשים.
עמודים יתמכו ב-2 כיוונים.
7. יש לבצע בדיקות בטון (קוביה) על פי דרישות רמ"י ב- 7, 28, 60 יום, במבני מים יש לקחת דגימות לבדיקות מים ע"פ רמ"י.
8. שרוולים ומעברים יש לקבל מיועצי חשמל, אינוס ומיזוג.
9. שים לב: בכל השסתים הרשומים כאן: מרפסות שמש -חדרים רטובים -זיפפי חוץ -ספים וכו. יש לאטום ע"י חוק וכטון ובהתאם לספר האיטום בחוברת SYE-WP-600.
10. גגו הבטון יהיה לפי תכניות אדריכליות, רצפות בטון יחולקו בהיקפים שכבת שחיקה לפי הגדיה פרטנית של המתכנן והמזמין, גמר רמפות בטון יהיה, ברוגרד הנחיה אחרת, מסורק.
11. יש לתמוך את התקרה באזורים של הטרנספורמציה עד גמר התקשות הטומה שמעל.
12. עובי כיסוי הבטון בריכים הנמצאים מתחת לפני הקרקע יהיה 50 מ"מ.
13. עובי כיסוי הבטון בריכים הנמצאים מעל לפני הקרקע יהיה 30 מ"מ.
14. הבטון יתאים לדרגת חשיפה 3 לפי סבלה 3.2 בת"י 466 חלק 1.
15. סוג הפלדה: $f_y$ – תי 4466 חלק 3.
$\Sigma$ – תי 4466 חלק 4.
16. שיפוע חפירה זמני 1:1.5
17. שיפוע יציבה מקסימלי 1:10

הרוס
עדי הדר - ייזום ייעוץ וניהול הנדסי בע"מ

אדריכלות
נאוה כהן - אדריכלות נוף בע"מ

שם הפרויקט :
**פיתוח שצפ"מ**
**שכונת הפרחים חוריש**

שם התכנית :
שצ"פ 902
פרישות

| סממנים: | בעיון ○ | לאשור ○ | למכרז ○ | לביצוע ● |
|---|---|---|---|---|

| מהדורה: | תאריך: | תכנן: | שרטט: | אישר: |
|---|---|---|---|---|
| 00 | 03/07/2023 | יזהדה | ישראל | אביזוהי |
| שם קובץ: | SYE-ST-HARISH-RWA-20-XXX | | קנ"מ: | 1:100 |
| מס' גליון: | 002-SYE-ST-Harish-RWA-20-XXX | | מס' סידורי: | 000 |


היוזמים 6 אזור התעשיה קול 03-6420103 פקס 03-6420223 e-mail: office@syeng.co.il
שובל יהודאי מהנדסים
תכנון ויעוץ הנדסת מבנים

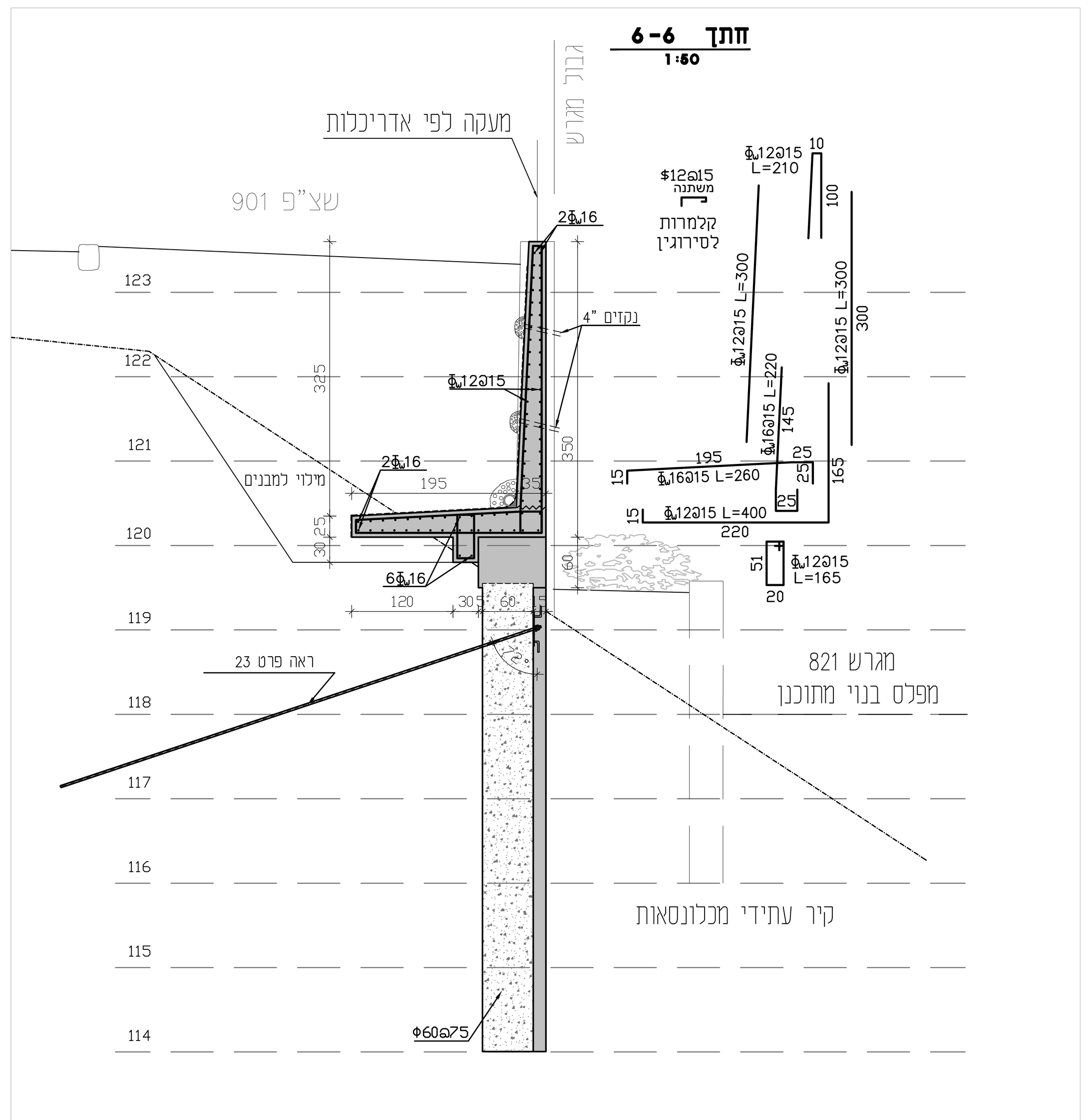


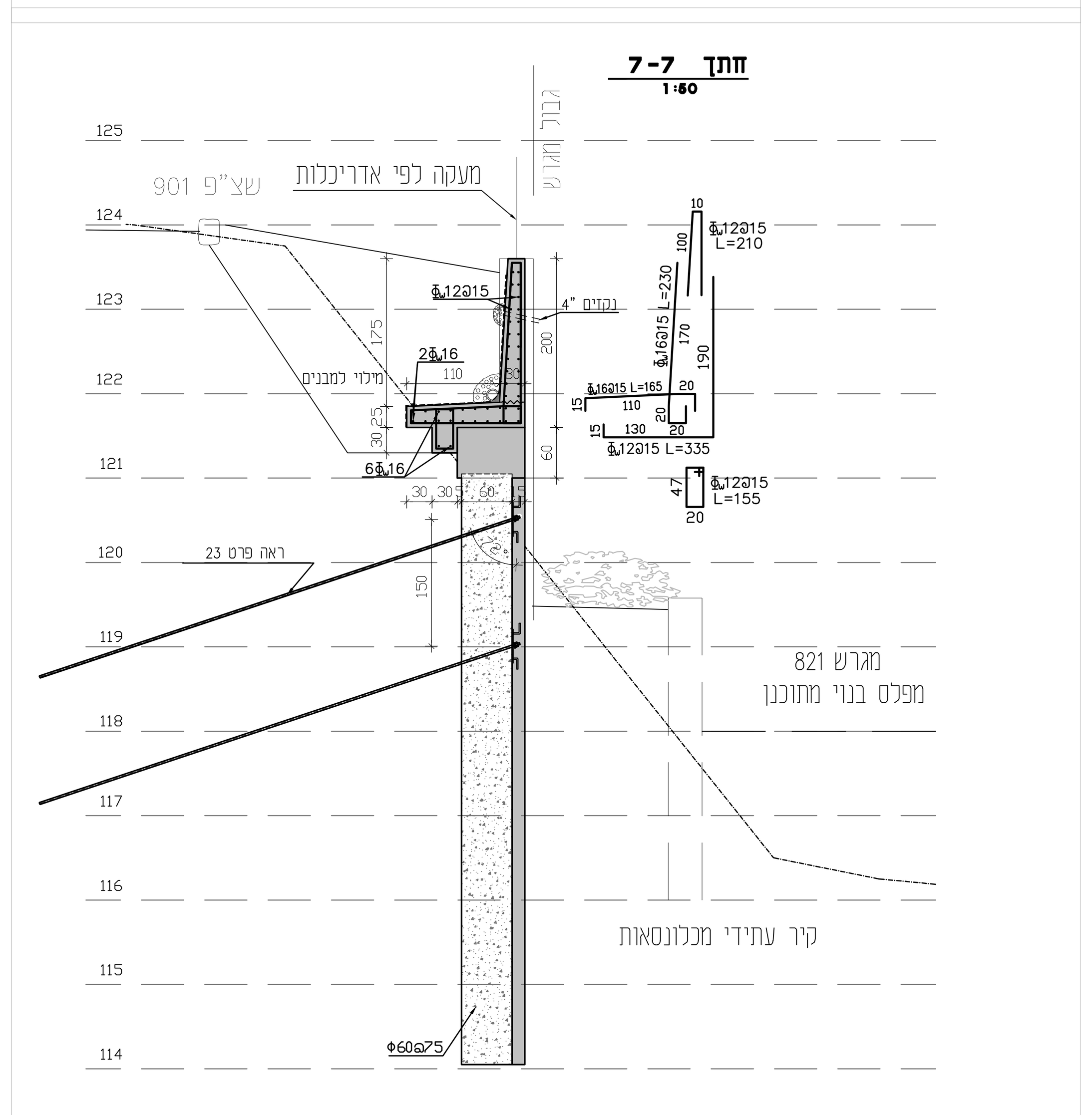


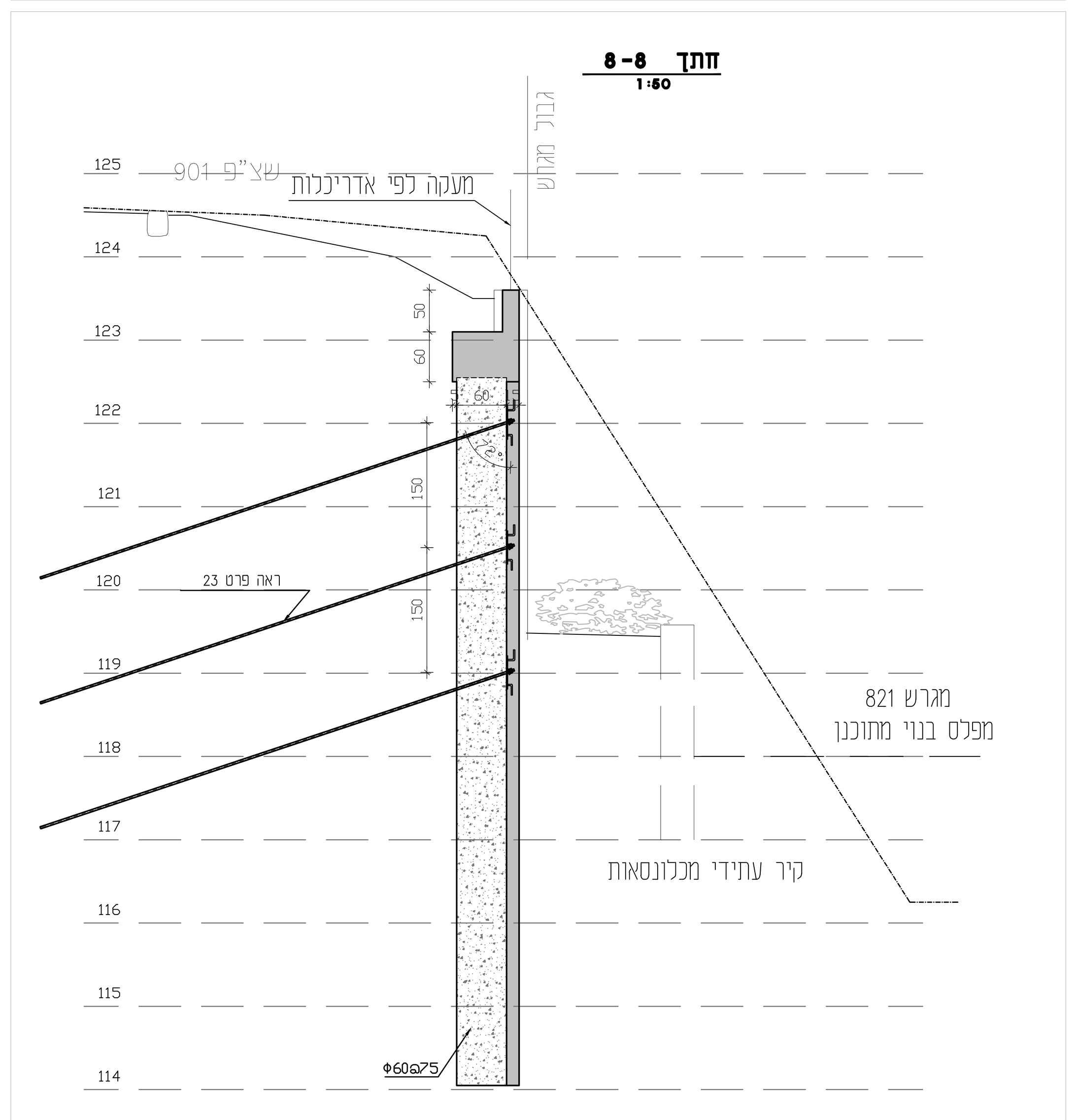


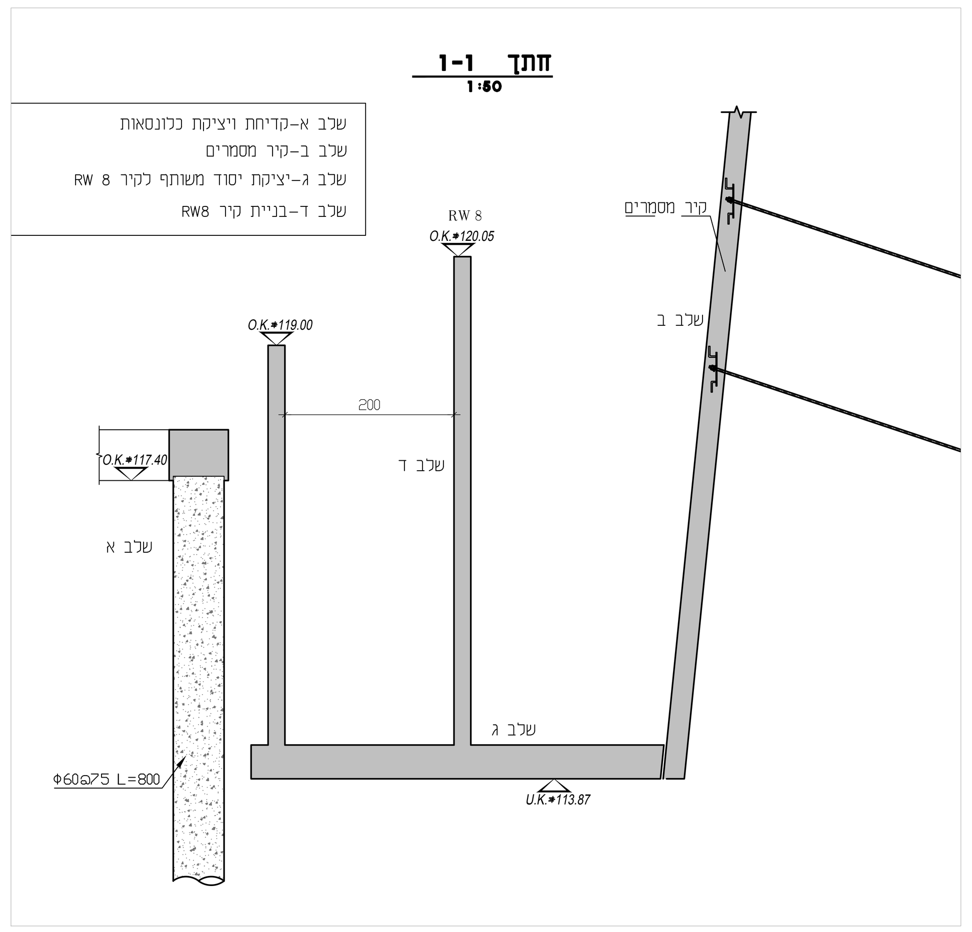


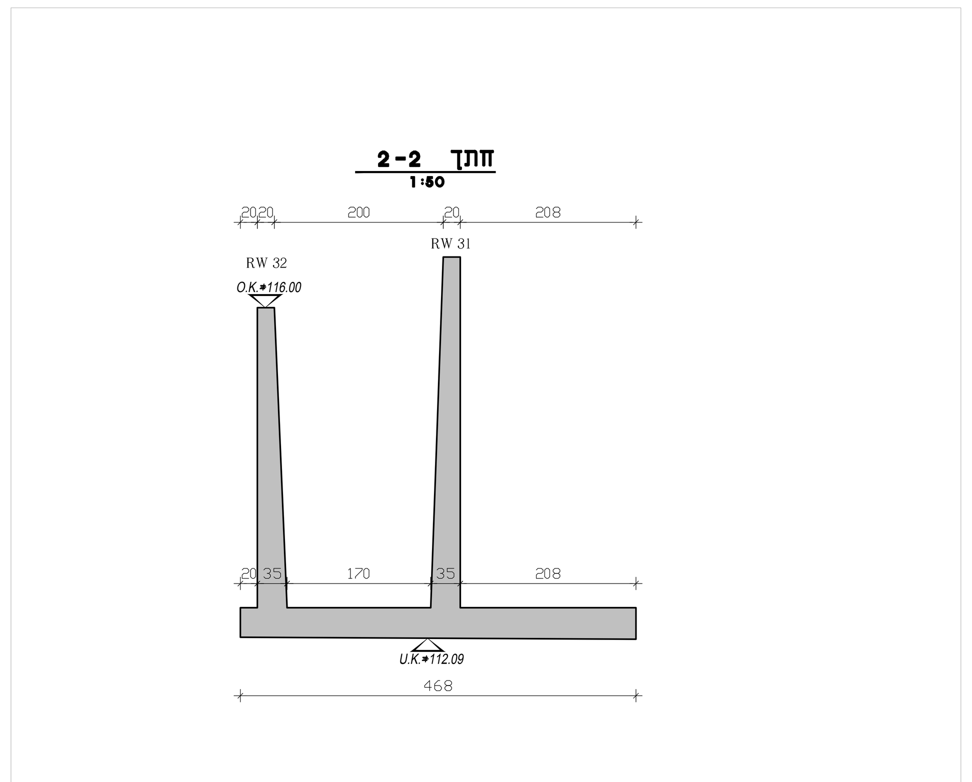


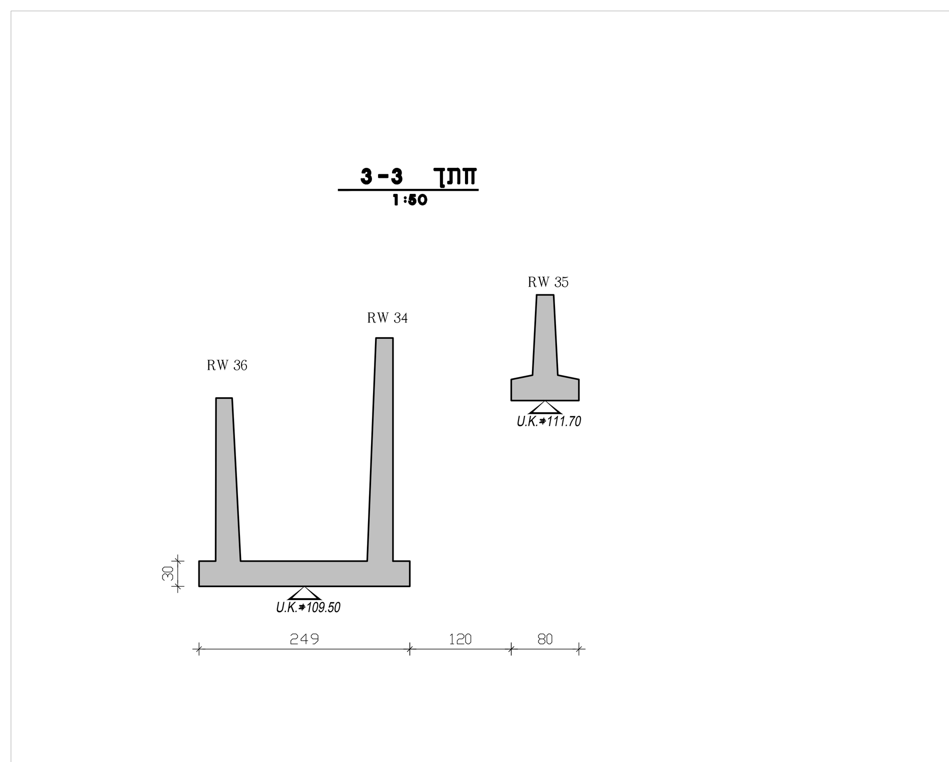


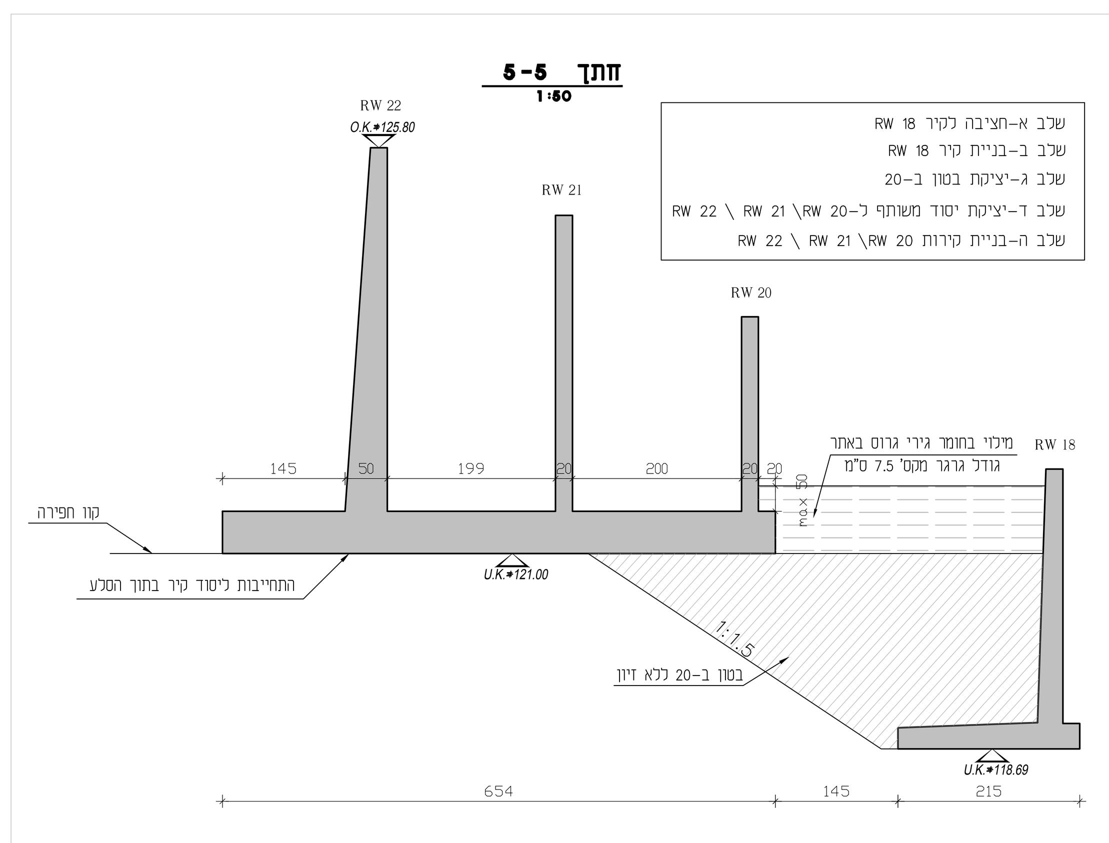


טבלה 1
ברזל זיון לפרט קיר טיפוסי

| H | d | B | As ①② | As ③ | As'/חלוקה ④⑤⑥ |
|---|---|---|---|---|---|
| עד 150 | 30 | 105 | Φ12@20 | Φ10@20 | Φ10@20 |
| עד 200 | 30 | 140 | Φ12@20 | Φ10@20 | Φ10@20 |
| עד 250 | 30 | 175 | Φ12@15 | Φ10@15 | Φ10@15 |
| עד 300 | 30 | 195 | Φ16@20 | Φ12@20 | Φ12@20 |
| עד 350 | 35 | 230 | Φ16@20 | Φ12@20 | Φ12@20 |
| עד 400 | 40 | 260 | Φ18@20 | Φ16@20 | Φ12@20 |
| עד 450 | 45 | 295 | Φ18@15 | Φ16@15 | Φ12@15 |
| עד 500 | 50 | 325 | Φ20@15 | Φ18@15 | Φ12@15 |
| עד 550 | 60 | 350 | Φ22@15 | Φ20@15 | Φ14@15 |
| עד 600 | 65 | 370 | Φ22@15 | Φ20@15 | Φ14@15 |
| עד 650 | 70 | 420 | Φ20@10 | Φ18@10 | Φ14@15 |
| עד 700 | 80 | 460 | Φ20@10 | Φ18@10 | Φ14@10 |
| עד 750 | 85 | 490 | Φ22@10 | Φ20@10 | Φ14@10 |
| עד 800 | 90 | 520 | Φ25@10 | Φ22@10 | Φ14@10 |
| עד 850 | 100 | 550 | Φ25@10 | Φ22@10 | Φ14@10 |
| עד 900 | 110 | 580 | Φ25@10 | Φ22@10 | Φ14@10 |

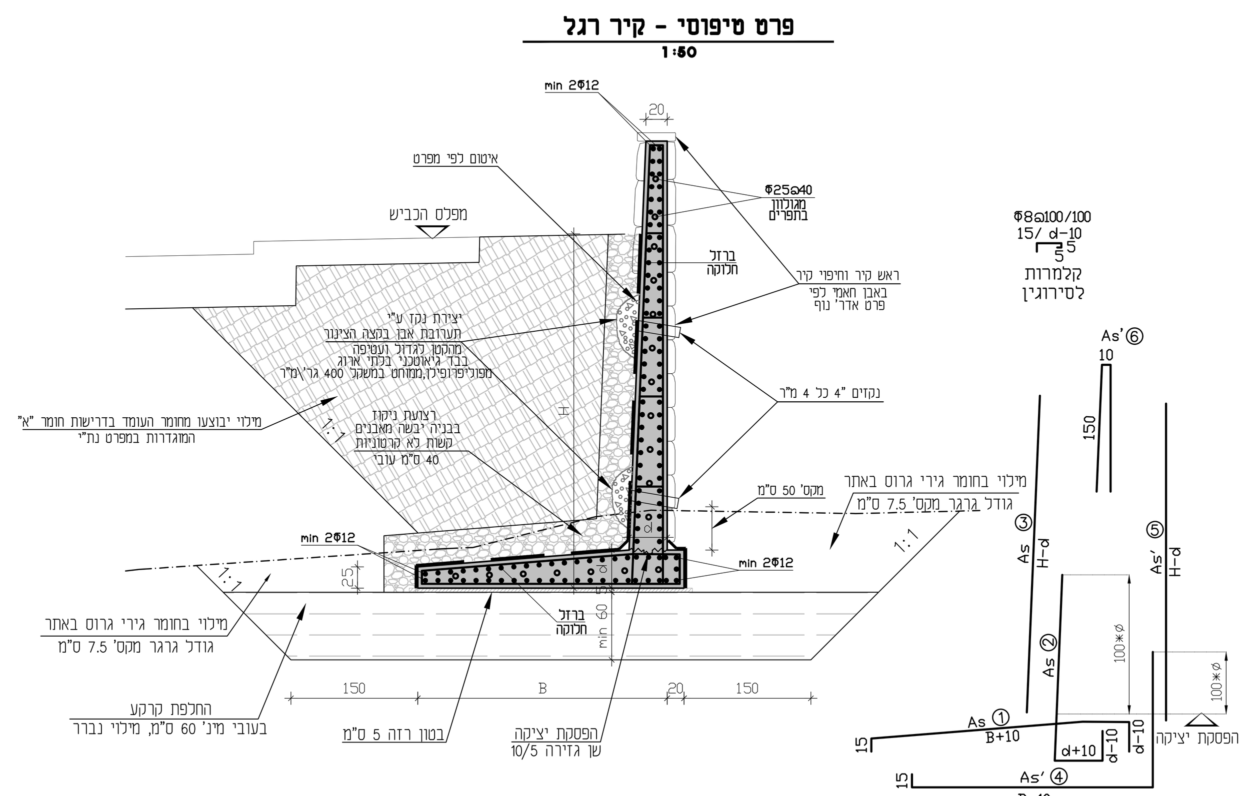


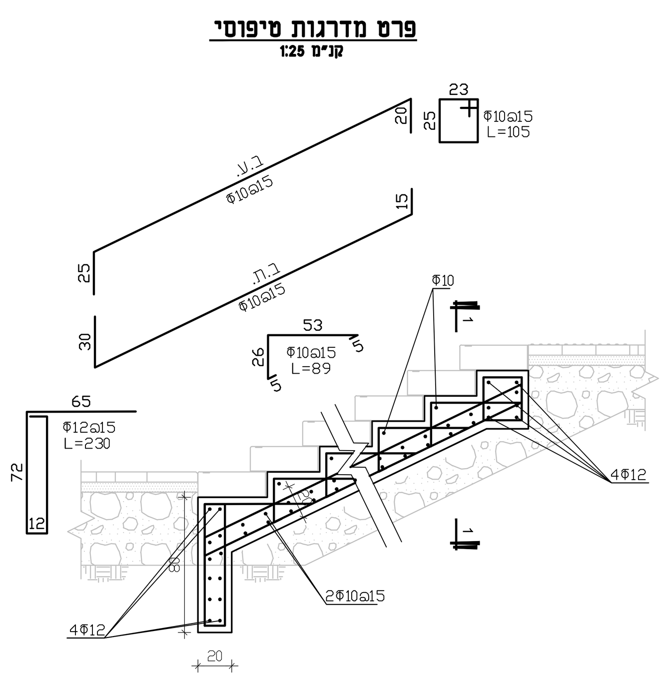


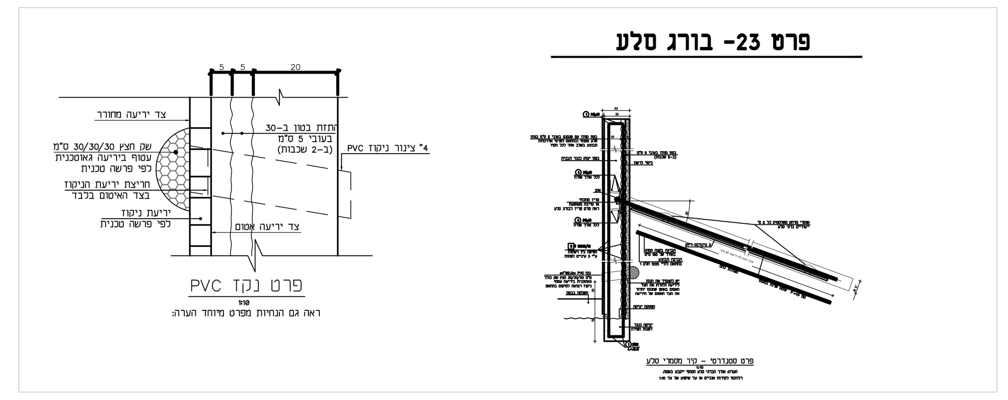


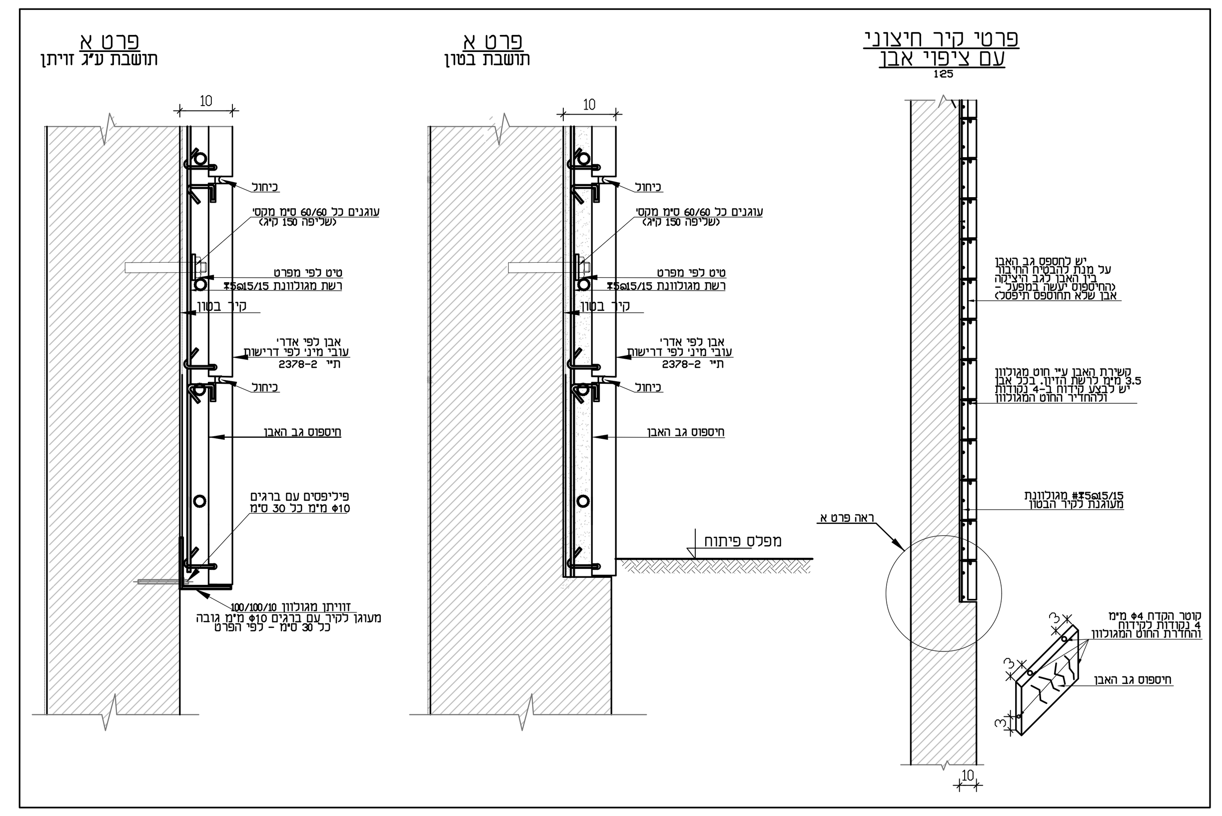


## הערות
1. סוג הבטון קיר תומך ב-40.
   סוג פלדת זיון Φ מצולע ת"י 466.
2. כיסוי ברזל הזיון 5 ס"מ.
3. יציקת הרצפות תבוצע על גבי שכבת בטון רזה ב-20 בעובי 5 ס"מ.
4. בהפסקת היציקה - חספוס יסודי של פני הפסקת היציקה לעומק 7 מ"מ וסילוק מי צמנט. החספוס ייעשה לכל רוחב התפר כולל כיסוי זיון.
5. שטחים הבאים במגע עם הקרקע ייאטמו לפי מפרט.
6. יש לבצע תפרי התפשטות בקיר ע"פ הטבלה המצורפת, ובכל קפיצה בקיר.
   התפר יבוצע ע"י הפרדה בלוחות קלקר בעובי 2 ס"מ לכל רוחב הקיר והיסוד.
   פלוס חיבור בברזל מיתד לפי פרט.
7. יש לבצע קיטום בפינות הבטון במידות של 2/2 ס"מ
8. פני קיר עליונים לפי תיאום עם תוכניות פיתוח ובאישור המהנדס החמ.
9. חיפוי האבן יעשה לפי ת.י.2378

## הערות ביסוס
1. בכל מצב אין לבסס קיר במילוי שייתכן וקיים באתר.
3. ביסוס הקיר תמך יהיה ע"ג שתית סלעית (כאשר לא נמצא יותר מ 1/3 סימני חרסית בשטח תחתית המחפורת) תחתית הקיר תבוצע ע"ג המסלע לאחר חדירה של לפחות 0.3 מ' בתוך המסלע. במידה והביסוס יהיה ע"ג מילוי, יישום מצע מהודק על פי הנחיות מפרט 51
4. המילוי מאחורי גב הקיר,יעשה מחומר הגירי החצוב באתר את המילוי ניתן ליישם:
   לקיר בגובה עד 3 מ' לאחר 7 ימים,
   לקיר מעל לגובה 3 מ' לאחר 10 ימים.
5. יש לנקז את הקיר התומך ע"י נקזים אופקיים בקוטר "4 בתדירות של נקז כל 3 מיר (מרחק אופקי של 2 מ' ואנכי של 1.5 מ') כשבקצה הפנימי של כל נקז יונח "כדורי" חצץ גס רחוץ, עטוף בבד גיאוטכני "לא ארוג" בקוטר 30 ס"מ, ממוחט,מפולפרופילן,במשקל 400 ק"ג\מ"ר לפחות שורת הנקזים התחתונה תבוצע בגובה של 0.5 מטר מתחתית הקיר.
6. יש להסדיר ניקוז נאות בסביבת הקיר, כדי שלא תיווצר חתירה, עקב זרימת מים מתחת לבסיס.
7. במקרה בו מתגלות סטיות כלשהן מחתך הקרקע המתואר לעיל ובכלל זה הופעה של מים תת קרקעיים, מילוי עמוק, כיסוי חרסית עמוקים וכדומה, יש ליידע מיידית, ולהיוועץ במהנדס הביסוס.
8. יש להזמין את יועץ הביסוס לאישור, לאחר השלמת חפירת היסודות. בהתראה של 3 ימי עבודה מראש,לפחות

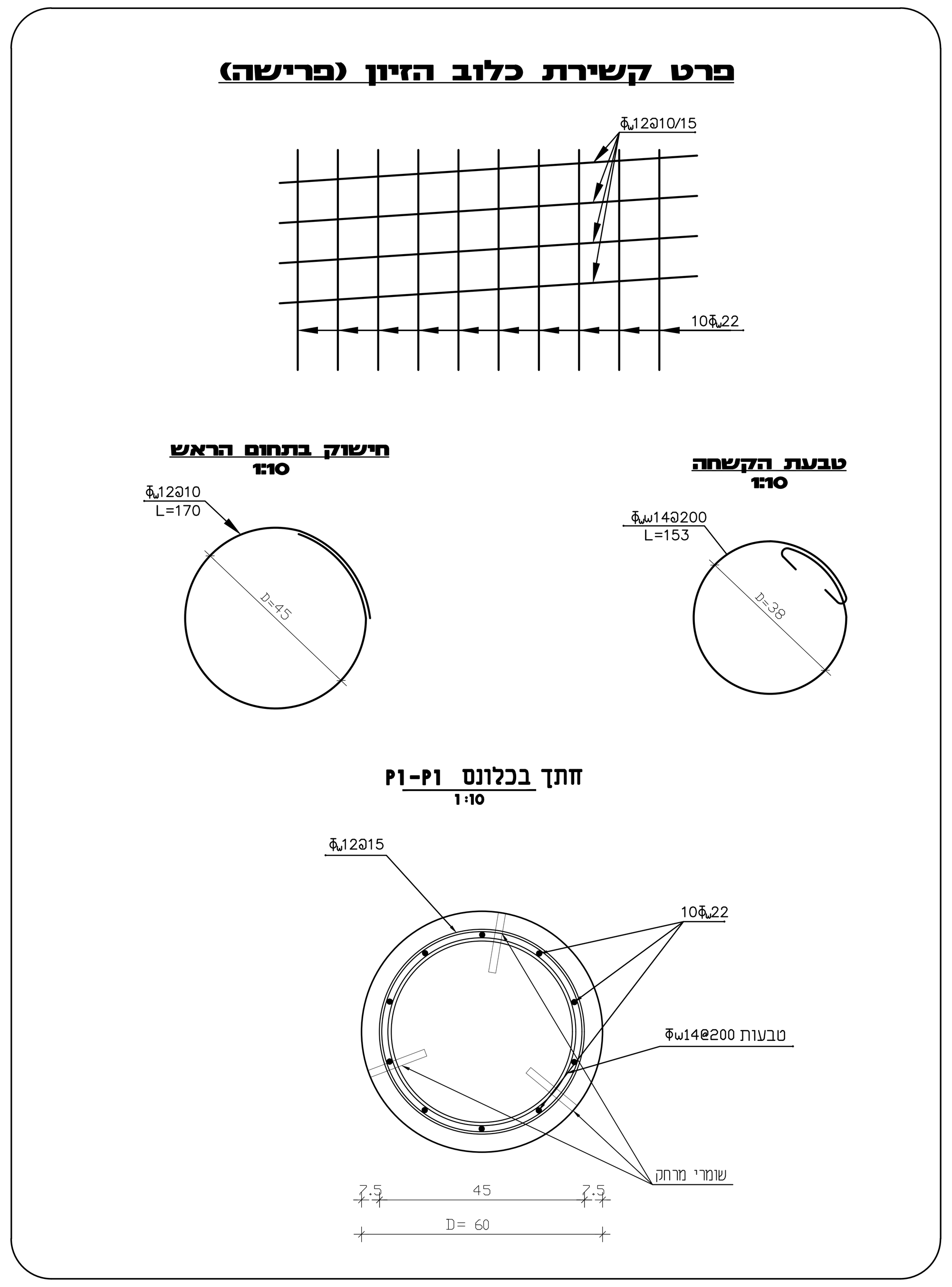


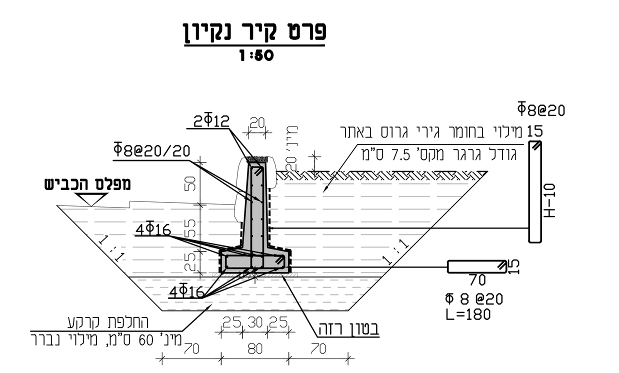


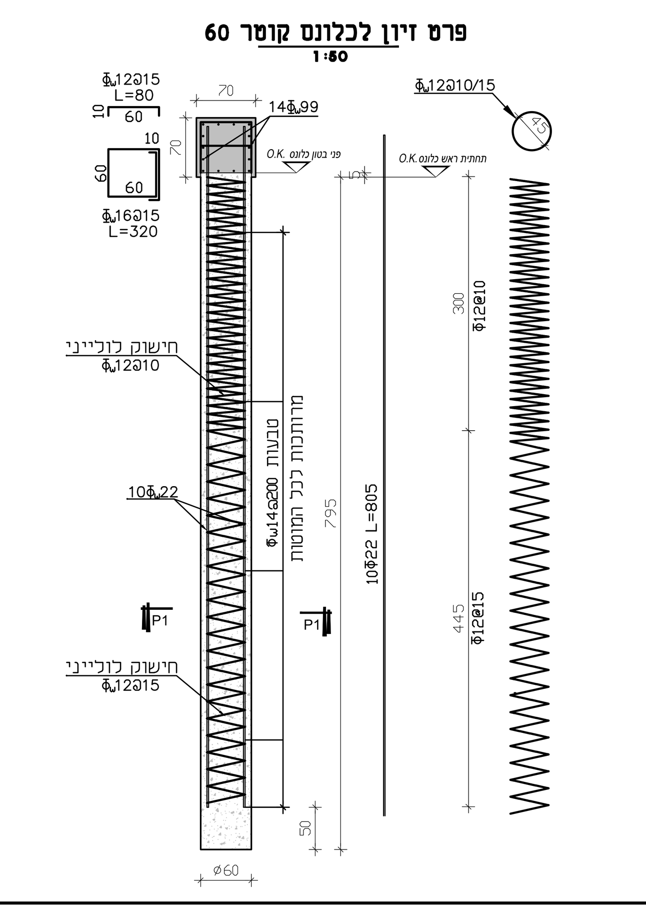


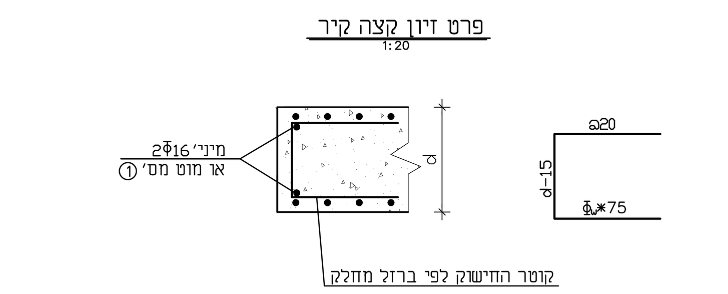


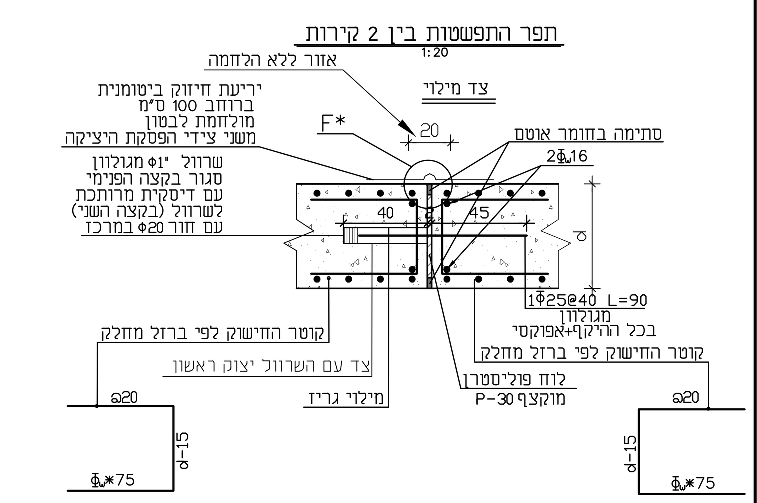


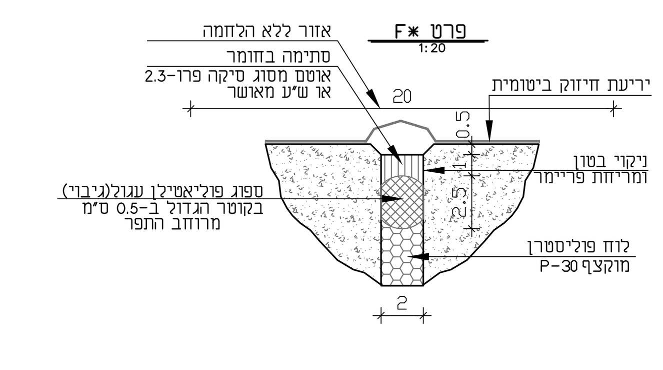


המבצע אחראי לבדיקת המידות ולהתאמתן במקום. על המבצע לבקר את כל המידות ועל כל טעות או אי התאמה יודיע למתכנן.
אין לבצע מידות ע"פ מדידה מהשרטוט.

מקרא:

| | |
|---|---|
| בטון ממשיך | |
| בטון מפסיק | |
| בטון צומח | |
| חתך מקומי | |

הפצה:

| שם | תאריך |
|---|---|

שינויים:

| מהדורה | תאריך | תאור עדכון |
|---|---|---|
| 00 | 03.07.23 | לביצוע |

## הערות כלליות:
1. אין לבצע ללא היתר בניה מאושר כדין. ביצוע וקידום עבודות יהיה רק בפיקוח מהנדס צמוד ובנוכחות מנהל עבודה מוסמך ורשום.
2. בהיעדר הנחיה אחרת- סוג הבטון יהיה ב-40 לפחות.
3. יש לקרוא תכנית זו יחד עם תכניות אדריכלות ושאר היועצים.
4. על הקבלן להודיע למתכנן על כל סטייה ו/או אי הבנה שבתכנית זו טרם הביצוע.
5. על הקבלן לשמור היטב על דרישות, על פי כל דין, בטיחות מחמירות במהלך ביצוע העבודות. אין לבצע הרכבות של אלמנטים ו/או הנפות באזור בו עוברים אנשים. עמודים יתמכו ב-2 כיוונים.
7. יש לבצע בדיקות בטון (לחיצה) על פי דרישות הת"י ב- 7, 28, 60 יום, במבני מים יש לקחת דגימות לבדיקות מים ע"פ ת"י.
8. שרוולים ומעברים יש לקבל מיועצי חשמל, אינס' ומיזוג.
9. שים לב: בכל השטחים הרטובים כגון: מרפסות שמש -חדרים רטובים -חיפויי חוץ -ספים וכו, יש לאטום ע"פ חוק תכנון ובניה ובהתאם לפרטי האיטום בחוברת SYE-WP-600
10. גמר הבטון יהיה לפי תכניות אדריכליות, רצפות בטון יוחלקו בהליקופטר, שכבת שחיקה לפי הנחייה פרטנית של המתכנן והמזמין, גמר רמפות בטון יהיה, בהיעדר הנחייה אחרת, מסורק.
11. יש לתמוך את התקרה באזורים של הטרנספורמציה עד גמר התקשות הקומה שמעל.
12. עובי כיסוי הבטון ברכיבים הנמצאים מתחת לפני הקרקע יהיה 50 מ"מ.
13. עובי כיסוי הבטון ברכיבים הנמצאים מעל לפני הקרקע יהיה 30 מ"מ.
14. הבטון יתאים לדרגת חשיפה 3 לפי טבלה 3.2 בת"י 466 חלק 1.
15. סוג הפלדה: Φw - ת"י 4466 חלק 3.
    Ŧ - ת"י 4466 חלק 4.

היזם
עדי הדר - ייזום ייעוץ וניהול הנדסי בע"מ

אדריכלות
נאוה כהן - אדריכלות נוף בע"מ

שם הפרויקט :
# פיתוח שצפ"ים
# שכונת הפרחים חריש

שם התכנית :
## פרטים

| סטטוס: | לעיון ○ | לאישור ○ | למכרז ○ | לביצוע ● |
|---|---|---|---|---|

| מהדורה: | תאריך: | תכנן: | שרטט: | אישר: |
|---|---|---|---|---|
| 00 | 03/07/2023 | יהודה | ישראל | אביחי |

שם קובץ: SYE-ST-HARISH-RWX-DD-600X | קנ"מ: 1:100 1:50
מס' גליון: 892-SYE-ST-Harish-RWx-DD-6001 | מס' סידורי: 000

שובל יהודאי מהנדסים
תכנון ייעוץ והנדסת מבנים
היוזמים 6 אור יהודה
טל' 03-6420103
פקס 03-6420223
e-mail: office@syeng.co.il

RFN טבלת רכיבים וכמויות

| מס' | תיאור |
|---|---|
| 1 | רשת פלדה מרותכת דגם: 3 מ"מ<br>רשת RFN מקוטעת ע"פ פרטי היצרן<br>לפרטים נוספים ראה גיליון פרטים RFN |
| 2 | קבוע פלדה לכיפוף 4 בקודות לחוט בקוטר 25-ש"ח,<br>לפרט מס' 2 בגיליון פרטים |
| 3 | עוגן פלדה/אבן מס' 10-14 ס"מ<br>לפרט מס' 1 בגיליון פרטים |
| 4 | אבן מלוקטת מס' 8 ס"מ<br>לפרט מס' 1 בגיליון פרטים |

פרטי הקבוע

מבט צד-עוגן
1:10

עוגן לקיבוע רשת פלדה
לאורכו של קבוע 3 יחידות לכל מבנה

מבט צד-קבוע
1:10

קבוע לקיבוע רשת פלדה
לאורכו של קבוע 3 יחידות לכל מבנה

מבט על-קבוע
1:10

מבט על-קבוע
1:10

מבט על-קבוע
1:10

מבט על-קבוע
1:10

מבט על-קבוע
1:10

מבט על-קבוע
1:10


מכון התקנים הישראלי
מכון התקנים הישראלי מוסמך לפי סעיף 17 לחוק התקנים, התשי"ג-1953
מכון התקנים הישראלי
רח' הסדנאות 42, אזור התעשייה, בורוכוב, פתח תקווה, 4951442
טל': 03-9278555
פקס: 03-9278556
דוא"ל: info@sii.org.il
אתר אינטרנט: www.sii.org.il


| | | | | | |
|---|---|---|---|---|---|
| ● רגיל | ○ בקרה | ○ ייצור | ○ ייבוא | | סוג הבדיקה: |
| מ.תוצ': | ת.ייצור: | מ.ייצור: | ת.אב: | | תוצאות הבדיקה: |
| ת.אב: | 03/07/2023 | ת.ייצור | מ.ייצור: | ת.אב | |
| מס' תקן: SYE-ST-HARISH-RAX-DD-6XXX-ד.ת:1 | | | ת.קבלה: | 1:100 ק"מ | |
| מס' תקן: 892-SYE-ST-HAריש-RAX-DD-6001-ת.ק:1 | | | | 000 | מס' פרויקט: |

מס' תקן :
קבוע

מס' הפרויקט :
מכלית הפלסטיק הגדול
קבוע עגינה

שם הבודק :
דוחות בדיקה – רשת פלסטיק עם לוגו

הערות

מס' תקן – ת"ד ושם היצרן הרשום בתקן בלבד

ביצוע

| | | |
|---|---|---|
| מס' | תיאור | |
| 00 | 03/07/2023 | לביצוע |
| | | |
| | | |
| | | |
| | | |
| | | |
| שינויים: | | |

| | | |
|---|---|---|
| מס | תיאור | |
| | | |
| | | |
| | | |
| | | |
| | | |
| | | |
| | | |

הפקדה:

| | |
|---|---|
| חומר מחזק | |
| חומר סינתטי | |
| חומר מפוספס | |
| חומר מוחשך | |

הערות:

1. כל המידות בסנטימטרים אלא אם צוין אחרת.
2. יש לבדוק את כל המידות באתר לפני ייצור.
3. אין לשנות את הרשת ללא אישור מראש ובכתב מהיצרן.
4. הרשת מיועדת לשימוש בתחום הטמפרטורות שבין 0° ל-40° צלזיוס.
5. יש להגן על הרשת מפני חומרים חריפים, ממסים ודלקים.
6. יש לבדוק את הרשת לפני כל שימוש ולוודא שאין בה קרעים או פגמים.
7. יש להשתמש בכלי חיתוך חדים בלבד.
8. מומלץ להתקין את הרשת בשעות הבוקר או אחר הצהריים כאשר הטמפרטורות נמוכות.
9. יש לאחסן את הרשת במקום יבש ומוצל, הרחק ממקורות חום ולהבות.
10. כל הרשתות מיוצרות בהתאם לתקן ישראלי ת"י 4466 חלק 1 ו-2.
11. הרשת מיועדת לשימוש בטמפרטורות שבין -10° ל-50° צלזיוס.
12. מומלץ לבדוק את הרשת לפני כל שימוש ולוודא שאין בה נזקים.
13. אין לחשוף את הרשת לקרינת UV ישירה לאורך זמן.
14. הרשת עמידה בפני כימיקלים נפוצים, למעט חומצות חזקות ובסיסים חזקים.
15. אורך הגלגול: 50 מ' – ת"י 4466 חלק 1.
16. רוחב הגלגול: 2 מ' – ת"י 4466 חלק 1.
17. הרשת עמידה בפני קרינת UV ובפני הזדקנות לאורך זמן.
18. הרשת עמידה בפני פטריות ועובשים.
19. אין לשטוף את הרשת במים חמים או בחומרי ניקוי חזקים.
20. הרשת מתאימה לשימוש בסביבות מלוחות.
21. מומלץ לבדוק את הרשת לפני כל שימוש ולוודא שאין בה נזקים.
22. הרשת עמידה בפני חיידקים ופטריות.
23. יש לאחסן את הרשת בטמפרטורה שבין 5° ל-30° צלזיוס.
24. הרשת עמידה בפני קרינת אולטרה סגול.
25. יש להשתמש בכלי מגן אישי בעת התקנת הרשת.
26. הרשת עמידה בפני שינויים פתאומיים בטמפרטורה.
27. יש לבדוק את הרשת לאחר כל שימוש ולוודא שאין בה נזקים.
28. הרשת עמידה בפני רוחות חזקות עד 60 קמ"ש.
29. יש לשמור את הרשת במקום מוצל בעת אחסון לטווח ארוך.
30. הרשת עמידה בפני קרינת אולטרה סגול (UV) עד 5 שנים.
31. יש להשתמש בכלי מגן אישי (כפפות, משקפי מגן) בעת התקנת הרשת.
32. הרשת עמידה בפני שינויים פתאומיים בטמפרטורה.
33. יש לבדוק את הרשת לפני כל שימוש ולוודא שאין בה נזקים.
34. הרשת עמידה בפני חיידקים ופטריות.
35. יש לאחסן את הרשת במקום יבש ומוצל, הרחק ממקורות חום ולהבות.
36. הרשת עמידה בפני קרינת אולטרה סגול.
37. יש להשתמש בכלי חיתוך חדים בלבד.
38. יש לבדוק את הרשת לפני כל שימוש ולוודא שאין בה נזקים.
39. הרשת עמידה בפני כימיקלים נפוצים, למעט חומצות חזקות ובסיסים חזקים.
40. יש להשתמש בכלי מגן אישי בעת התקנת הרשת.
41. הרשת עמידה בפני שינויים פתאומיים בטמפרטורה.
42. יש לבדוק את הרשת לפני כל שימוש ולוודא שאין בה נזקים.
43. הרשת עמידה בפני חיידקים ופטריות.
44. יש לאחסן את הרשת במקום יבש ומוצל, הרחק ממקורות חום ולהבות.
45. הרשת עמידה בפני קרינת אולטרה סגול.
46. יש להשתמש בכלי חיתוך חדים בלבד.
47. יש לבדוק את הרשת לפני כל שימוש ולוודא שאין בה נזקים.
48. הרשת עמידה בפני כימיקלים נפוצים, למעט חומצות חזקות ובסיסים חזקים.
49. יש להשתמש בכלי מגן אישי בעת התקנת הרשת.
50. הרשת עמידה בפני שינויים פתאומיים בטמפרטורה.

מבט על-קבוע
1:10

מבט על-קבוע
1:10

מבט על-קבוע
1:10

מבט על-קבוע
1:10

מבט על-קבוע
1:10

מבט על-קבוע
1:10

## חתך A-A
1:25




## חתך A-A
1:25




## תוכנית תקרה - גאומטריה
1:25




## תוכנית תקרה - ברזל
1:25




## תוכנית רצפה במפלס 0.00
1:25




## חתך B-B
1:25




## פרט מדרגות מיפוסי
קנ"מ 1:25




## פרט חיפוי אבן
1:20




## תוכנית יסוד - גיאומטריה
1:25




## תוכנית יסוד - ברזל
1:25




המבצע אחראי לבדיקת המידות ולהתאמתן בשטח.
על המבצע לבקר את כל המידות ועל כל סטות או אי התאמה יודיע למתכנן.
אין לבצע מידות ע"פ מדידה מהשרטוט.

מקרא:

| | |
|---|---|
| בטון ממשך | |
| בטון מפסיק | |
| בטון צומח | |
| חתך מקומי | |

הפצה:

| שם | תאריך |
|---|---|
| | |

שינויים:

| | | |
|---|---|---|
| 03.07.23 | 2 | לביצוע |

| מהדורה | תאריך | תאור עדכון |
|---|---|---|

הערות כלליות:
1. אין לבצע ללא היתר בניה מאושר כדין. ביצוע וקידום עבודות יהיה רק בפיקוח מהנדס צמוד ובטכנאות מנהל עבודה מוסמך ורשום.
2. בהיעדר הנחיה אחרת- טוש הבטון יהיה ב-30 לפחות.
3. יש לקרוא תוכנית זו יחד עם תוכניות אדריכלות ושאר היועצים.
4. על הקבלן לתדרץ למתכנן על כל ספייה ראשי או הבנה שתכנית זו סותרת ביניהם.
5. על הקבלן לשמור היטב על דרישות, על פי כל דין, בפיחות
מחומרות במהלך ביצוע העבודות. אין לבצע הריסות של אלמנטים יראו הנפחת באחור בו עוברים אנשים.
עמודים יתמכו ב-2 כיוונים.
7. יש לבצע בדיקות בטון (קוויעה) על פי דרישות הת"י ב- 7, 28, 60 יום. בתוכי מים יש לקחת דגימות לבדיקות מים ע"פ ת"י.
8. שרוולים ומעברים יש לקבל מיועצי חשמל, אינס' ומיזוג.
9. שים לב: בכל המשתים הרסוביס כגון:
מרפסות שמש -חדרים רסובים -חדשי חוץ -סנים וכו, יש לאטום ע"י חוק תכנון ובניה ובהתאם לפרטי האיטום בחוברת SYE-WP-600
10. גמר הבטון יהיה לפי תוכנית אדריכלית, רצפת בטון חלקה בקרוקופטר, שכבת עמידה לפי הנחייה פרסית של המתכנן והמזמין, גמר רחפות בטון יהיה.
בהיעדר הנחייה אחרת, מסורק.
11. יש לתמוך את התקרה באזורים של הפרטפורמציה עד גמר התקשות הטמיה שמוגל.
12. עובי כיסוי הבטון ברכיבים הנמצאים מתחת לפני הקרקע יהיה 50 מ"מ.
13. עובי כיסוי הבטון ברכיבים הנמצאים מעל לפני הסרקע יהיה 30 מ"מ.
14. הבטון יתאים לדרגת חשיפה 3 לפי סבלה 3.2 בת"י 466 חלק 1.
15. סוג הפלדה: $f_y$ - ת"י 4466 חלק 3.
$\Sigma$ - ת"י 4466 חלק 4.

תוכנית זאת מתאימה לשני המבנים
בשצפים 902,901
ובשצ"פ 951 H1

| | |
|---|---|
| הרשם | עדי הדר - ייזום יישוב וניהול הנדסי בע"מ |
| אדריכלות | נאה כהן - אדריכלות נוף בע"מ |

שם הפרויקט :
# מבנה שרמרה
## שכונת הפרחים חוריש

שם התכנית :
## תוכנית גאומטריה וזיון

| מסמס: | פעיון | לאשור | לזכרו | לביצוע |
|---|---|---|---|---|
| | ○ | ○ | ○ | ◉ |

| | | | |
|---|---|---|---|
| מהדורה: | תאריך: | שרטט: | אושר: |
| 2 | 03/07/2023 | יוסף | אביחי |
| שם קובץ: | 6804-SYE-ST-Harish-MC-DD | קנ"מ: | 1:25 |
| מס' גליון: | 892-SYE-ST-Harish-MC-DD-6004 | מס' תדורה: | 000 |


היזמים 6 אזר יהודה
טל' 03-6420103
פקס 03-6420223
e-mail: office@syeng.co.il
שובב יהודאי מהנדסים
תכנון יישוב והנדסת מבנים

מהנדסים יועצים בע"מ
לחשמל תקשורת ובקרה
דוד ברהום
David Barhom

טירת כרמל
יזמה 3, ת.ד. 284, 3903203
בית כרמלים
טל. 073-2541234
פקס: 04-8581233

תל-אביב
יגאל אלון 55, 6789115
ת.ד. 20, אשדר 2000
טל. 03-6121234
פקס: 03-6121233

ירושלים
טל. 02-6244902
פקס: 02-6244895

E-mail: d_barhom@barhom.co.il

מכון התקנים הישראלי

# רשימת תוכניות
## חריש המגף - שצ"פים 902+901

| | | | | |
|---|---|---|---|---|
| מס' הפרויקט 2867 | שכונת הפרחים<br>חריש המגף | להצעות | | תאריך עדכון אחרון של רשימת התוכניות: 02.02.2023 |
| משרד התכנון: | דוד ברהום מהנדסים יועצים בע"מ | | | |
| סוג התכנון: | תאורה, חשמל ותקשורת | | | |
| מנהל פרויקט בתכנון: | | מנהל התכנון בביצוע: | | קבלן מבצע: |

| מס"ד | מס' תוכנית | שם התוכנית | קנ"מ | מס' מהדורה/ שינוי | תאריך מהדורה או קבלה באתר | חתימת המקבל | לעיון | למכרז | לביצוע |
|---|---|---|---|---|---|---|---|---|---|
| 1 | 2867-901 | שצ"פ 901 תכנית תאורה | 1: 250 | 04 | 02.02.2023 | | | + | |
| 2 | 2867-902 | שצ"פ 902 תכנית תאורה | 1: 250 | 04 | 02.02.2023 | | | + | |
| 3 | BAR-DET-2867-DD-001-0 | חוברת פרטים שצ"פים 902+901 (דף שער) | ללא | 00 | 02.02.2023 | | | + | |
| 4 | BAR-DET-2867-DD-001-1 | רשימת תוכניות (פרטים) | ללא | 00 | 02.02.2023 | | | + | |
| 5 | BAR-DET-2867-DD-001-10 | פרט צנרת/כבלים בחפירה | ללא | 00 | 02.02.2023 | | | + | |
| 6 | BAR-DET-2867-DD-001-11 | פרט מגש אבטחה בעמוד תאורה | ללא | 00 | 02.02.2023 | | | + | |
| 7 | BAR-DET-2867-DD-001-12 | פרט שוחת מעבר קוטר 80 ס"מ | ללא | 00 | 02.02.2023 | | | + | |
| 8 | BAR-DET-2867-DD-001-13 | הצטלבות בין כבלי חשמל לבין צנרת מערכות אחרות | ללא | 00 | 02.02.2023 | | | + | |
| 9 | BAR-DET-2867-DD-001-14 | פרט אלקטרודת הארקה | ללא | 00 | 02.02.2023 | | | + | |
| 10 | BAR-DET-2867-DD-001-15 | פרט יסוד לעמוד תאורה במדרכה | ללא | 00 | 02.02.2023 | | | + | |
| 11 | BAR-DET-2867-DD-001-16 | פרט בסיס עמוד תאורה באדמה גננית | ללא | 00 | 02.02.2023 | | | + | |
| 12 | BAR-DET-2867-DD-001-17 | פרט עמוד תאורה בגובה 4 מ' קוני עגול | ללא | 00 | 02.02.2023 | | | + | |
| 13 | BAR-DET-2867-DD-001-20A | פרט מרכזיית מאור טיפוסית תרשים חד קוי | ללא | 00 | 02.02.2023 | | | + | |
| 14 | BAR-DET-2867-DD-001-20B | פרט מרכזיית מאור טיפוסית תרשים חד קוי | ללא | 00 | 02.02.2023 | | | + | |
| 15 | BAR-DET-2867-DD-001-21 | פרט ארונות מרכזיית מאור | ללא | 00 | 02.02.2023 | | | + | |
| 16 | BAR-DET-2867-DD-001-22 | תכנית הארקה למתקן הצללה | ללא | 00 | 02.02.2023 | | | + | |
| 17 | BAR-DET-2867-DD-001-23 | חתך עקרוני למתקן הצללה עם תאורה והארקה | ללא | 00 | 02.02.2023 | | | + | |
| 18 | BAR-DET-2867-DD-001-24 | פרט גומחת בטון עבור לוח שקעים, פרט לוח שקעים | ללא | 00 | 02.02.2023 | | | + | |
| 19 | BAR-DET-2867-DD-001-25 | פרט עמוד תאורה בגובה 4 מ' קוני עגול עם פנס הצפה ופנס דגם ISLA | ללא | 00 | 02.02.2023 | | | + | |

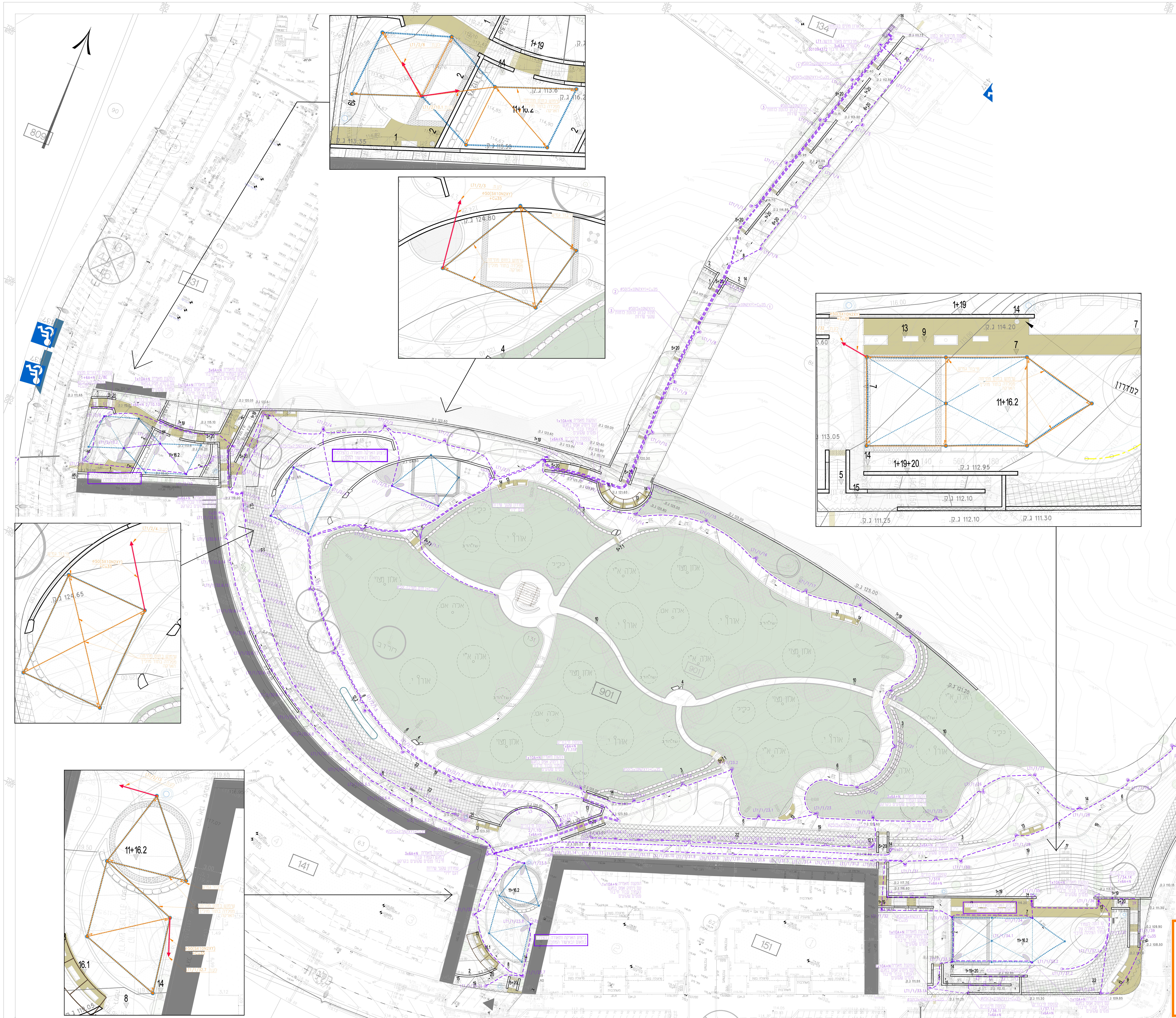

## מקרא:

- תוואי (תת"ק) עבור כבלי חשמל לעמודי תאורה ø50(5x10N2XY)+Cu35 או כמפורט בתכנית
- שוחת מעבר ø80 עבור תאורה
- אלקטרודת הארקה בשוחה עפ"י פרט
- עמודי תאורה קיימים
- פנסים משולבים בעמוד ההצללה
- ג.ת. LED שקוע בקיר מותקן בגובה H=30cm דגם 29093B-BLOCO-R INDIRECT 6073 6 Cree-9w כולל קופסת בטון , תוצרת SCHREDER
- עמוד תאורה בחתך קוני עגול בגובה 4 מ' כולל ג"ת בראש עמוד ISLA LED 5118 24 XP-G3 500mA, 38W בהספק
- גוף תאורה שקוע קרקע להארת השביל דגם PONTO, IK10, IP67 גוון אור 4000°K מתח הפעלה 230V הספק 20W כולל קופסת בטון יעודית מקורית של היצרן.
- גוף תאורה שקוע קרקע להארת המצוק דגם TERRA-LED אלומה רחבה עם פלטה מתכוונת, IK10, IP67 גוון אור 4000°K מתח הפעלה 230V הספק 20W כולל קופסת בטון יעודית מקורית של היצרן.
- עמודון שקעים דגם "זיו" ראה פרט מס' BAR-DET-2867-DD-001-18
- קופסת חיבורים מתכתית , משוריינת IP65, כולל כניסות כבל מהדקים, מאמ"ת דו קוטבי 1x6A+N במידות: 20x20x10cm
- עמוד תאורה עם זרוע כפולה עם פנס דגם ISLA LED 5118 24 XP-G3 ,500mA , בהספק 38W וג"ת הצפה דגם 5121-3K- 500mA , NEOS-3-64LED , בהספק 100W לפי פרט
- X/Y/Z — מס' מרכזיה / מס' מעגל / מס' עמוד במעגל

**הערה:**

1- גובה התקנת כתר עם פנסים בעמוד המרכזי בהצללה כ-0.6 מטר לפחות מתחת לבד ההצללה.
בעמוד מרכזי נדרש להכין פתח עם דלת כפי שבעמוד תאורה וכן חור עם אנטיגרון להעברת כבלים בתוך העמוד לחיבור במגש

2- נדרש לבצע הארקה בעמדי הצללה ובחוטי מתיחה מפלדה.

### לוח עדכון

| מס' סדורי | מהות העדכון | תאריך | הערות |
|---|---|---|---|
| 1 | מעודכן ע"פ השינוי באדריכלות נוף | 20.09.22 | |
| 2 | מעודכן ע"פ השינוי באדריכלות נוף | 30.10.22 | |
| 3 | מעודכן ע"פ השינוי באדריכלות נוף | 03.11.22 | |
| 4 | מעודכן ע"פ השינוי באדריכלות נוף | 02.02.23 | |

### לוח תפוצה

| תפקיד / תאריך | אדר' | מנה"פ |
|---|---|---|
| 20.09.22 | 1 | 1 |
| 30.10.22 | 1 | 1 |
| 03.11.22 | 1 | 1 |
| 02.02.23 | 1 | 1 |

המזמין:

משרד הבינוי והשיכון

עדי הדר
ייזום, ייעוץ וניהול הנדסי בע"מ

הפרויקט:
# שכונת הפרחים המגף חריש

שם התכנית:
# שצ"פ 901
# תוכנית תאורה

מס' תכנית: 2867-901
מהדורה: 4 02.02.23

תכנן: אנג'ילה | קנ"מ: 1:250
שרטט: פאדי | תאריך: 21.08.22
אישר: דוד | קובץ: 2867-901-902

מכון התקנים הישראלי — מערכת ניהול איכות מאושרת ת"י ISO 9001:2008


**דוד ברהום**
מהנדסים יועצים
לחשמל, תקשורת ובקרה בע"מ.
רח' היוזמה 3, אזור תעשיה טירת הכרמל ת.ד. 284 מ' 30200
טל' 04-8581234 פקס: 04-8581233 מודם: 04-8580451
E-mail d_barhom@barhom.co.il
רח' יגאל אלון 55 תל-אביב
טל' 03-6121234 פקס: 03-6121233
דרך חברון 4, ירושלים 93546
טל' 073-2541234 פקס: 02-6244895


לאישור: ○ למכרז: ● לביצוע: ○

מהדורה / תאריך: 10.08.22
קובץ מקורי: NP-nof-plan-901-902-ליועצים.dwg


נאוה כהן אדריכלות נוף בע"מ
מושב מעונה 24920
טל: 04-9972642
פקס: 04-9571836
e-mail: office@nava-nof.com

## מקרא:

- תוואי (תת"ק) עבור כבלי חשמל לעמודי תאורה Ø50(5x10N2XY)+Cu35 או כמפורט בתכנית
- שרוול חציה Ø4"PVC עבור כבלי תאורה
- שוחת מעבר Ø80 עבור תאורה
- אלקטרודת הארקה בשוחה עפ" פרט
- נ"ת דגם TECEO 1 ,38W עקומה פוטומטרית TECEO 1 5141 24 Cree XP-G2 50 - 372832 מותקן מתחת להגבלה על עמוד מרכזי
- עמודי תאורה קיימים
- פנסים משולבים בעמוד ההצללה
- נ"ת LED שקוע בקיר, מותקן בגובה H=30cm דגם 29093B-BLOCD-R INDIRECT 6073 6 Cree-9W כולל קופסת ב"מון , מוצרת SCHREDER
- עמוד תאורה בחתך קוני עגול בגובה 4 מ' כולל נ"ת בראש עמוד בהספק 38W 500mA, 24 XP-G3 ISLA LED 5118
- דרייבר לרפפורת תאורת LED 250W ,24V מותקן בתיבת הסתעפות אטומה עשויה אלומיניום במידות 20x20x10cm מותקן בקיר/עמוד פרגולה
- עמודון שקועים דגם "זוי" ראה פרט מס' BAR-DET-2867-DD-001-18
- קופסת חיבורים מתכנית , משרייות IP65 , כולל כניסות כבל מהדקים, מאחיזת דו קוטבי N+6x1 במידות: 20x20x10cm
- מס' מרכזיה
- מס' מעגל
- מס' עמוד במעגל













**הערה:**

1- גובה התקנת כתר עם פנסים בעמוד המרכזי בהצללה כ-0.6 מטר לפחות מתחת לבד ההצללה.
בעמוד מרכזי נדרש להכין פתח עם דלת כפי שבעמוד תאורה רגיל חור עם אנטיגרון להעברת כבלים בתוך העמוד לחיבור במגש

2- נדרש לבצע הארקה בעמדי הצללה ובחוטי מתיחה מפלדה.

| מס' סדורי | מהות העדכון | תאריך | הערות |
|---|---|---|---|
| 1 | מעודכן ע"פ הערני באדריכלות נוף | 20.09.22 | |
| 2 | מעודכן ע"פ הערני באדריכלות נוף | 30.10.22 | |
| 3 | מעודכן ע"פ הערני באדריכלות נוף | 03.11.22 | |
| 4 | מעודכן ע"פ הערני באדריכלות נוף | 02.02.23 | |

לוח עדכון

לוח תפוצה

| תפקיד / תאריך | אדר' | מנהל | |
|---|---|---|---|
| 20.09.22 | 1 | 1 | |
| 30.10.22 | 1 | 1 | |
| 03.11.22 | 1 | 1 | |
| 02.02.23 | 1 | 1 | |

המזמין:

משרד הבינוי והשיכון

עדי הדר
יזום, יעוץ וניהול הנדסי בע"מ



הפרויקט:
שכונת הפרחים
המגף חריש

שם התכנית:
שצ"פ 902
תוכנית תאורה

| | |
|---|---|
| מס' תכנית: | 2867-902 |
| מהדורה: | 4 02.02.23 |
| תכנן: אנג'ילה | קנ"מ: 1:250 |
| שרטט: פאר | תאריך: 21.08.22 |
| אישר: דוד | קובץ: 2867-901-902 |

סמן התכנים השתנה

דוד ברהום
מהנדסים יועצים
לתשתית, תקשורת ובקרה בע"מ.
רח' הרוזמה 3, אזור תעשיה פירת הכרמל ת.ד.284 מ' 30200
טל' 04-8581234 פקס. 04-8581233 מודם: 04-8580451
E-mail: d_barhom@barhom.co.il
רח' יגאל אלון 55 תל-אביב
טל' 03-6121234 פקס. 03-6121233
דרך חברון 4, ירושלים 93546
טל' 073-2641234 פקס. 02-6244895

לאישור: ○ למכרז: ● לביצוע: ○

מהדורה / תאריך: 10.08.22
קובץ מקורי: NP-nof-plan-901-902-ביועצים.dwg


באוה כהן אדריכלות נוף בע"מ
משב מעונה 24920 מיקוד
טל: 04-9972642
פקס: 04-9571836
e-mail: office@nava-nof.com

משרד הבינוי והשיכון

# פרויקט: חריש-שכונת המגף

## חוברת פרטים
## שצ"פים 901-902


**דוד ברהום**
מהנדסים יועצים לחשמל תקשורת ובקרה בע"מ
E-Mail: barhom-haifa@barhom.co.il
רח' היוזמה 3, ת.ד. 284, טירת כרמל 30200
טל: 073-2541234 פקס: 04-8581233
רח' יגאל אלון 55 תל-אביב
טל: 03-6121234 פקס: 03-6121233
דרך חברון 4, ירושלים 93546
טל: 02-6844902 פקס: 02-6244895


00 למכרז 02.02.23

BAR-DET-2867-DD-001-0

# רשימת תוכניות

| מספר תוכנית | שם תוכנית |
|---|---|
| BAR-DET-2867-DD-001-10 | פרט צנרת /כבלים בחפירה |
| BAR-DET-2867-DD-001-11 | פרט מגש אבטחה בעמוד תאורה |
| BAR-DET-2867-DD-001-12 | פרט שוחת מעבר ø80 |
| BAR-DET-2867-DD-001-13 | הצטלבות בין כבלי חשמל לבין צנרת מערכות אחרות |
| BAR-DET-2867-DD-001-14 | פרט אלקטרודת הארקה |
| BAR-DET-2867-DD-001-15 | פרט יסוד לעמוד תאורה במדרכה |
| BAR-DET-2867-DD-001-16 | פרט יסוד לעמוד תאורה באדמה גננית |
| BAR-DET-2867-DD-001-17 | פרט עמוד תאורה בגובה 4 מ' קוני עגול |
| BAR-DET-2867-DD-001-20A/B | פרט מרכזיית מאור טיפוסית תרשים חד קוי |
| BAR-DET-2867-DD-001-21 | פרט ארונות מרכזיית מאור |
| BAR-DET-2867-DD-001-22 | תכנית הארקה למתקן הצללה |
| BAR-DET-2867-DD-001-23 | חתך עקרוני למתקן הצללה עם תאורה והארקה |
| BAR-DET-2867-DD-001-24 | פרט גומחת בטון עבור לוח שקעים-פרט לוח שקעים |
| BAR-DET-2867-DD-001-25 | פרט עמוד תאורה בגובה 4 מ' קוני עגול עם פנס הצפה ופנס דגם ISLA |

## חתך טיפוסי לכבלים
## או צנרת בחפירה

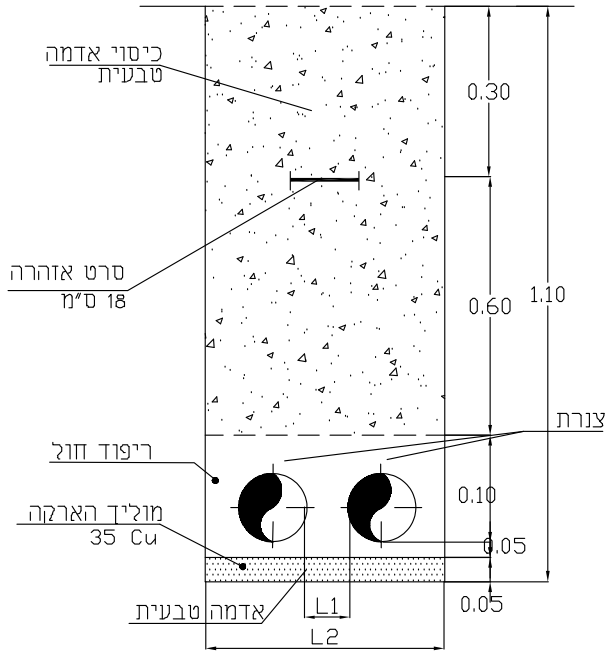


## חתך לרוחב הכביש

- L1- מרווח מינימלי בין צנרת 10 ס"מ
- L2- רוחב מינימלי של התעלה:
  עד 2 צינורות - 40 ס"מ
  מ 3 צינורות - 60 ס"מ

כאשר ישנם 4 שרוולים בחציה, השרוולים יסודרו בשתי שורות
מרחק אנכי בין שרוולים 0.2 מ' עומק בחפירה יהיה 1 מ' לפחות.
בהחזרת החומר החפור יש להפריד בין סוגי החומר (אדמה או מצע אחר)
ולהחזיר כל שכבה בנפרד.


**דוד ברהום**
מהנדסים יועצים לחשמל תקשורת ובקרה בע"מ
E-Mail: barhom-haifa@barhom.co.il
רח' היוזמה 3, ת.ד. 284, טירת כרמל 30200
מל: 073-2541234 פקס: 04-8581233
רח' יגאל אלון 55 תל-אביב
טל: 03-6121234 פקס: 03-6121233
דרך חברון 4, ירושלים 93546
מל: 02-6844902 פקס: 02-6244895


| | | | |
|---|---|---|---|
| ק.מ. | ללא ק.מ. | דף מס' | BAR-DET-2867-DD-001- 10 |
| תאריך | 02.02.23 | נושא | **פרטים** |
| תכנן | אנג'ילה | | |
| שרטט | פאתן | שם תוכנית | פרט צנרת /כבלים בחפירה |
| אישור | דוד | | |

שכונת הפרחים המגף חריש

משרד הבינוי והשיכון

# תרשים סכמתי

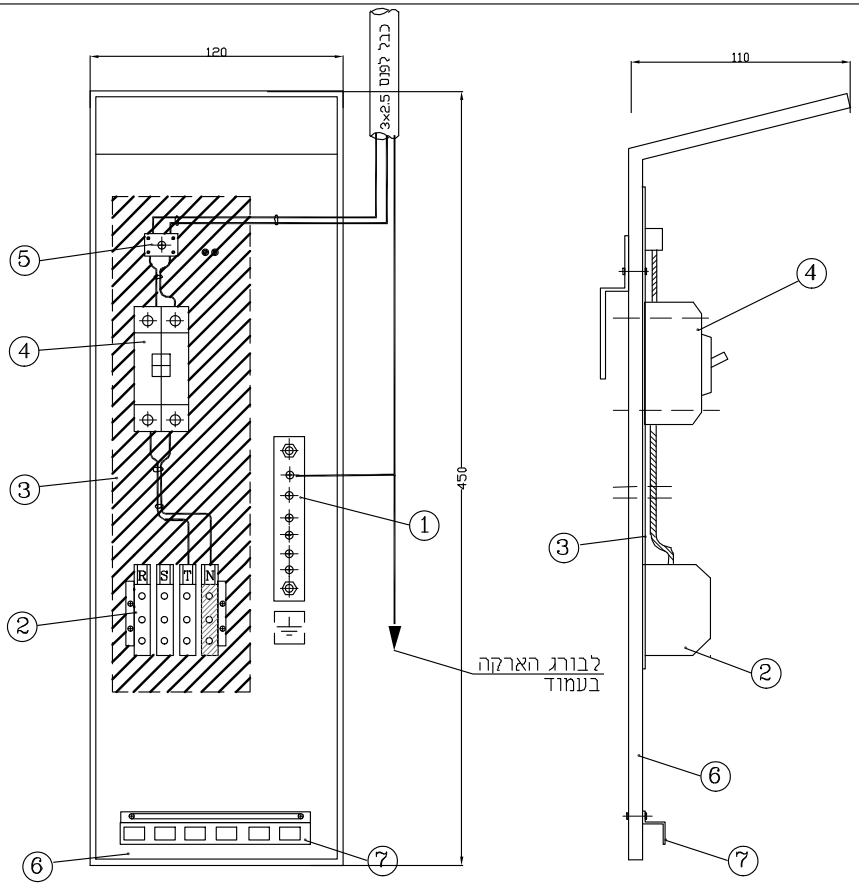


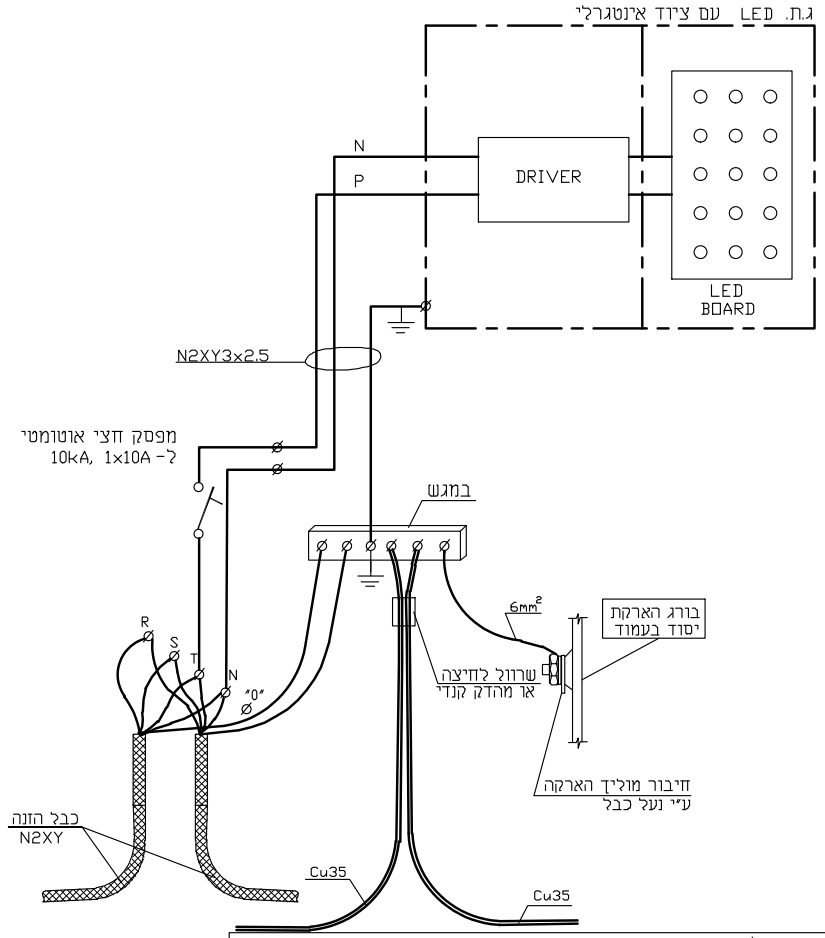


## רשימת חלקים

1. פס נחושת 15/3.5 מ"מ במגש
2. מהדקים ל SOGEXI 35 מ"מ .
3. פרשפן
4. מנתק חצי אוטומטי 10KA +C-10A (בהתאם לכמות הפנסים בעמוד)
5. מהדקים מחרסינה מס' 2 (בהתאם לכמות הפנסים בעמוד)
6. לוח מחומר מבודד כבה מאליו בעובי 10 מ"מ.
7. פרופיל מחורץ לחיזוק הכבלים.

## הערות:

1. יש להגיש דוגמת מגש לאישור המתכנן.
2. מידות המגש במ"מ.
3. במגש ל-2 ו-3 נורות כל המאמתים יהיו עם גישור מכני

| | | | |
|---|---|---|---|
| שכונת הפרחים המגף חריש | דף מס' | BAR-DET-2867-DD-001- 11 | |
| | נושא | **פרטים** | |
| | שם תוכנית | פרט מגש אבטחה בעמוד תאורה | |

| | |
|---|---|
| ק.מ. | ללא ק.מ. |
| תאריך | 02.02.23 |
| תכנן | אנג'רלה |
| שרטט | פאתן |
| אישור | דוד |


**דוד ברהום**
מהנדסים יועצים לחשמל תקשורת ובקרה בע"מ
E-Mail: barhom-haifa@barhom.co.il
רח' הזיתה 3, ת.ד. 284, טירת כרמל 30200
טל: 073-2541234 פקס: 04-8581233
רח' יגאל אלון 55 תל-אביב
טל: 03-6121234 פקס: 03-6121233
דרך חברון 4, ירושלים 93546
טל: 02-6844902 פקס: 02-6244895

# פרט שוחת מעבר קוטר 80 ס"מ

הערות :

1. מכסה לפי ת"י 489 עם מכסה מיציקת פלדה לעומס D400-בכביש B125 -במדרכה. המכסה בקוטר 60 ס"מ עם מסגרת פלדה גובה המכסה יתואם לגובה הרצוף.
2. ציונר בטון בקוטר פנימי 80 ס"מ בעובי 12 ס"מ מחולק ל-3 טבעות-לפי ת"י 658.
3. כל החורים יבוטנו בשעת הנחת הטבעות
4. תאים שיבוצעו באי תנועה מרוצפים או מצופים אספלט ואין צורך לבצע מסביבם משטח בטון 200×200 בעובי 20 ס"מ
5. צנרת⌀110 מתחת לכביש כמות בהתאם לתנוחה .יש לאטום את כל קצוות הצנרת בשוחה
6. מילוי בחצץ גס
7. חורים לציונר ⌀75 אטומים למים ולכלוך-הכנה לגלאים בתחום הצומת

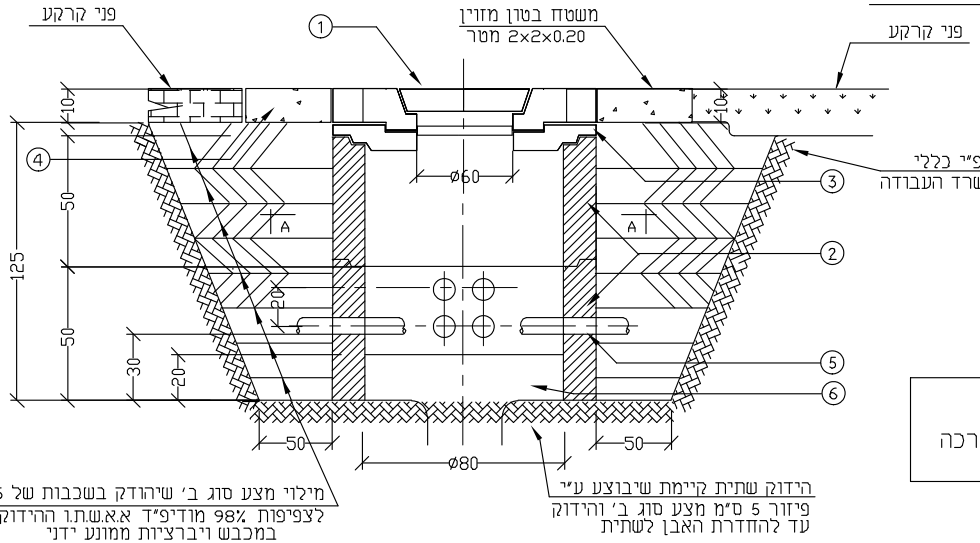


מכסה מיציקת פלדה עבור
תא מעבר בקוטר ⌀60 ס"מ
לעומס D400-בכביש B125 -במדרכה
לפי ת"י 489

## פרט מכסה עם יציקת משטח בטון סביבו

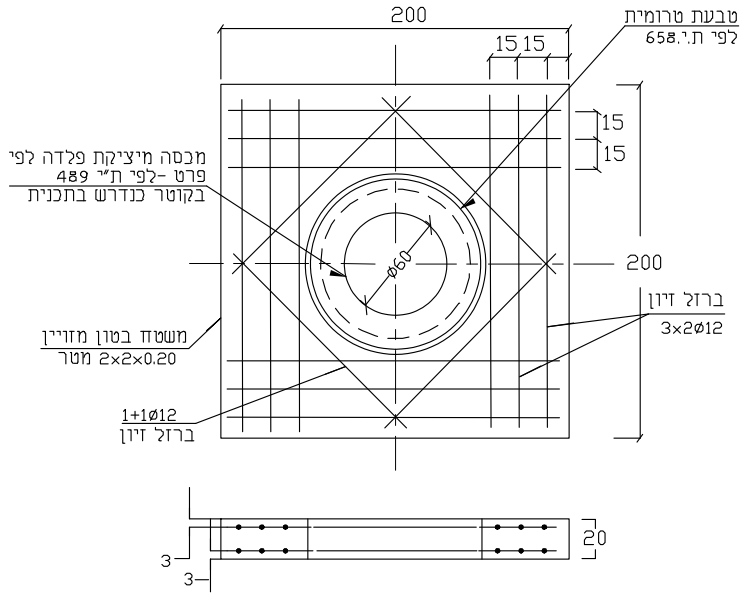


## פרט מכסה דגם חריש

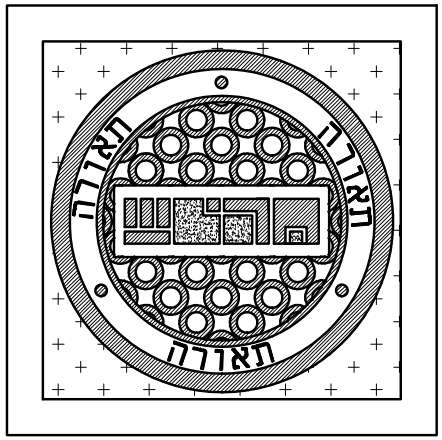


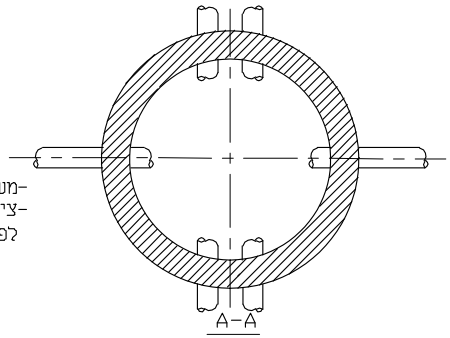



דוד ברהום
מהנדסים יועצים לחשמל תקשורת ובקרה בע"מ
E-Mail: barhom-haifa@barhom.co.il
רח' הזיזמה 3, ת.ד. 284, טירת כרמל 30200
טל: 073-2541234 פקס: 04-8581233
רח' יגאל אלון 55 תל-אביב
טל: 03-6121234 פקס: 03-6121233
דרך חברון 4, ירושלים 93546
טל: 02-6844902 פקס: 02-6244895


| | | | |
|---|---|---|---|
| ק.מ. | ללא ק.מ. | דף מס' | BAR-DET-2867-DD-001-12 |
| תאריך | 02.02.23 | נושא | **פרטים** |
| תכנן | אנג'לה | שם תוכנית | פרט שוחת מעבר קוטר 80 ס"מ |
| שרטט | פאתן | | |
| אישר | דוד | | |

שכונת הפרחים המגף חריש

משרד הבינוי והשיכון

# הצטלבות בין כבלי חשמל לבין צנרת מערכות אחרות

## אפשרות א. צנרת מערכות אחרות הנמצאת בעומק 150 ס"מ ויותר.

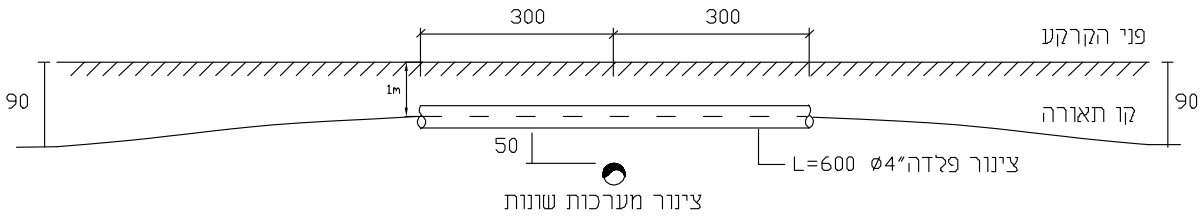


## אפשרות ב. צנרת מערכות אחרות הנמצאת בעומק פחות מ- 120 ס"מ .

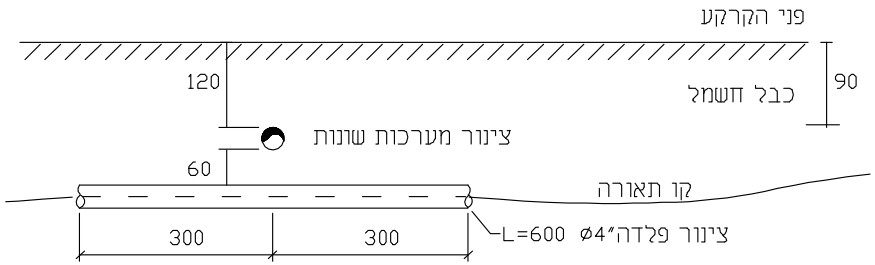


ביצוע פרטים אלו רק באישור המתכנן

הערות:
על קבלן להגיש בקשות להיתר חפירות ולקבלן אישור מכל הרשות המוסמכות: בזק, חח"י, מקורות, קצא"א, קו מוצרי דלק. רשות התעופה לפני ביצוע החפירה בזמן הביצוע יהיה משגיח מטעם הרשות הנ"ל.
כל נזק שיגרם עקב פגיעה באחד מהמתקנים הנ"ל יהיה על חשבון הקבלן. עם גילוי מתקן תת קרקעי יודיע הקבלן מיד למפקח ויקבל הוראות והנחיות על אופן הטיפול בו.

- הערה: כל המידות בס"מ.

# הצטלבות בין כבל חשמל לבין מעביר מים

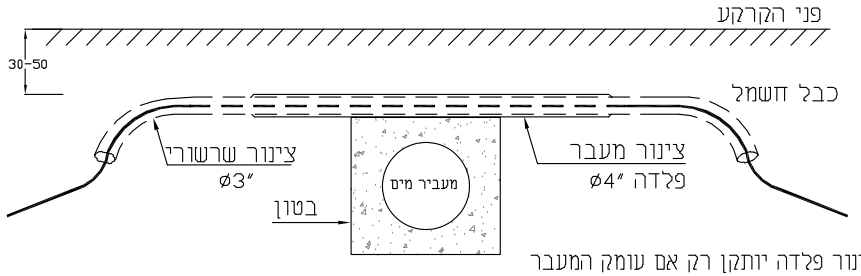


צינור פלדה יותקן רק אם עומק המעבר מפני הקרקע קטן מ-50 ס"מ.

## מרחק מקביל מינימלי בין קו תאורה לכבל מ.ג.

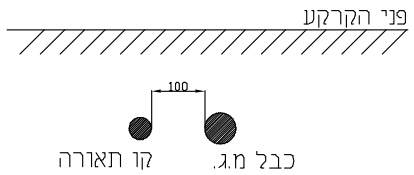


## מרחק מקביל מינימלי בין קו תאורה לקיר מבנה או גדר

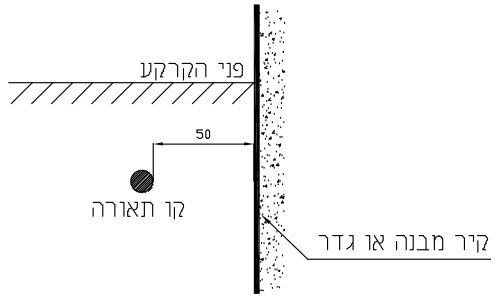


## מרחק מקביל מינימלי בין קו תאורה לצינור

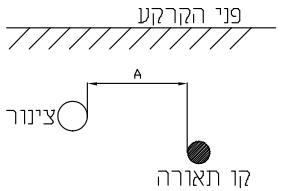


A- 1 מ' למים קרים או ביוב
1 מ' לגז או חומר דליק
2 מ' למים חמים או קיטור
0.5 מ"מ כבל תקשורת

| | | | |
|---|---|---|---|
| דוד ברהום<br>מהנדסים יועצים לחשמל תקשורת ובקרה בע"מ<br>E-Mail: barhom-haifa@barhom.co.il<br>רח' הזמה 3, ת.ד. 254, טירת כרמל 30200<br>טל: 073-2541234 פקס: 04-8581233<br>רח' יגאל אלון 55 תל-אביב<br>טל: 03-6121234 פקס: 03-6121233<br>דרך חברון 4, ירושלים 93546<br>טל: 02-6844902 פקס: 02-6244895 | קנ"מ. | ללא קנ"מ. | דף מס' | BAR-DET-2867-DD-001-13 | שכונת הפרחים המגף חריש |
| | תאריך | 02.02.23 | נושא | **פרטים** | |
| | תכנן | אנג'רלה | שם תוכנית | הצטלבות בין כבלי חשמל לבין צנרת מערכות אחרות | |
| | שרטט | פאתן | | | |
| | אישור | דוד | | | |

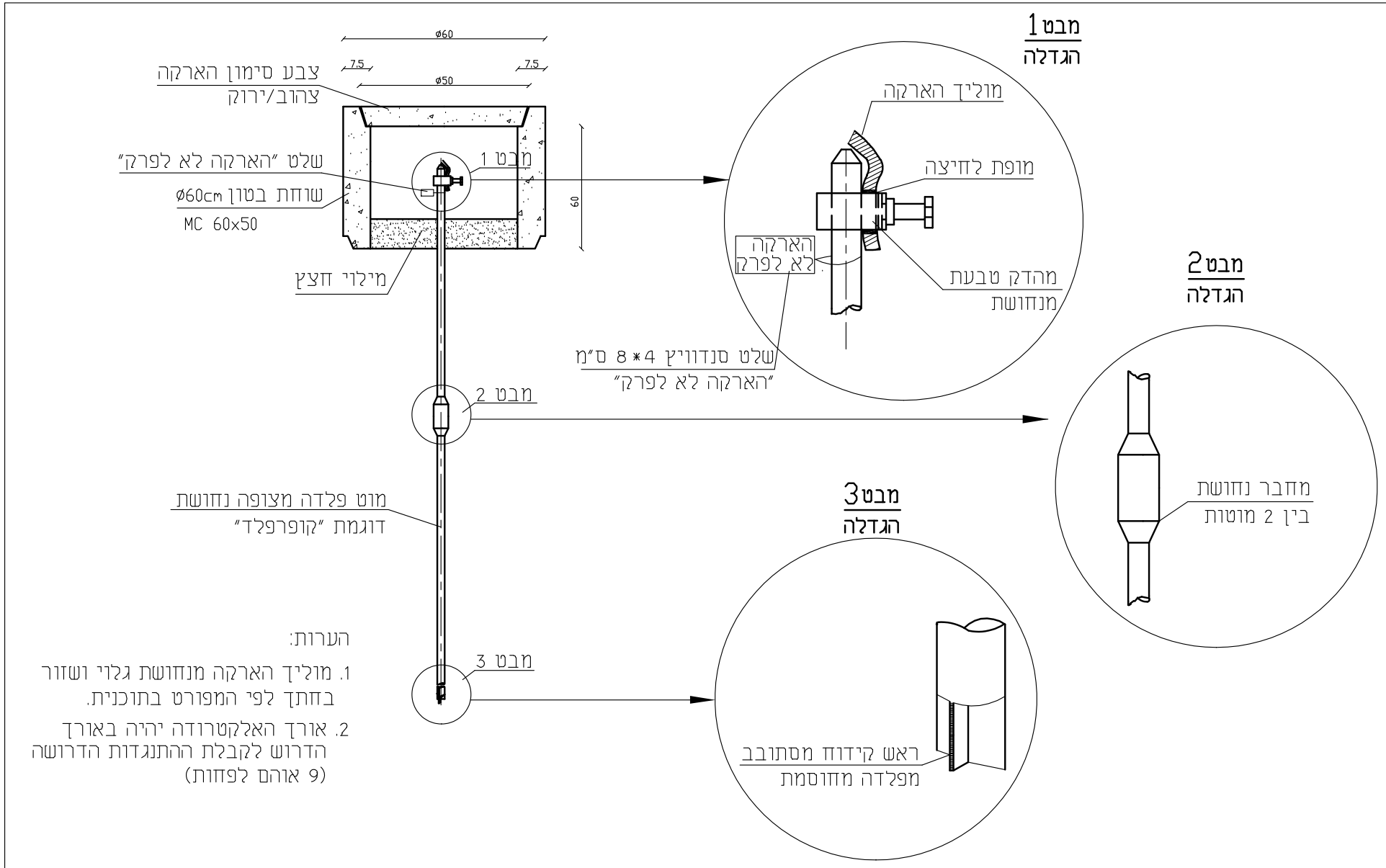


| | | | | |
|---|---|---|---|---|
| שכונת הפרחים המגף חריש | | BAR-DET-2867-DD-001- 14 | דף מס' | |
| | | **פרטים** | נושא | |
| | | פרט אלקטרודת הארקה | שם תוכנית | |

| | |
|---|---|
| ק.מ. | ללא ק.מ. |
| תאריך | 02.02.23 |
| תכנן | אנג'ילה |
| שרטט | פאתן |
| אישר | דוד |


**דוד ברהום**
מהנדסים יועצים לחשמל תקשורת ובקרה בע"מ
E-Mail: barhom-haifa@barhom.co.il
רח' הזמה 3, ת.ד. 284, טירת כרמל 30200
טל: 073-2541234 פקס: 04-8581233
רח' יגאל אלון 55 תל-אביב
טל: 03-6121234 פקס: 03-6121233
דרך חברון 4, ירושלים 93546
טל: 02-6844902 פקס: 02-6244895

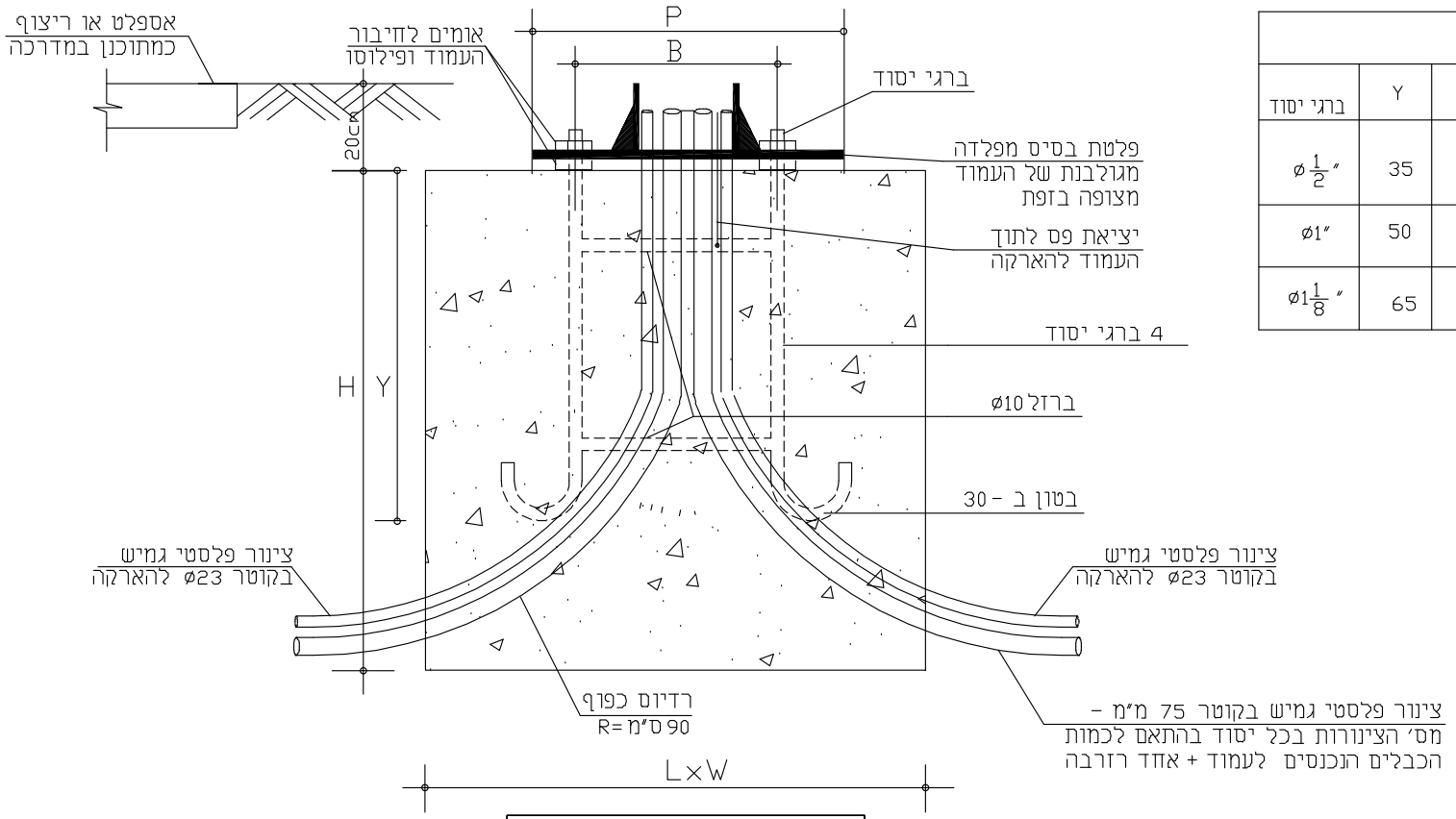


| סוג העמוד | מידות בס"מ | | | | | | |
|---|---|---|---|---|---|---|---|
| | L | W | H | B | P | Y | ברגי יסוד |
| 4m | 40 | 40 | 40 | 24 | 30 | 35 | ø$\frac{1}{2}$" |
| 6m | 60 | 60 | 80 | 40 | 50 | 50 | ø1" |
| 8m | 80 | 80 | 100 | 40 | 50 | 65 | ø1$\frac{1}{8}$" |

**הערות:**

בשטח מרוצף ו/או אספלטי
ברגי היסוד יותקנו מתחת לפני
הקרקע הסופיים.

| | | | |
|---|---|---|---|
| שכונת הפרחים המגף חריש | דף מס' | BAR-DET-2867-DD-001- 15 | |
| | נושא | **פרטים** | |
| | שם תוכנית | פרט בסיס עמוד תאורה במדרכה | |

| | |
|---|---|
| ק.מ. | ללא ק.מ. |
| תאריך | 02.02.23 |
| תכנן | אנג'ילה |
| שרטט | פאתן |
| אישור | דוד |


**דוד ברהום**
מהנדסים יועצים לחשמל תקשורת ובקרה בע"מ
E-Mail: barhom-haifa@barhom.co.il
רח' היוזמה 3, ת.ד. 284, טירת כרמל 30200
מל: 073-2541234 פקס: 04-8581233
רח' יגאל אלון 55 תל-אביב
טל: 03-6121234 פקס: 03-6121233
דרך חברון 4, ירושלים 93546
מל: 02-6844902 פקס: 02-6244895

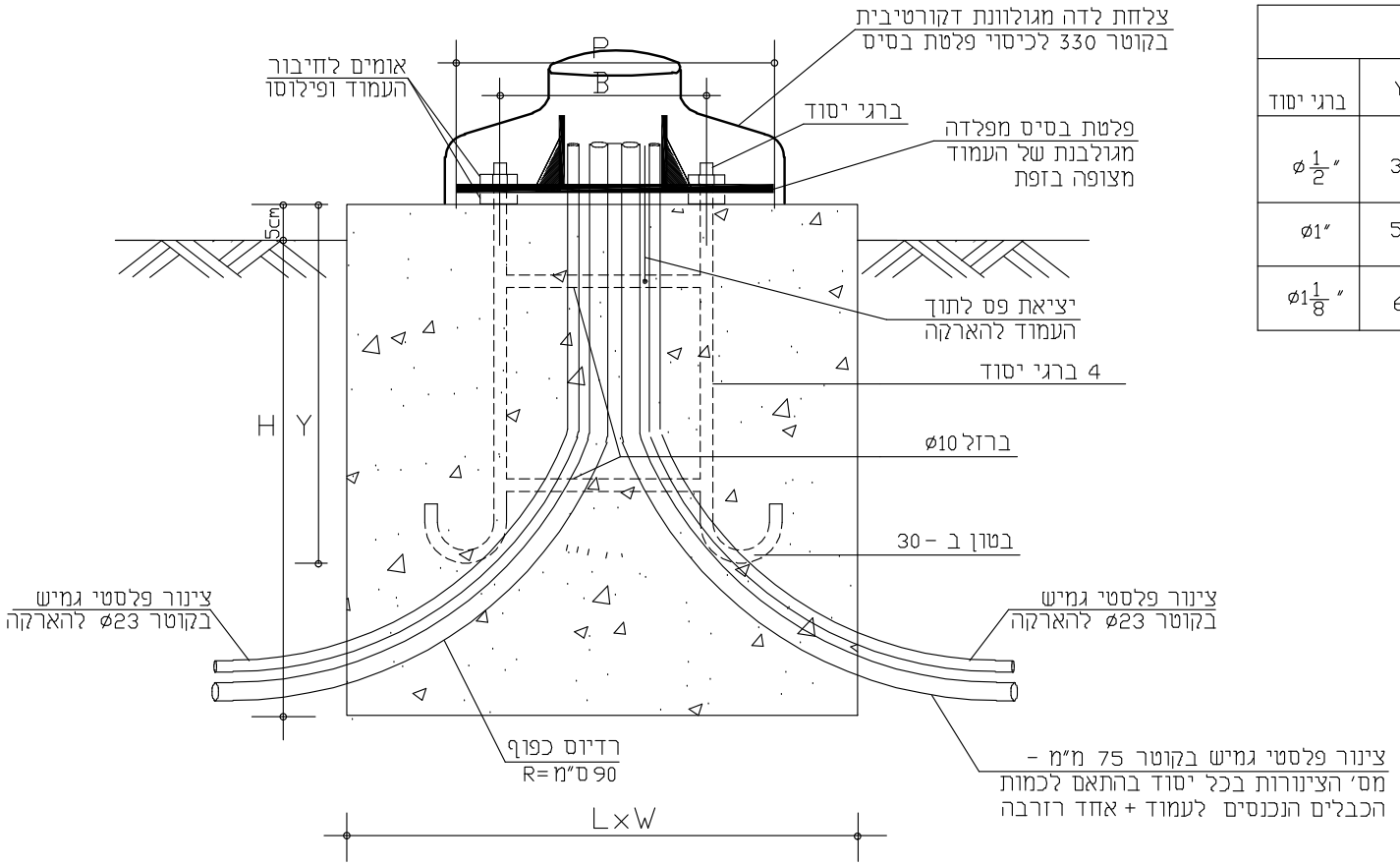


| סוג העמוד | מידות בס"מ | | | | | | |
|---|---|---|---|---|---|---|---|
| | L | W | H | B | P | Y | ברגי יסוד |
| 4m | 40 | 40 | 40 | 24 | 30 | 35 | ø$\frac{1}{2}$" |
| 6m | 60 | 60 | 80 | 40 | 50 | 50 | ø1" |
| 8m | 80 | 80 | 100 | 40 | 50 | 65 | ø1$\frac{1}{8}$" |


דוד ברהום
מהנדסים יועצים לחשמל תקשורת ובקרה בע"מ
E-Mail: barhom-haifa@barhom.co.il
רח' הזוזמה 3, ת.ד. 284, טירת כרמל 30200
טל: 073-2541234 פקס: 04-8581233
רח' יגאל אלון 55 תל-אביב
טל: 03-6121234 פקס: 03-6121233
דרך חברון 4, ירושלים 93546
טל: 02-6844902 פקס: 02-6244895


| | |
|---|---|
| ק.מ. | ללא ק.מ. |
| תאריך | 02.02.23 |
| תכנן | אנג'ילה |
| שרטט | פאתן |
| אישור | דוד |

| | |
|---|---|
| דף מס' | BAR-DET-2867-DD-001- 16 |
| נושא | **פרטים** |
| שם תוכנית | פרט בסיס עמוד תאורה באדמה גננית |

שכונת הפרחים המגף חריש

משרד הבינוי והשיכון

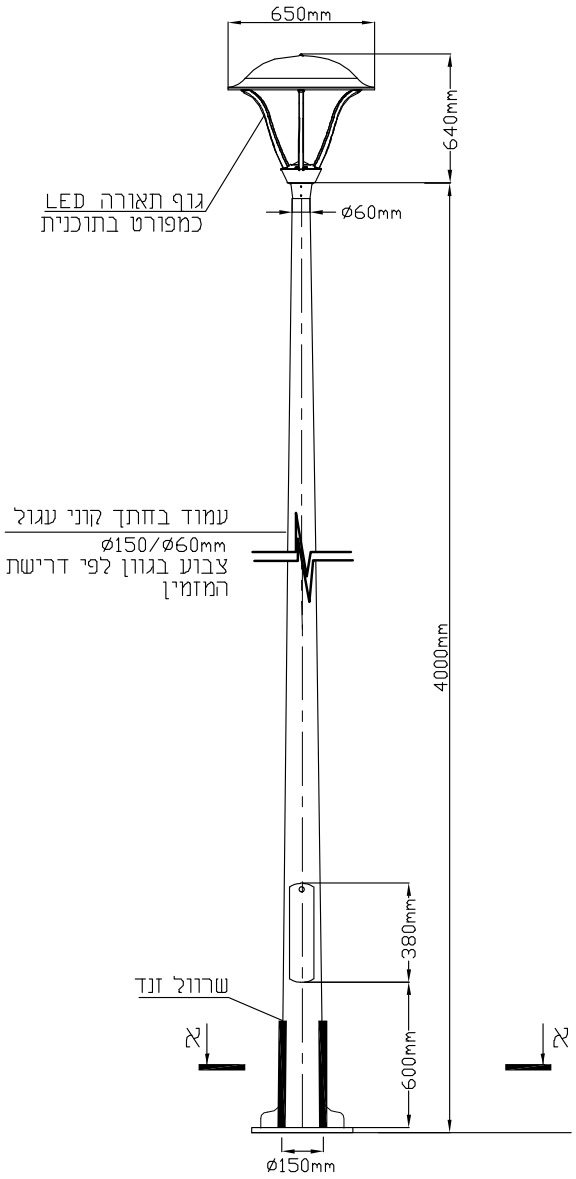


**תוכנית מנחה בלבד!**
**על הקבלן המבצע**
**להמציא אישור**
**קונסטרוקטור**
**של היצרן העמודים**
**טרם ביצוע**

חתך א-א

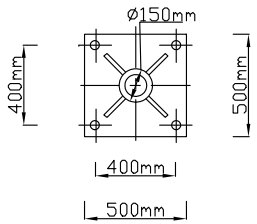


| | | | |
|---|---|---|---|
| שכונת הפרחים המגף חריש | BAR-DET-2867-DD-001- 17 | דף מס' | |
| | **פרטים** | נושא | |
| | פרט עמוד תאורה בגובה 4 מ'<br>קוני עגול | שם תוכנית | |

| | |
|---|---|
| ק.מ. | ללא ק.מ. |
| תאריך | 02.02.23 |
| תכנן | אנג'ילה |
| שרטט | פאתן |
| אישר | דוד |


**דוד ברהום**
מהנדסים יועצים לחשמל תקשורת ובקרה בע"מ
E-Mail: barhom-haifa@barhom.co.il
רח' הזמה 3, ת.ד. 284, טירת כרמל 30200
טל: 073-2541234 פקס: 04-8581233
רח' יגאל אלון 55 תל-אביב
טל: 03-6121234 פקס: 03-6121233
דרך חברון 4, ירושלים 93546
טל: 02-6844902 פקס: 02-6244895

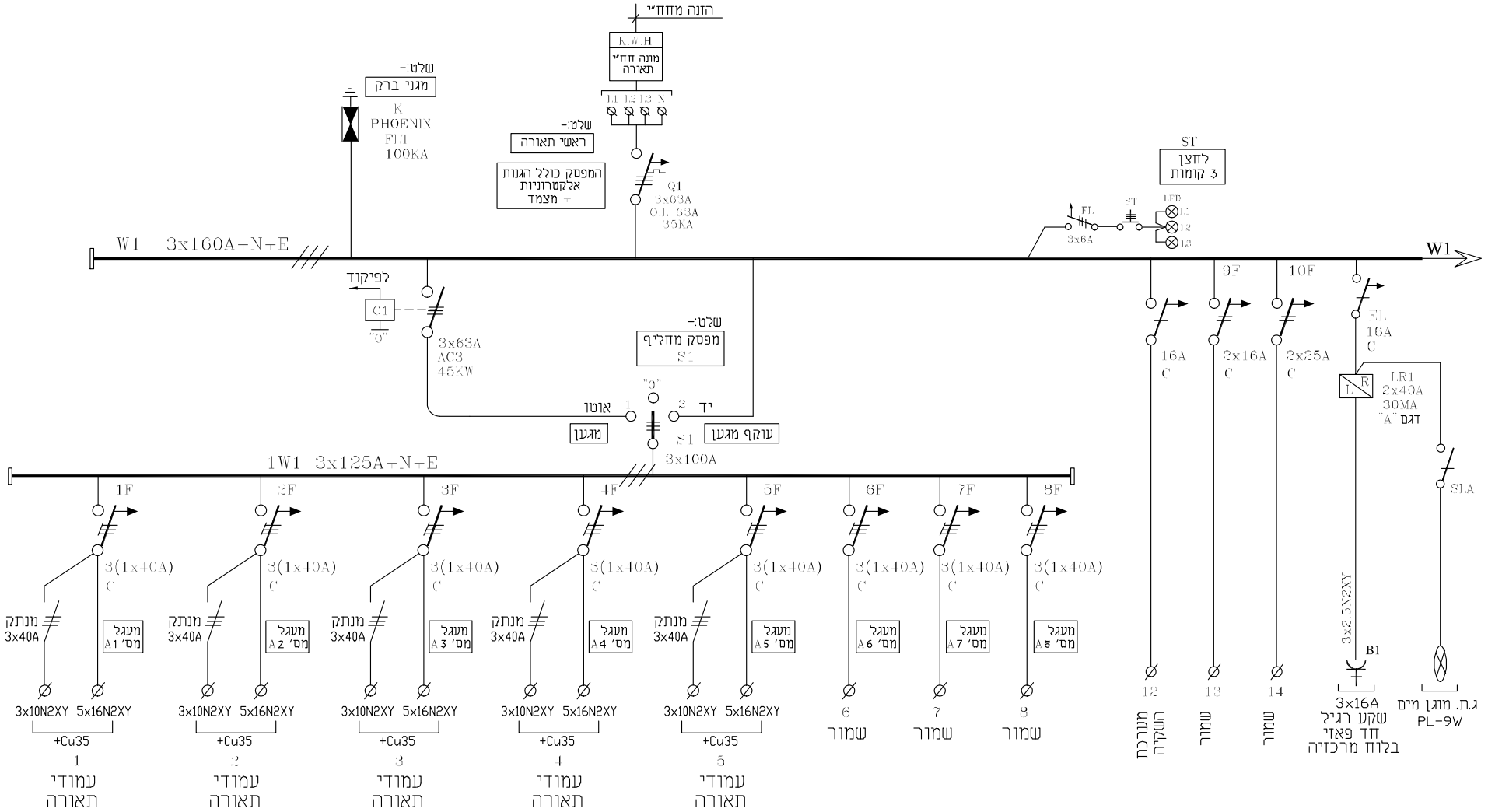


| | | | |
|---|---|---|---|
| דוד ברהום<br>מהנדסים יועצים לחשמל תקשורת ובקרה בע"מ<br>E-Mail: barhom-haifa@barhom.co.il<br>רח' הזמה 3, ת.ד. 284, טירת כרמל 30200<br>טל: 073-2541234 פקס: 04-8581233<br>רח' יגאל אלון 55 תל-אביב<br>טל: 03-6121234 פקס: 03-6121233<br>דרך חברון 4, ירושלים 93546<br>טל: 02-6844902 פקס: 02-6244895 | ק.מ. | ללא ק.מ. | דף מס' | BAR-DET-2867-DD-001- 20A | שכונת הפרחים המגף חריש |
| | תאריך | 02.02.23 | נושא | **פרטים** | |
| | תכנן | אנג'רלה | שם תוכנית | פרט מרכזיית מאור טיפוסית<br>תרשים חד קוי | |
| | שרטט | פאתן | | | |
| | אישור | דוד | | | |

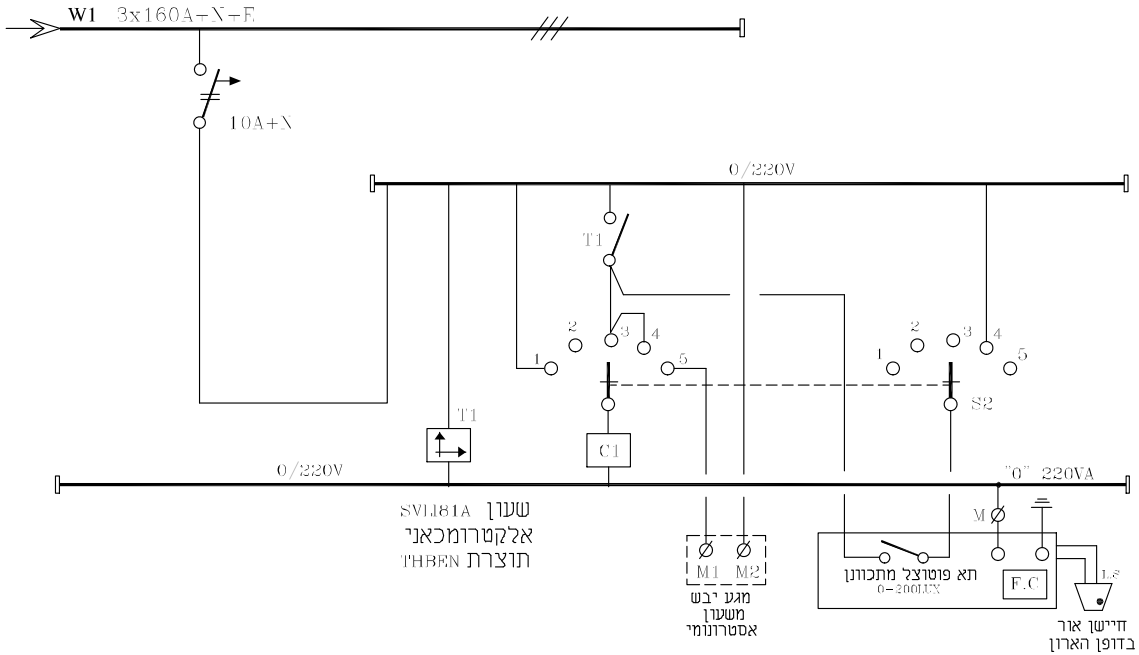


| מצבי בורר פיקוד S2 |
|---|
| 1- ידני |
| 2- מופסק |
| 3- שעון |
| 4- שעון+פוטוצל(במקביל) |
| 5- שעון אסטרונומי |

הערות :

1. כל האביזרים יהיו מודולרים על מסילה סטנדרטית.
2. הקלפות תהיינה קפיצות והאביזרים יוגבהו על לקלפות.
3. השעון יהיה אסטרונומי דגם EE180 תוצרת HAGER (מולכו) או דגם ORBIS (אלפאטק). כולל כרטיס זיכרון חיצוני עם סוללת גיבוי למשך חודשיים לפחות.
4. האביזרים יכללו מצמדים.
5. המהדקים יותאמו לחתך הכבלים.
6. היצרן יכין סכמת חיבורים עם מיספור חוטים כולל מהדקים לסימון חוטים במרכזיה.
7. המגן ברק יהיה תלת פזי עם אפס דגם VGA280/4 תוצרת DEHN. או דגם POWERTRAB FM תוצרת PHOENIX, או דגם SPB-12/280/4 תוצרת MOELLER או דגם TITAN/DR4P80K תוצרת EFI.
8. תא פוטו אלקטרי יהיה דגם PF FINDER
9. לשם סטנדרטיזיציה של הציוד יש להרכיב במרכזיה למאור כמצויין בתוכניות : מנתק הספק אוטומטי, מגען, מפסקים אוטומטים זעירים (מא"ז) וכרי תוצרת MOELLER או ABB או LEGRAND או M.G. או G.E. או SIEMENCE המא"זים יהיו לזרם קצר של לפחות 10KA תקן IEC 898.


דוד ברהום
מהנדסים יועצים לחשמל תקשורת ובקרה בע"מ
E-Mail: barhom-haifa@barhom.co.il
רח' הזמה 3, ת.ד. 284, טירת כרמל 30200
טל: 073-2541234 פקס: 04-8581233
רח' יגאל אלון 55 תל-אביב
טל: 03-6121234 פקס: 03-6121233
דרך חברון 4, ירושלים 93546
טל: 02-6844902 פקס: 02-6244895


| | |
|---|---|
| ק.מ. | ללא ק.מ. |
| תאריך | 02.02.23 |
| תכנן | אנג'ילה |
| שרטט | פאתן |
| אישר | דוד |

| | |
|---|---|
| דף מס' | BAR-DET-2867-DD-001- 20B |
| נושא | **פרטים** |
| שם תוכנית | פרט מרכזיית מאור טיפוסית<br>תרשים חד קוי |

שכונת הפרחים המגף חריש

משרד הבינוי והשיכון

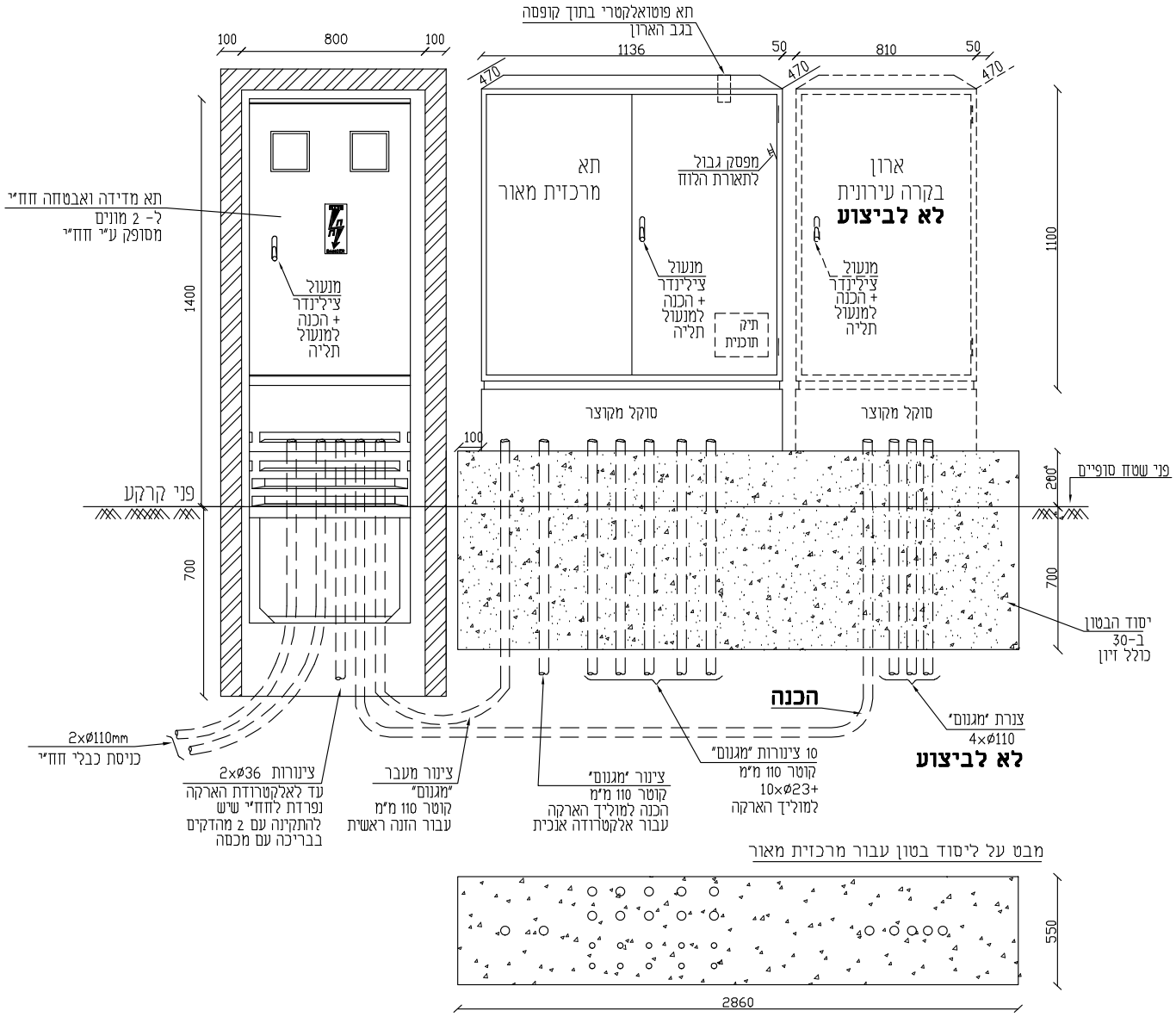


- עומק ארונות 470 מ"מ
- ללא קנה מידה
- מידות במ"מ

| | | | |
|---|---|---|---|
| שכונת הפרחים המגף חריש | דף מס' | BAR-DET-2867-DD-001- 21 | |
| | נושא | **פרטים** | |
| | שם תוכנית | פרט ארונות מרכזיית מאור | |

| | |
|---|---|
| ק.מ. | ללא ק.מ. |
| תאריך | 02.02.23 |
| תכנן | אנג'ילה |
| שרטט | פאתן |
| אישור | דוד |


**דוד ברהום**
מהנדסים יועצים לחשמל תקשורת ובקרה בע"מ
E-Mail: barhom-haifa@barhom.co.il
רח' היוזמה 3, ת.ד. 284, טירת כרמל 30200
טל: 073-2541234 פקס: 04-8581233
רח' יגאל אלון 55 תל-אביב
טל: 03-6121234 פקס: 03-6121233
דרך חברון 4, ירושלים 93546
טל: 02-6844902 פקס: 02-5244895

# תכנית הארקה למתקן הצללה טיפוסי

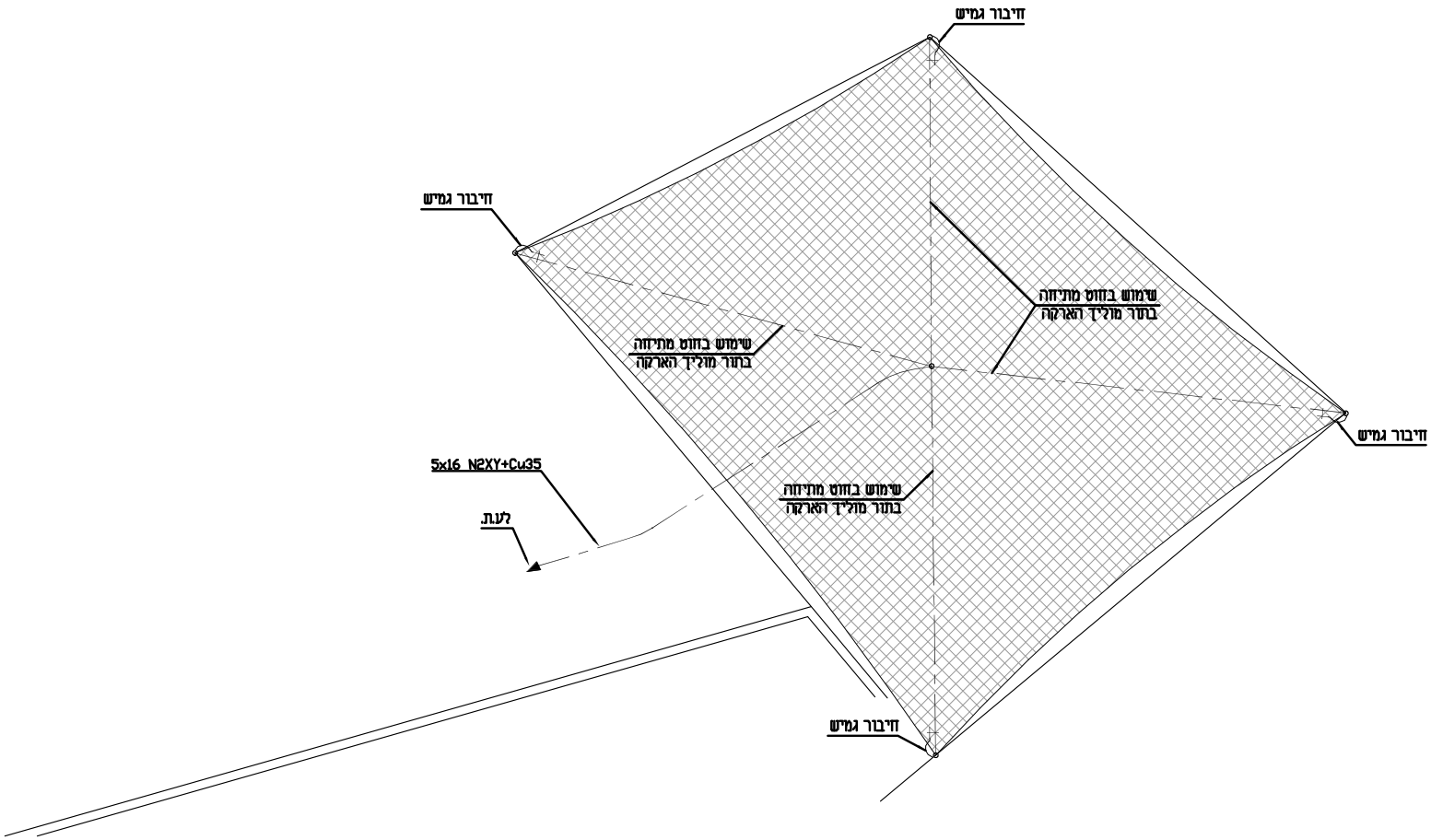



**דוד ברהום**
מהנדסים יועצים לחשמל תקשורת ובקרה בע"מ
E-Mail: barhom-haifa@barhom.co.il
רח' הרוזמה 3, ת.ד. 254, טירת כרמל 30200
טל: 073-2541234 פקס: 04-8581233
רח' יגאל אלון 56 תל-אביב
טל: 03-6121234 פקס: 03-6121233
דרך חברון 4, ירושלים 93546
טל: 02-6844902 פקס: 02-6244895


| | |
|---|---|
| ק.מ. | ללא ק.מ. |
| תאריך | 02.02.23 |
| תכנן | אנג'ילה |
| שרטט | פאתן |
| אישר | דוד |

| | |
|---|---|
| דף מס' | BAR-DET-2867-DD-001- 22 |
| נושא | **פרטים** |
| שם תוכנית | תכנית הארקה למתקן הצללה |

שכונת הפרחים המגף חריש

משרד הביטחון והשיכון

BAR-DET-2867-DD-004_ 901-902.DWG

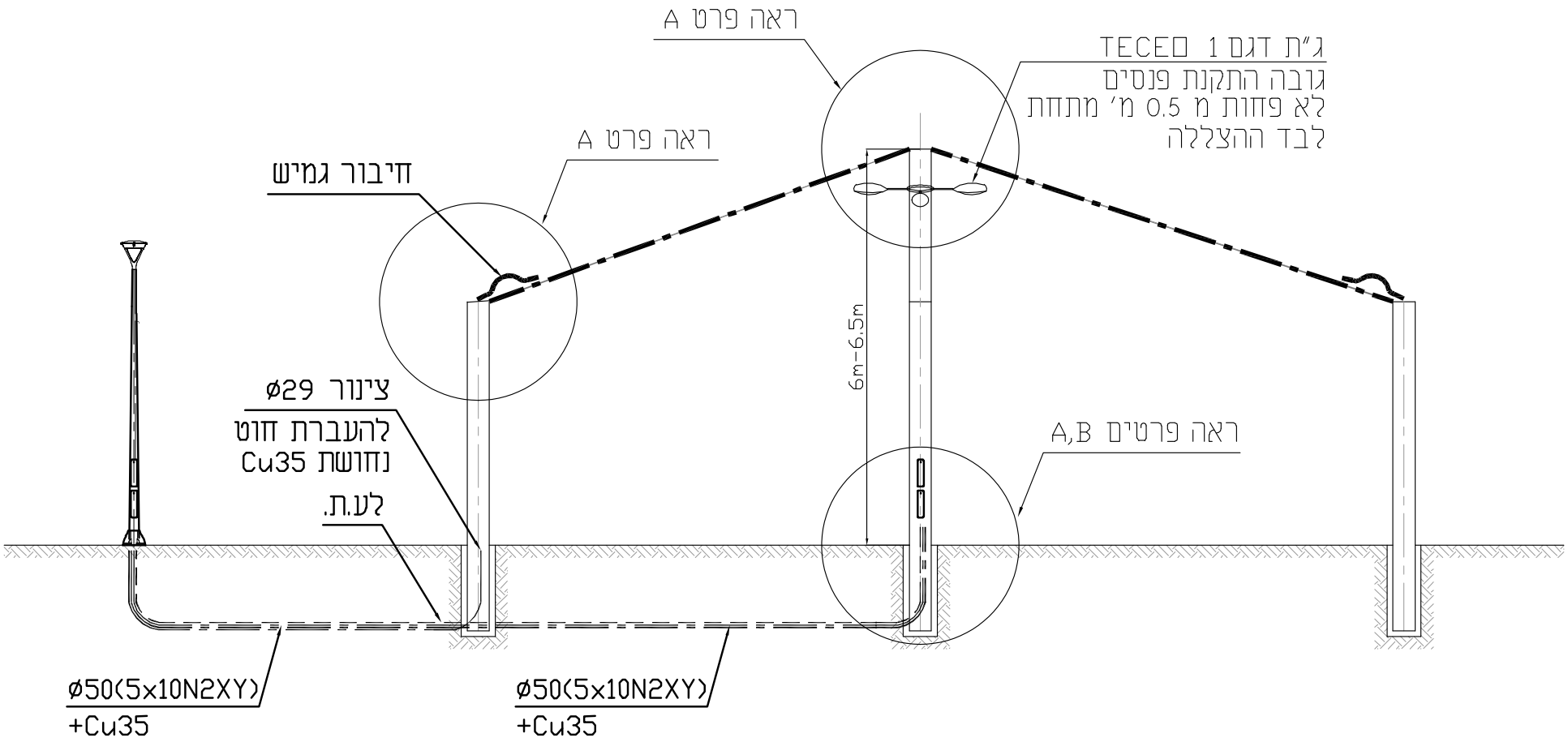


| | | | | | |
|---|---|---|---|---|---|
| שכונת הפרחים המגף חריש | | BAR-DET-2867-DD-001- 23 | דף מס' | ללא ק.מ. | ק.מ. |
| | | **פרטים** | נושא | 02.02.23 | תאריך |
| | | חתך עקרוני למתקן הצללה עם תאורה והארקה | שם תוכנית | אנג'ילה | תכנן |
| | | | | פאתן | שרטט |
| | | | | דוד | אישר |


**דוד ברהום**
מהנדסים יועצים לחשמל תקשורת ובקרה בע"מ
E-Mail: barhom-haifa@barhom.co.il
רח' הרוזמה 3, ת.ד. 254, מירת כרמל 30200
טל: 073-2541234 פקס: 04-8581233
רח' יגאל אלון 56 תל-אביב
טל: 03-6121234 פקס: 03-6121233
דרך חברון 4, ירושלים 93546
טל: 02-6844902 פקס: 02-6244895

# סימון בתכנית

## לוח שקעי שרות בגומחה

גומחת בטון כולל תקרה ודלת משוריינת עם מנעול צילינדר עיריית נתניה
מידות פנים: 600/1700/380mm

מבט על

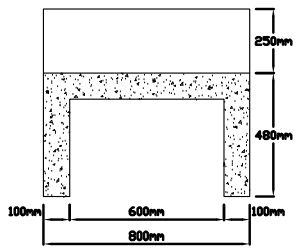


חתך פנים

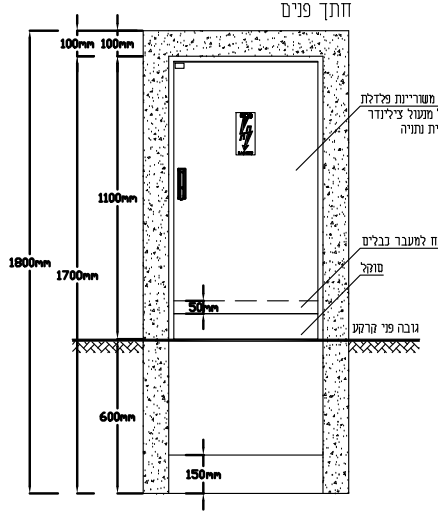


חתך צד

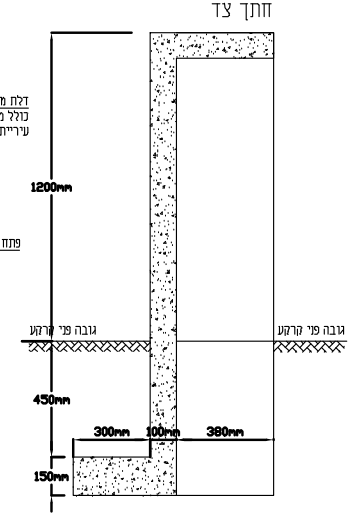


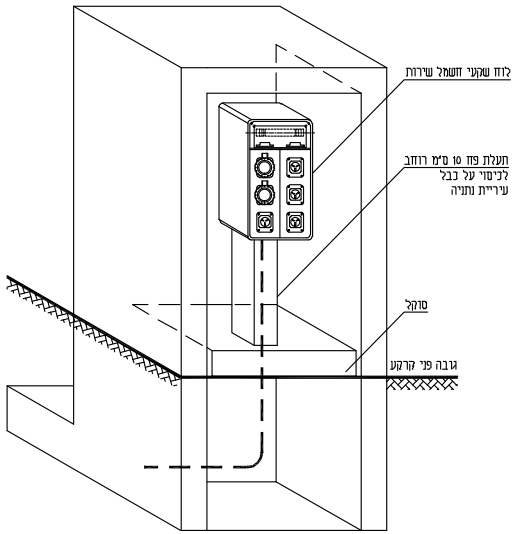


לוח שקעי חשמל שירות
מידות: 250/467/130mm

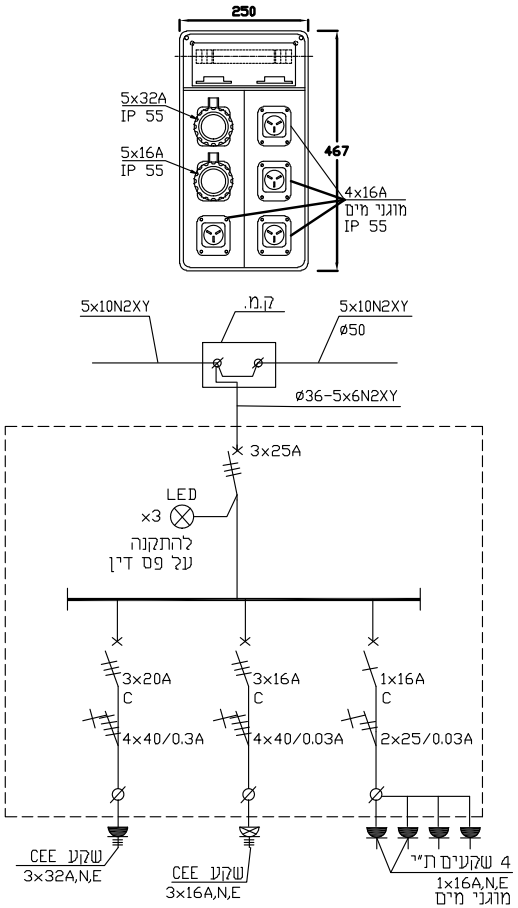


| | | | |
|---|---|---|---|
| ק.מ. | ללא ק.מ. | דף מס' | BAR-DET-2867-DD-001- 24 |
| תאריך | 02.02.23 | נושא | **פרטים** |
| תכנן | אנג'רלה | שם תוכנית | פרט גומחת בטון עבור לוח שקעים<br>פרט לוח שקעים |
| שרטט | פאתן | | |
| אישר | דוד | | |


**דוד ברהום**
מהנדסים יועצים לחשמל תקשורת ובקרה בע"מ
E-Mail: barhom-haifa@barhom.co.il
רח' הזיזמה 3, ת.ד. 284, טירת כרמל 30200
טל: 073-2541234 פקס: 04-8581233
רח' יגאל אלון 55 תל-אביב
טל: 03-6121234 פקס: 03-6121233
דרך חברון 4, ירושלים 93546
טל: 02-6844902 פקס: 02-6244895


שכונת הפרחים המגף חריש

משרד הבינוי והשיכון

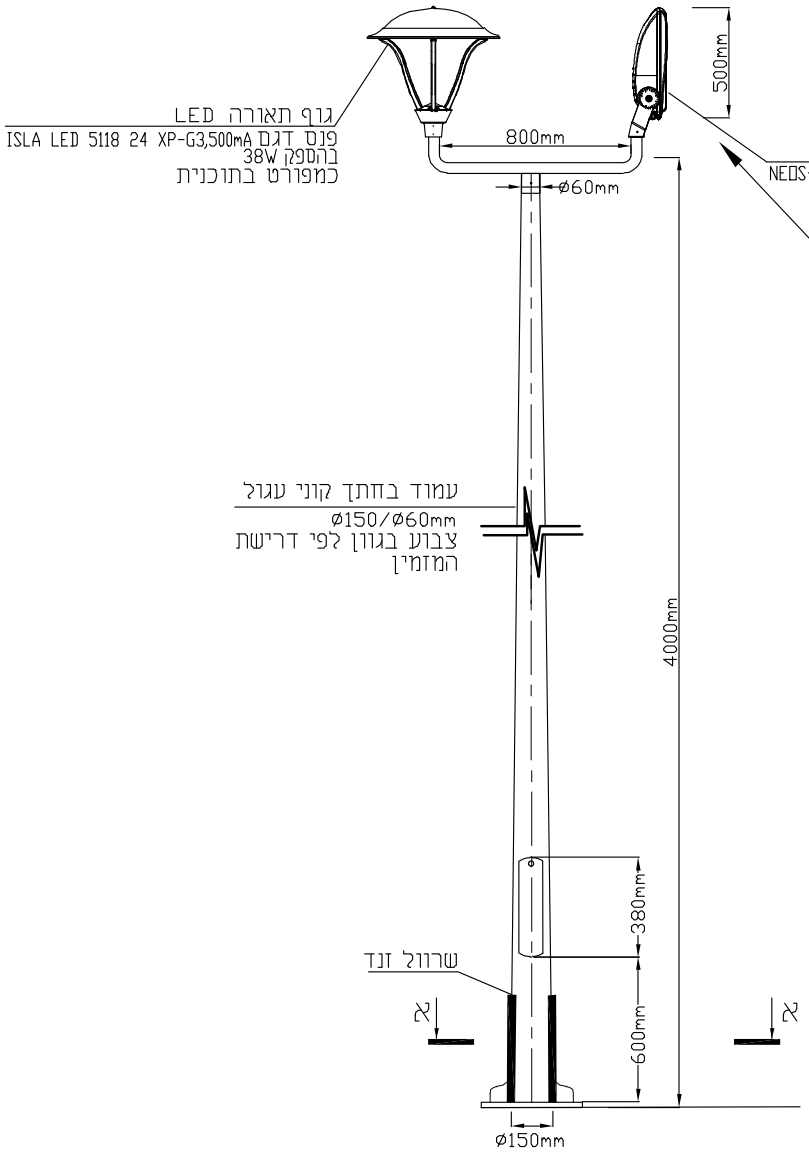


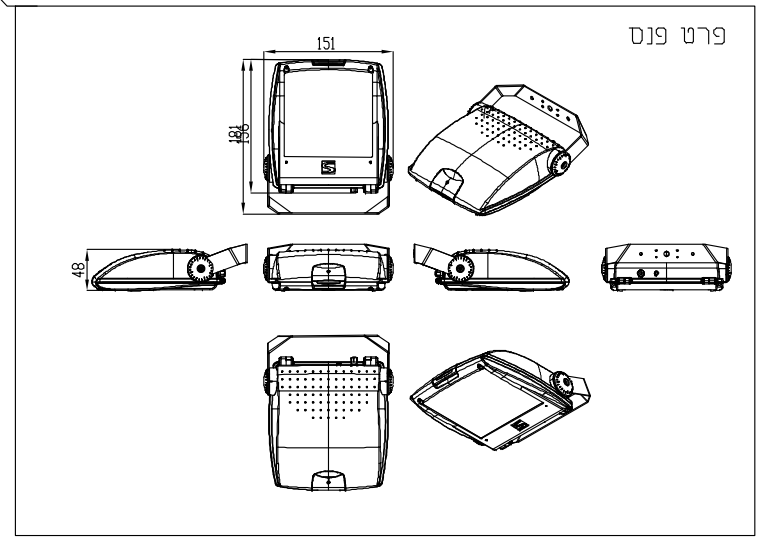


חתך א-א

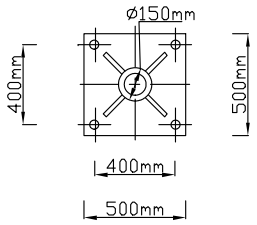


**תוכנית מנחה בלבד!**
**על הקבלן המבצע להמציא אישור קונסטרוקטור של היצרן העמודים טרם ביצוע**

שכונת הפרחים המגף חריש

משרד הבינוי והשיכון

| | |
|---|---|
| דף מס' | BAR-DET-2867-DD-001- 25 |
| נושא | **פרטים** |
| שם תוכנית | פרט עמוד תאורה בגובה 4 מ'<br>קוני עגול עם פנס הצפה ופנס דגם ISLA |

| | |
|---|---|
| ק.מ. | ללא ק.מ. |
| תאריך | 02.02.23 |
| תכנן | אנג'ילה |
| שרטט | פאתן |
| אישור | דוד |


**דוד ברהום**
מהנדסים יועצים לתשתיל תקשורת ובקרה בע"מ
E-Mail: barhom-haifa@barhom.co.il
רח' הזמה 3, ת.ד. 284, טירת כרמל 30200
טל: 073-2541234 פקס: 04-8581233
רח' יגאל אלון 55 תל-אביב
טל: 03-6121234 פקס: 03-6121233
דרך חברון 4, ירושלים 93546
טל: 02-6844902 פקס: 02-6244895